Fa. Th. TANGELDER & ZONEN
Berkenlaan 168
7064 HV Silvolde
Tel: 08350-23083
7

HEINRICH LANZ MANNHEIM

AKTIENGESELLSCHAFT

Ta
LOC
Handel in
SILV

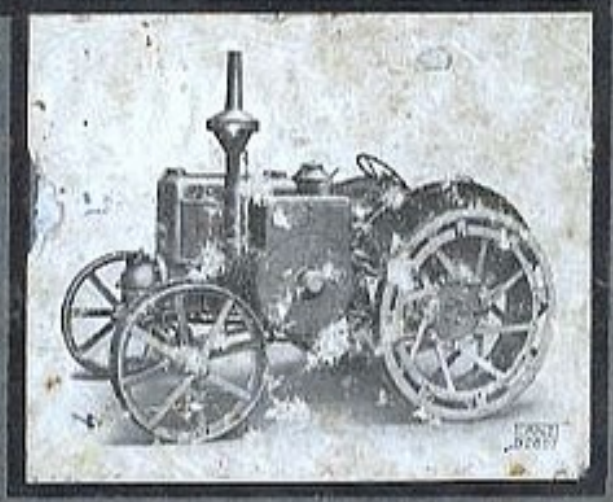

Ersatzteile-Liste

ZUM 15/30 PS LANZ KÜHLERBULLDOG HR 5

PD 1639 E

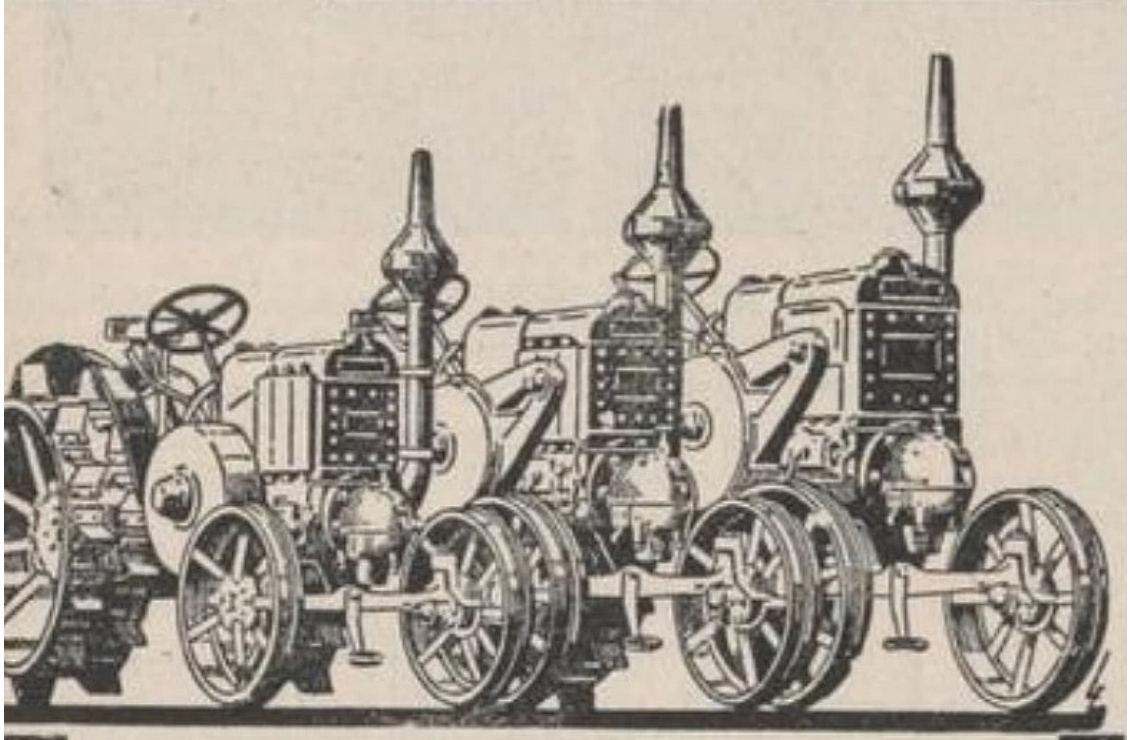

12/20 15/30 20/40 P.K.

Alleen Ruwolie is rendabel

DE REDDER

in de crisis voor den graanverbouwenden landbouwer is de **NIEUWE 12/20 P.K.**

LANZ

Ploegtractor Bulldog

met 6 versnellingen

bedrijfszeker, eenvoudig, robust;
onverwoestbaar sterk bij den arbeid;
in onderhoud **GOEDKOOPSTE** tractor;
de beste verzekering tegen schade, welke kan ontstaan door gebrek aan tijd of arbeidskrachten.

Vraagt gratis nadere inlichtingen en referenties bij:

LANZ Landbouwwerktuigen

's-Gravenhage — Bachmanstraat 56
Telefoon 110066

Zur gefälligen Beachtung!

Bei der Bestellung von Ersatzteilen gebe man stets an:

1. **Die Fabrikations-Nummer** des Schleppers.
   Diese ist auf dem Firmenschild und ferner auf dem Flanschumfange des Zylinderkopfes eingeschlagen.
2. **Die Stückzahl, Benennung** und **Bestell-Nummer** der benötigten Ersatzteile.
3. **Die gewünschte Versandart:** Post, Eilpost, dringende Eilpost, Expreßgut, Frachtgut, Eilgut, Schnellzugseilgut.
4. **Die genaue Adresse** des Empfängers mit Post- und Eisenbahnstation.

Für **Draht-Bestellungen** genügt die Angabe:

a) Versandart
b) Stückzahl und Bestell-Nummer der gewünschten Teile
c) Maschinenbezeichnung „Kühlerbulldog"
d) Fabrikations-Nummer des Schleppers
e) Anschrift.

Stückzahlen sind dabei nicht in Ziffern, sondern in Worten anzugeben:

Beispiel für eine Draht-Bestellung:

„Lanzschlepper Mannheim
Eilpost drei 20385 Kühlerbulldog 75185
Unterschrift."

Das bedeutet:

„Senden Sie mir per Eilpost für meinen Kühlerbulldog Nr. 75185 drei Kolbenringe Bestell-Nummer 20385.

Auch für Bestellungen bei den Zweigstellen gilt die Drahtanschrift „Lanzschlepper".

Fernsprech-Nummern der Zweigstellen:

Berlin	B 1 Kurfürst 5420—23	Königsberg	Pregel 41135/44189
Breslau	32254/55, 35203	Magdeburg	Norden 23735
Hamburg	Bismarck 4079/4086	München	59540
Hannover	38347	Regensburg	3755
Köln	Rheinland 225941/42		

Es ist ratsam, Draht-Bestellungen unverzüglich schriftlich zu bestätigen, da Telegramme manchmal verstümmelt eingehen.

Benützer von Codes seien darauf aufmerksam gemacht, daß bei uns folgende Telegrammkürzer in Gebrauch sind:

Rudolf-Mosse Code
Carlowitz-Code
A. B. C.-Code, 5th & 6th Edition
Staudt & Hundius
Eichers five Letter Code
Privat-Codes

Die im Katalog angeführten Bezeichnungen: rechts, links, vorn und hinten sind vom Führersitz aus in Fahrtrichtung gesehen zu unterscheiden.

INHALTSVERZEICHNIS

Gruppe Nr.	Bezeichnung der Gruppe	Ersatzteile-Nr.	Tab. Nr.
1	Zylinder	20000 — 20053	D 1 — 3
2	Zylinderkopf	20100 — 20132	D 4
3	Kurbelgehäuse	20160 — 20250	D 5 — 9
4	Kurbelwelle	20300 — 20330	D 10 u. 11
5	Pleuelstange und Kolben	20360 — 20391	D 12
6	Luftklappe und Luft-Doppelfilter	20420 — 20449	D 13
7	Kühlung	20480 — 20623	D 14 — 19
8	Schalldämpfer	20640 — 20679	D 20 u. 20a
9	Regler	20690 — 20721	D 21
10	Kupplung	20750 — 20946	D 22 — 28
11	Drosselung	21000 — 21032	D 29 u. 30
12	Brennstoffpumpe u. verstellbare Einspritzdüse	21050 — 21102	D 31 u. 32
13	Brennstoffilter	21130 — 21143	D 33
14	Brennstoffbehälter	21160 — 21209	D 34 u. 35
15	Zentral-Schmierapparat	21240 — 21316	D 36 — 38
16	Getriebe	21345 — 21546	D 39 — 48
17	Schaltung	21620 — 21643	D 49 u. 50
18	Lenkung	21686 — 21726	D 51 u. 52
19	Differential	21760 — 21772	D 53
20	Hinterachslager	21800 — 21836	D 54 — 55
21	Hinterachse	21900 — 21919	D 56
22	Vorderachse	22000 — 22111	D 57 — 61
23	Räder	22160 — 22435	D 62 — 64a
24	Anhängevorrichtung	22500 — 22538	D 65 u. 66
25	Führersitz	22570 — 22591	D 67
26	Werkzeugkasten	22605 — 22639	D 68
27	Werkzeug	22705 — 22755	D 69
28	Schmierpresse	22770 — 22789	D 70
29	Anheizlampe	22810 — 22860	D 71

Historisch Archief Stroobants Landbouwmachines

Onze Bulldog, daar begon het mee.

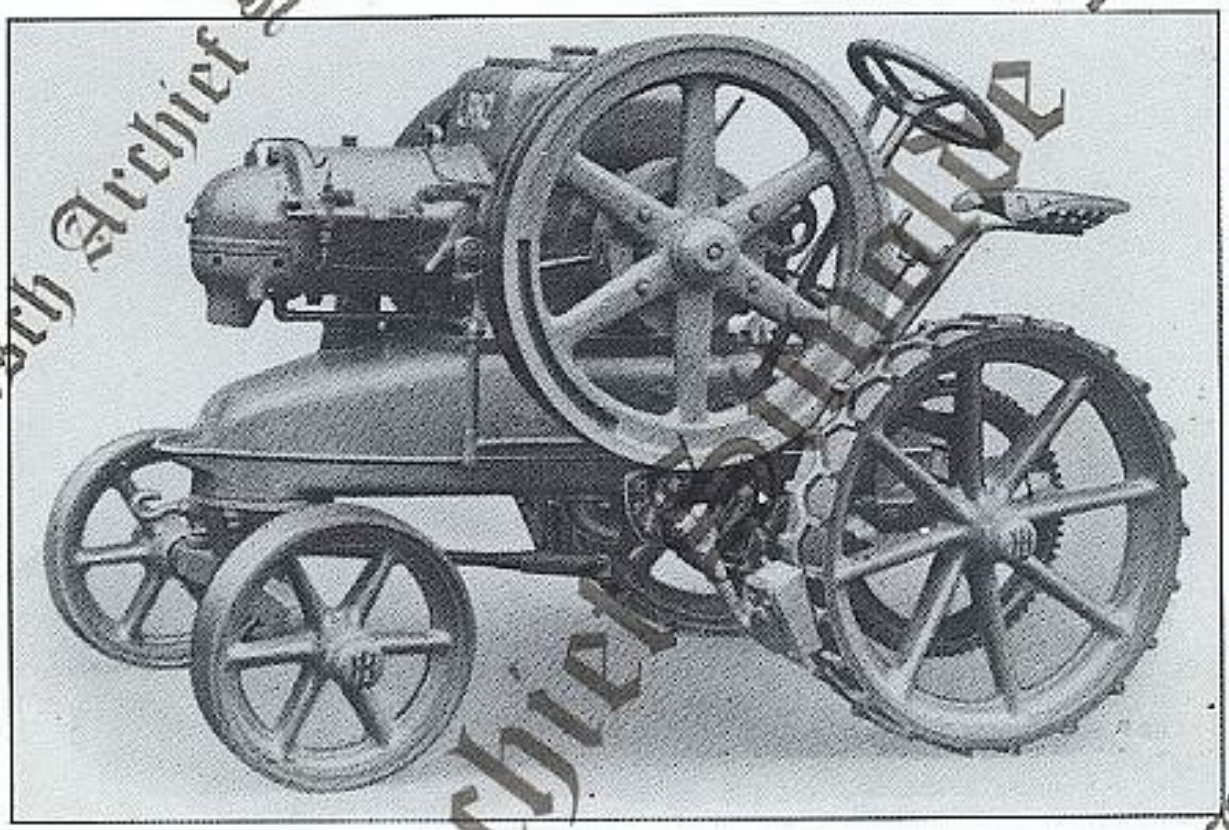

HEINRICH LANZ AG. MANNHEIM

Th. Tangelder & Zonen.

Landbouwmechanisatiebedrijf
Loonbedrijf
B.P. Station

Berkenlaan 168 7064 HV Silvolde Tel.: 08350 - 23083

Historisch Archief Silvolde - Lans

Best.-Nr.	Drahtwort	Bezeichnung	Fabrik-Nr.
		Bei Motoren mit elektrischer Anlaßzündung siehe auch Tabelle 96	
20000	cuoam	**Zylinder** mit 20001, 20002, 20004, 20007, 20008, 20011, 20020 bis 20022, 20025 bis 20028, 20030, 20032, 20033, 20051, 20492 und 20493	D 2010 t 28 (D 2010 b 22)
20001	cuobu	Stiftschraube (3/4" × 42) zur Befestigung des Zylinderkopfes	D 22 f 89
20002	cuoes	Stiftschraube (3/4" × 68) zur Befestigung des Zylinderkopfes	D 22 f 90
20003	cuohn	Mutter zu 20001 und 20002	3/4" DIN 934
20004	cuoiv	Stiftschraube (5/8" × 36) zur Befestigung des Vorderachswinkels	D 22 f 92
20005	cuokt	Kronenmutter zu 20004	5/8" DIN 935
20006	cuoob	Splint zu 20005	4 × 35 DIN 94
20007	cuopa	Stiftschraube zur Befestigung des Stößelbockes und des Deckels zur Brennstoffpumpe . .	1/2" × 65 DIN 411
20008	cuory	Stiftschraube zur Befestigung der Brennstoffpumpe	1/2" × 55 DIN 411
20009	cuosi	Mutter zu 20007, 20008 und 20025 bis 20028 .	1/2" DIN 934
20010	cuoto	Federring zu 20009	14 × 3/5 DIN 127
20011	cuoyf	Stiftschraube zur Befestigung des Brennstoffilters	3/8" × 58 DIN 411
20012	cupad	Mutter zu 20011	3/8" DIN 934
20013	cupei	Federring zu 20012	11 × 2,5/4 DIN 127

Historisch Archief Suhlerland

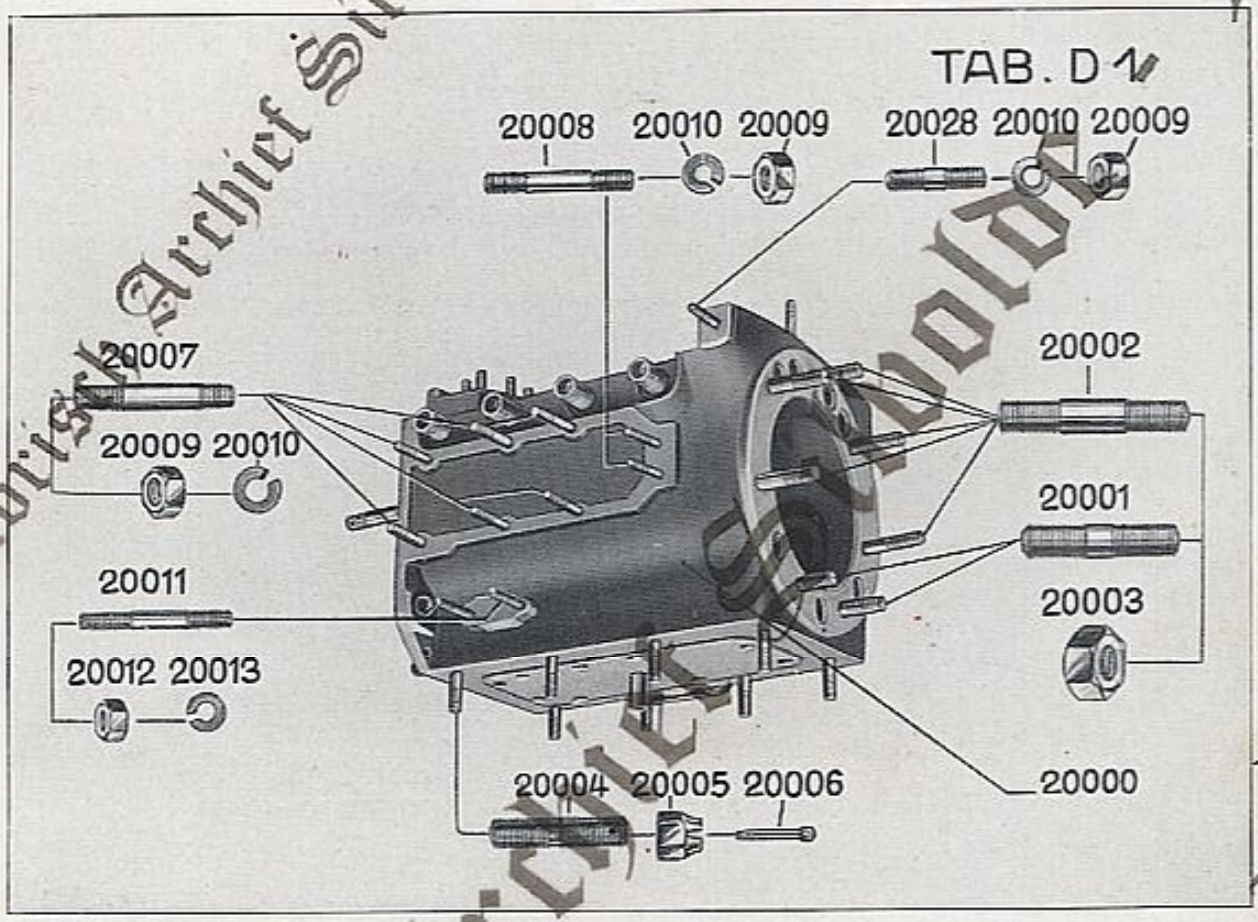

TH. TANGELDER
LOONDORSERIJ
Handel in Landbouw-Machines
SILVOLDE

Historisch Archief Silvolde - Lan

Best.-Nr.	Drahtwort	Bezeichnung	Fabrik-Nr.
20020	cupro	Stiftschraube (3/4" / 7/8" × 110 lang) zur Befestigung des Kurbelgehäuses	D 30 f 30
20021	cupuv	Stiftschraube (3/4" / 7/8" × 145 lang) zur Befestigung des Kurbelgehäuses	D 30 f 28
20022	cupyw	Kerbstift zur Sicherung von 20020 und 20021	N 529 n 57
20023	curac	Kronenmutter zu 20020 und 20021	3/4" DIN 935
20024	cureh	Splint zu 20023	4 × 40 DIN 94
20025	curga	Stiftschraube zur Befestigung des Steigrohres, des Kühlerschutzes und des Windflügelbockes	1/2" × 28 DIN 411
20026	curik	Stiftschraube zur Befestigung des Steigrohres	1/2" × 55 DIN 411
20027	curki	Stiftschraube zur Befestigung des Auspuffkrümmers	1/2" × 35 DIN 411
20028	curmo	Stiftschraube zur Befestigung der Konsole 20036 und 20037	1/2" × 25 DIN 411
20030	cursy	Deckel mit Rohr 20031	D 432 f 65
20031	curte	Rohr in 20030	D 371 f 76
20032	curyv	Dichtung unter 20030	D 491 f 200
20033	cusas	Kopfschraube zu 20030	D 402 f 16
20034	cusex	Wasserablaßhahn in 20030 an Motor. 75181 bis 76136 (Ersetzt durch 20034a)	D 794 f 16
20034a	cusfi	Wasserablaßhahn in 20030	D 794 f 32
20035	cusia	Dichtungsring zu 20034 und 20034a	D 482 n 6

Historisch Archief Sibolde Land

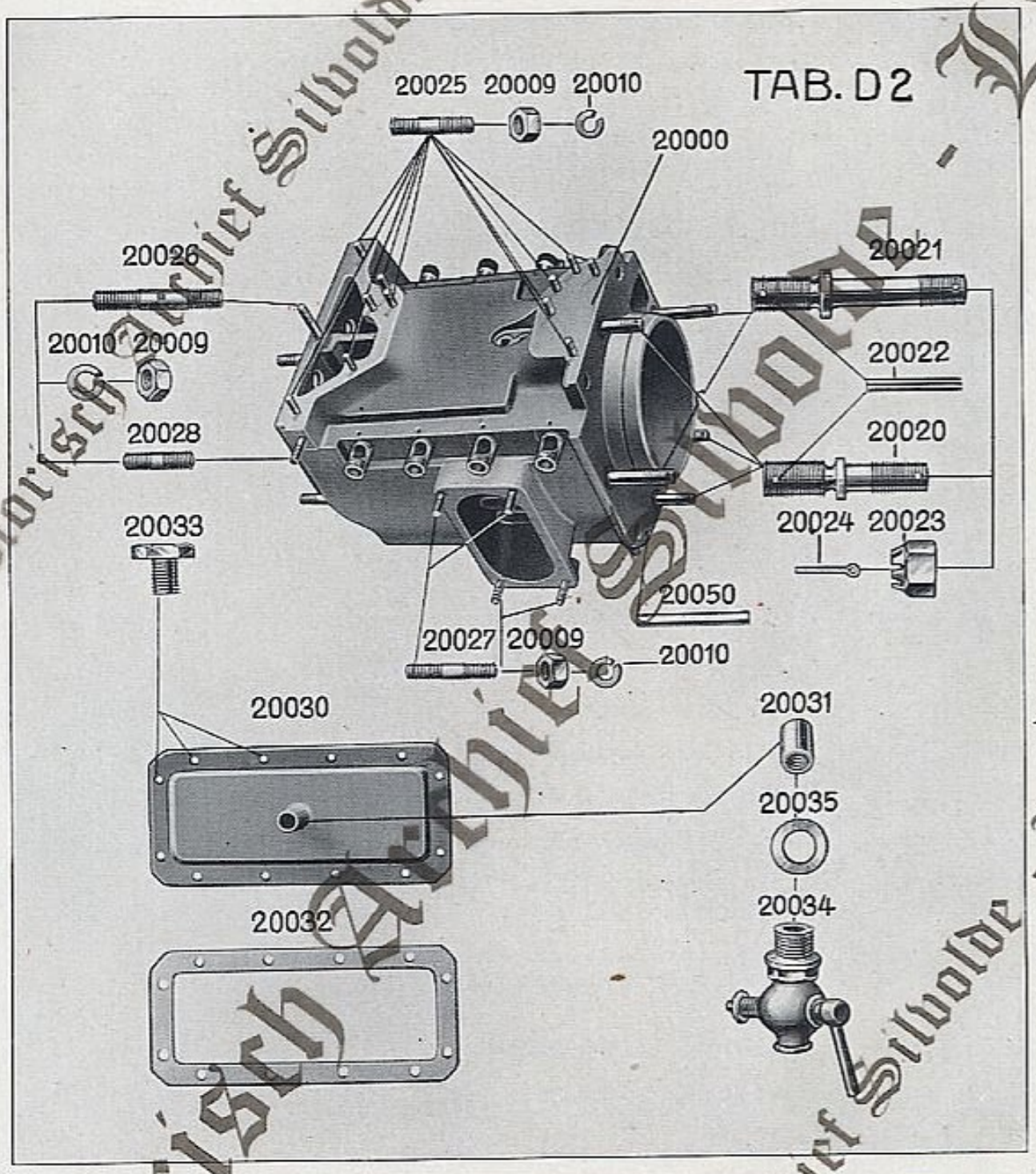

Historisch Archief Silvolde - Lan

Best.-Nr.	Drahtwort	Bezeichnung	Fabrik-Nr.
20036	cusky	Konsol (links)	D 2194 d 4
20037	cuslo	Konsol (rechts) mit 20038 bzw. 20038a	D 2194 d 3
20038	cusme	Stiftschraube zur Befestigung der Kühlerabdeckung	3/8" × 25 DIN 417
20038a	cusog	Stiftschraube (3/8" × 12) zur Befestigung der Kühler-Klappenabdeckung f. Verkehrsmaschinen ab 76665	D 22 f 119
20039	custu	Flügelmutter zu 20038	3/8" DIN 313
20039a	cusuj	Sechskantmutter zu 20038a	3/8" DIN 934
20040	cusyk	Scheibe zu 20039	10,3 DIN 125
20041	cutaj	Federring zu 20039a	11×2,5/4 DIN 127
20042	cutdi	**Petroleumleitung kompl.** (4 × 6 ⌀ × 530 lang) für Motoren 75181 bis 76482 und 76977 bis 77270 mit 20043 bis 20046	D 363 f 152
20042a	cuted	**Petroleumleitung kompl.** (4 × 6 ⌀ × 499 lang) für Motoren 76483 bis 76976 und ab 77271	D 363 f 190
20043	cutfo	Löthülse zu 20042	D 422 f 6
20044	cutig	Druckschraube zu 20042	D 409 f 19
20045	cutom	Verschraubung zu 20042	D 410 f 6
20046	cutsu	Scheibe zu 20042	D 303 f 105
20048	cutta	Einfüllhahn zu 20042	D 794 f 24
20048a	cutup	Einfüllhahn zu 20042a	D 794 f 34
20049	cutyr	Dichtung zwischen Zylinder und Kurbelgehäuse	D 491 f 164
20050	cuuaf	Zylinderstift zwischen Zylinder und Kurbelgehäuse	8 × 45 DIN 7
20051	cuuci	Sechskantschraube zum Verschließen der Kabelschellenbefestigungslöcher für Motoren ab 75376	3/8" × 15 DIN 601
20052	cuuek	Schild mit Motor-Nummer	D 798 f 41
20053	cuuin	Halbrundschraube zu 20052	4 × 8 DIN 86

Historisch Archief Stroink Lans

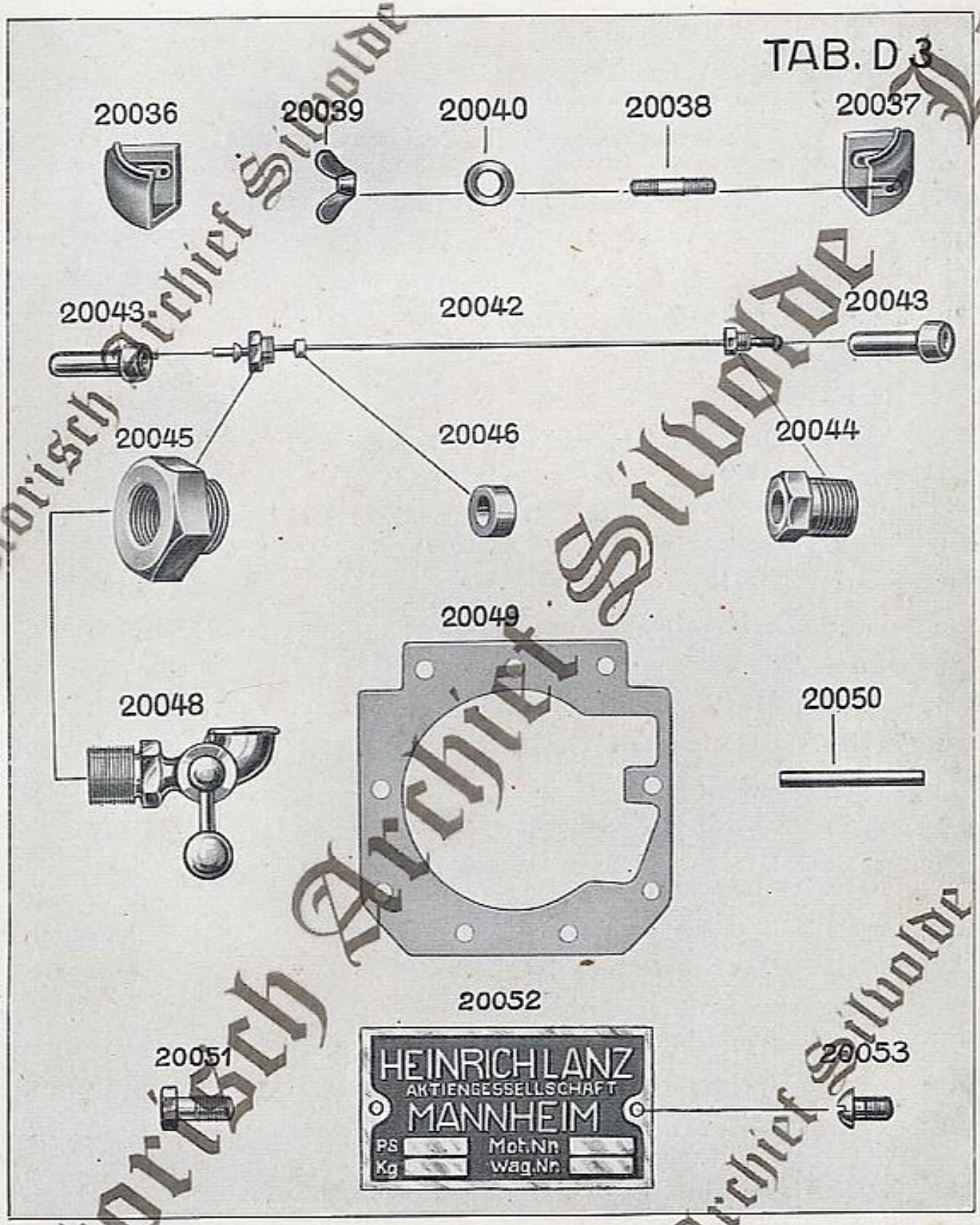

Historisch Archief Sibolde - Lan

Best.-Nr.	Drahtwort	Bezeichnung	Fabrik-Nr.
		Bei Motoren mit elektrischer Anlaßzündung siehe auch Tabelle 95	
20100	cuywu	**Zylinderkopf kompl.** für Motoren 75181 bis 76680 bestehend aus: 20101, 20102 bis 20105 . . .	D 3070 d 8
20100a		**Zylinderkopf kompl.** für Motoren ab 76681 bestehend aus: 20101a bis 20105	D 3070 t 13
20101	cuyyn	Zylinderkopf für Motoren 75181 bis 76680 .	D 2021 c 31
20101a		Zylinderkopf für Motoren ab 76681 . .	D 2021 c 43
20102	cuyzo	Verschlußschraube	D 401 f 6
20103	cuzar	Dichtung zu 20102	D 478 f 18
20104	cuzby	Stopfen	D 402 n 4
20105	cuzcu	Dichtung zu 20104	D 478 n 8
20106	cuzew	**Sicherheitsschraube kompl.**, bestehend aus: 20107 und 20108	D 2950 f 238
20107	cuzgo	Sicherheitsschraube	D 199 f 10 D 330 f 35
20108	cuziz	Schmelzstopfen	D 500 f 6
20109	cuzof	Dichtung zu 20106	D 478 n 2
20110	cuzpe	Stiftschraube zur Schutzkappe . . .	D 30 f 1
20111	cuzui	Stiftschraube zur Schutzkappe . . .	D 30 f 8
20112	cuzva	Mutter zu 20110 und 20111	D 211 n 3
20113	cyaef	Scheibe zu 20112	D 303 f 100
20114	cyagy	Zündkopf	D 2023 f 74
20115	cyalx	Zündkopf für Leerlauf	D 2023 f 82
20116	cyamm	Dichtungsring zwischen Zylinderkopf und Zündkopf	D 482 f 34
20120	cyayt	**Schutzkappe kompl.** mit Blechdeckeln . .	D 2022 s 27
20121	cyazu	Deckel (seitlich)	D 438 f 66
20122	cybat	Deckel (unten)	D 438 f 64
20123	cybba	Halbrundniet zu 20121	6 × 18 DIN 660
20124	cybey	Halbrundniet zu 20122	8 × 25 DIN 660
20125	cybhu	Dichtungsring zwischen Zylinderkopf und Zylinder	D 482 f 22
20126	cybib	Gummiring zwischen Zylinderkopf und Zylinder	D 488 n 5
20127	cyboh	Bördelring zu 20126	D 330 f 49
20130	cybuk	Lampenhalter	D 2810 f 12
20131	cybxi	Kopfschraube zu 20130	1/2" × 25 DIN 601
20132	cybyl	Federring zu 20131	14 × 3/5 DIN 127

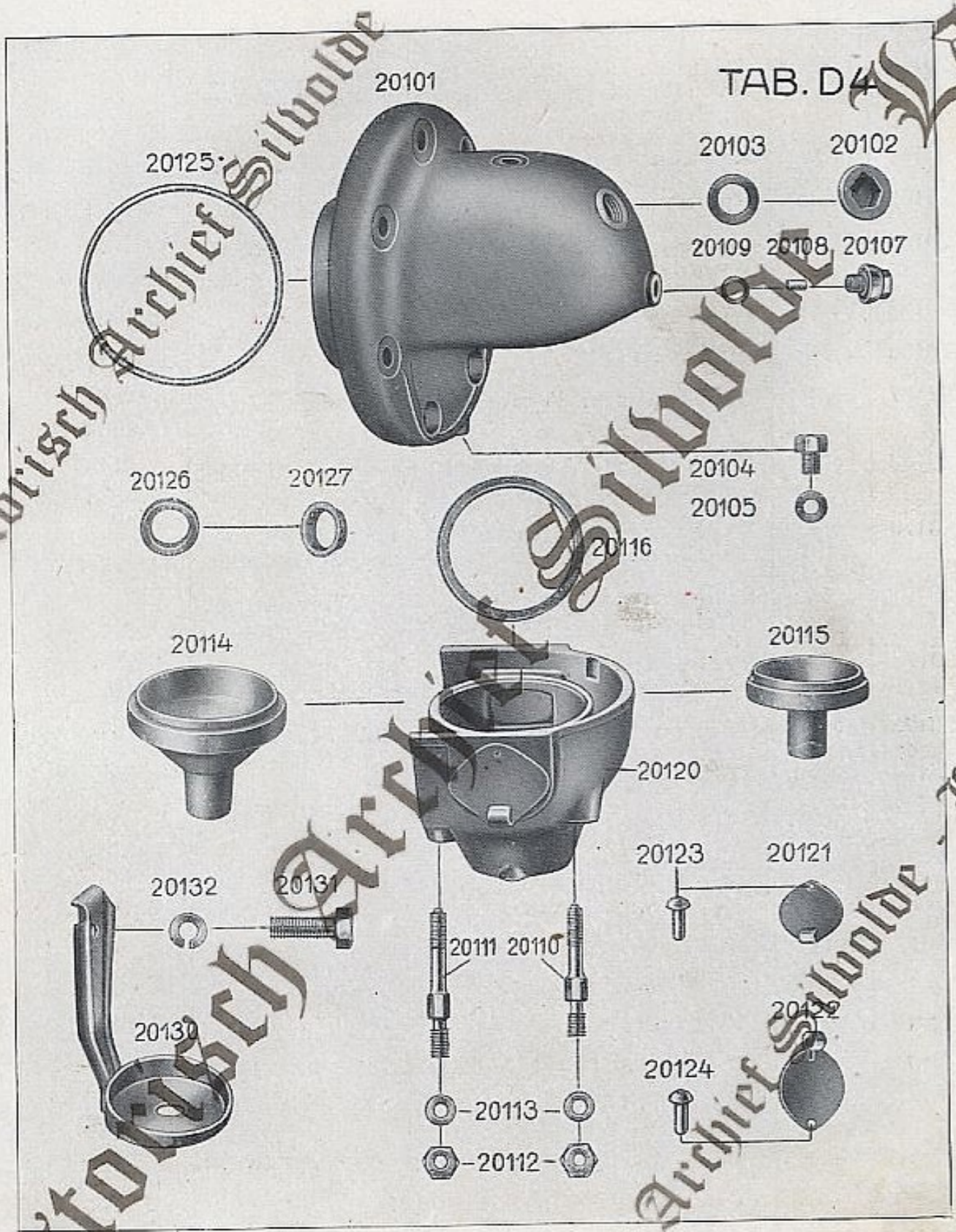

Historisch Archief Sibolde - Lams

Best.-Nr.	Drahtwort	Bezeichnung	Fabrik-Nr.
20160	cyeti	**Kurbelgehäuse** (mit 20161 und 20164) . . .	D 2001 t 37 (D 2001 b 28)
20161	cyeyz	Stiftschraube ($^3/_8$" × 42 DIN 411) zur Befestigung von Hauptlager und Getriebegehäuse am Kurbelgehäuse	D 22 f 47
20162	cyeza	Kronenmutter zu 20161 und 20175 bis 20180	$^5/_8$" DIN 935
20163	cyfab	Splint zu 20162	4 × 35 DIN 94
20164	cyfbi	Stiftschraube ($^3/_8$" × 20 DIN 412) zur Befestigung von Schleifring 20307 am Kurbelgehäuse . .	D 22 f 35
20165	cyfce	Kronenmutter zu 20164	$^3/_8$" DIN 935
20166	cyfdg	Splint zu 20165	2 × 22 DIN 94
20167	cyfij	Stopfen zum Verschließen des oberen Lichtkabelloches	D 403 f 14
20168	cyfly	Deckel zum Verschließen der unteren Lichtkabellöcher	D 438 f 135
20170	cyfpo	Sechskantschraube ($^3/_4$" × 125 DIN 61) zur Verbindung von Kurbelgehäuse und Zylinder	D 42 f 58
20171	cyfwa	Sechskantschraube ($^3/_4$" × 85 DIN 61) zur Verbindung von Kurbelgehäuse und Zylinder	D 42 f 106
20172	cyfyu	Sechskantschraube ($^3/_4$" × 100 DIN 61) zur Verbindung von Kurbelgehäuse und Zylinder	D 42 f 60
20173	cygam	Kronenmutter zu 20170 bis 20172 . . .	$^3/_4$" DIN 935
20174	cygbu	Splint zu 20173	4 × 40 DIN 94

Historisch Archief Suiker-Unie

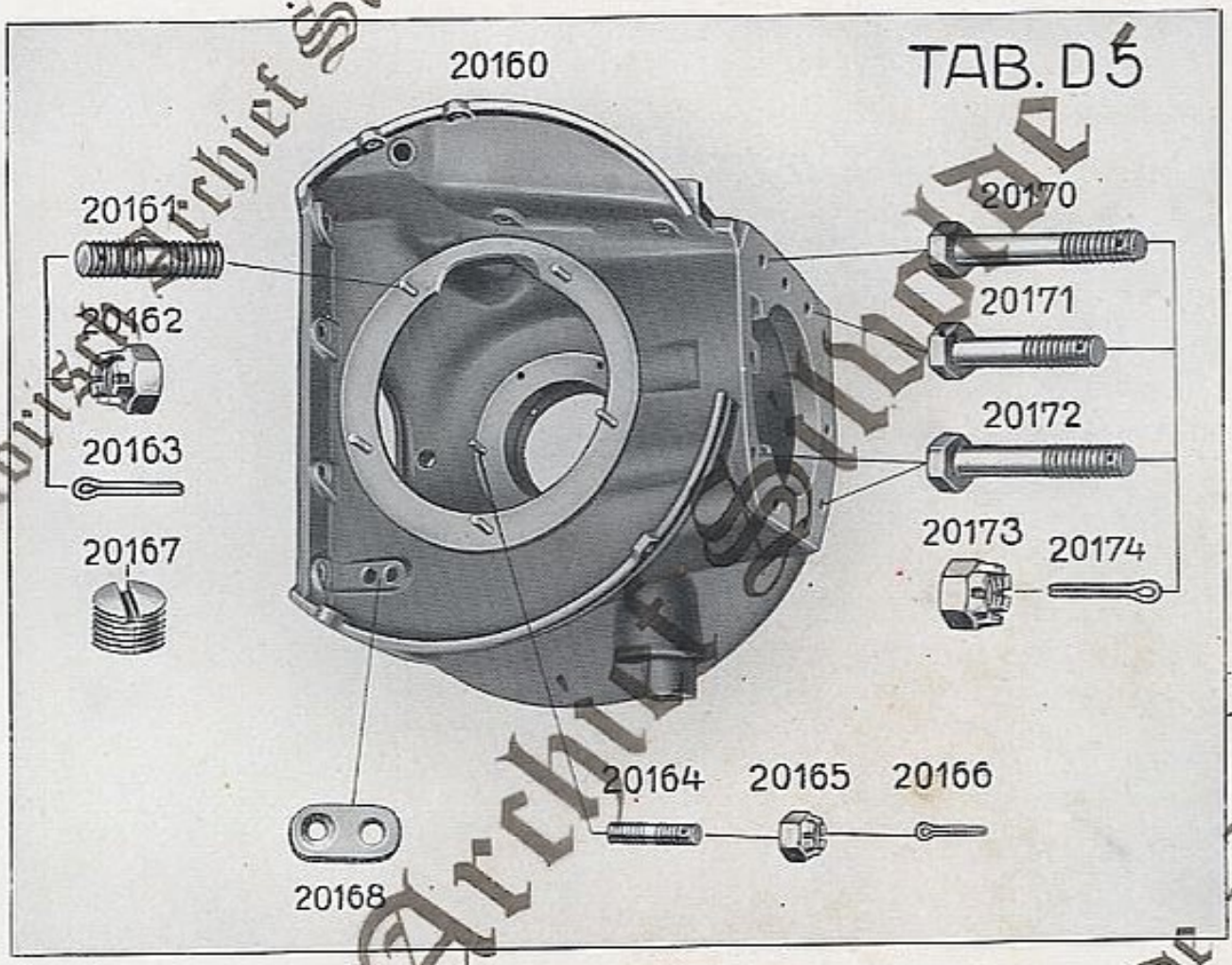

TH. TANGELDER
LOONDORSERIJ
Handel in Landbouw-Machines
SILVOLDE

Historisch Archief Silvolde - Landbouw

Best.-Nr.	Drahtwort	Bezeichnung	Fabrik-Nr.
20175	cyges	Sechskantschraube (5/8" × 70 DIN 61) zur Verbindung von Kurbelgehäuse und Getriebegehäuse	D 42 f 49
20176	cygiv	Paßschraube (5/8" × 70; 18 ∅) zur Verbindung von Kurbelgehäuse und Getriebegehäuse	D 93 f 100
20177	cygob	Sechskantschraube (5/8" × 105 DIN 61) zur Verbindung von Kurbelgehäuse und Getriebegehäuse	D 42 f 50
20178	cygpa	Paßschraube (5/8" × 127; 18 ∅) zur Verbindung von Kurbelgehäuse und Getriebegehäuse	D 22 f 66
20179	cygqy	Sechskantschraube (5/8" × 170 DIN 61) zur Verbindung von Kurbelgehäuse und Getriebegehäuse	D 42 f 51
20180	cygsi	Zylinderschraube (5/8" × 160) zur Verbindung von Kurbelgehäuse und Getriebegehäuse	D 82 f 12
20181	cygto	Dichtung zwischen Kurbelgehäuse und Getriebegehäuse	D 491 d 167

TH. TANGELDER
LOONDORSERIJ
Handel in Landbouw-Machines
SILVOLDE

Historisch Archief Stoldelander

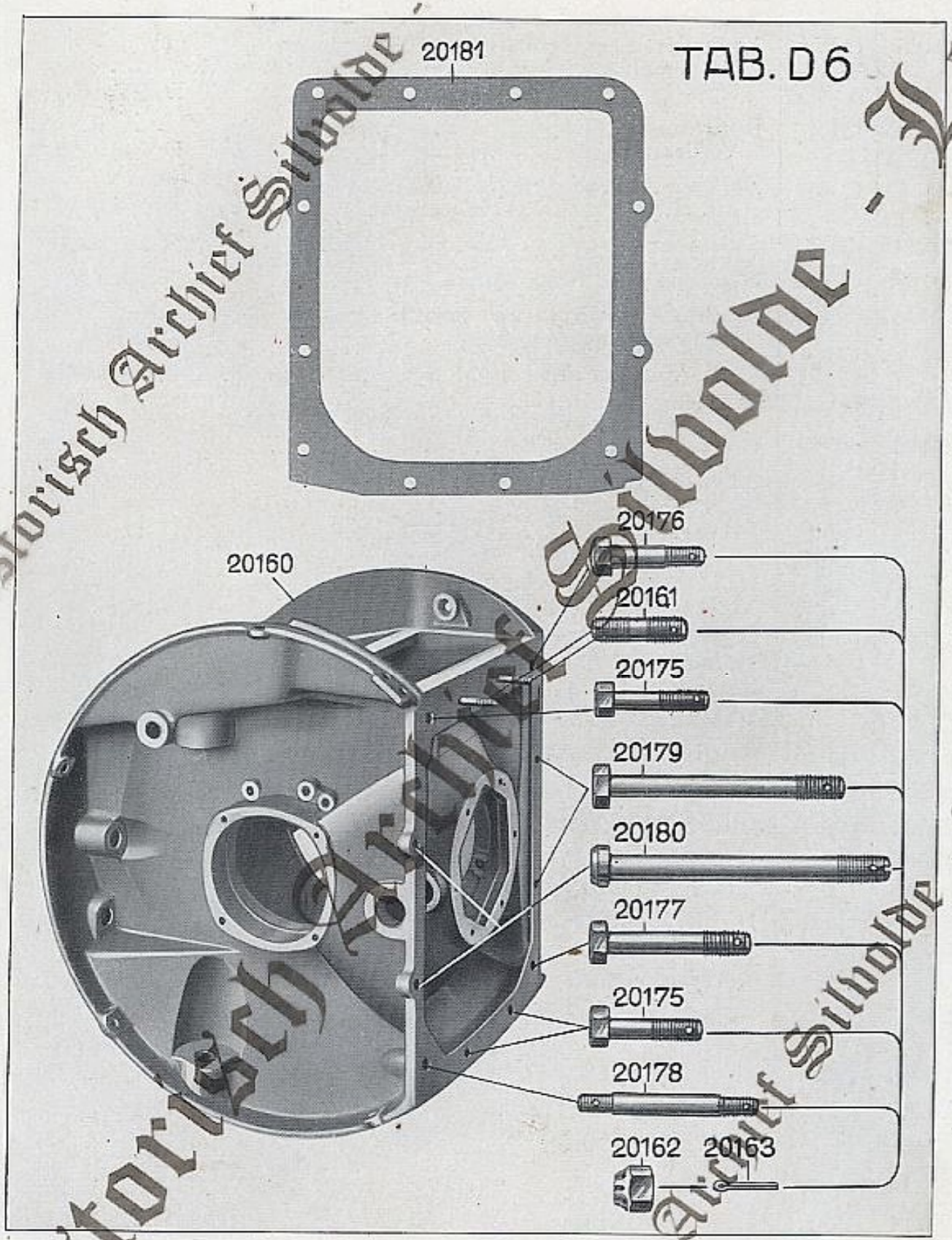

Historisch Archief Sibolde - Lan

Gruppe 3		**Kurbelgehäuse**	Tab. D 7
Best.-Nr.	Drahtwort	Bezeichnung	Fabrik-Nr.
20186	cyhfu	**Bock** an Kurbelgehäuse zur Befestigung der Vorderachsstütze für Ackermaschinen 75181 bis 75536	D 703 c 74
20186a	cyhil	**Bock** an Kurbelgehäuse zur Befestigung der Vorderachsstütze für Ackermaschinen ab 75537	D 703 c 92
20187	cyhjy	**Bock** am Kurbelgehäuse zur Befestigung der Vorderachsstütze für Verkehrsmaschinen	D 703 d 83
20188	cyhla	Schmiernippel zu 20186 und 20186a	N 791 n 23
20189	cyhos	Dichtung zu 20186, 20186a und 20187	D 491 f 204
20190	cyhro	Sechskantschraube zur Befestigung des Bockes am Kurbelgehäuse	D 40 f 9
20191	cyhue	Federring zu 20190 für Motoren 75181 bis 77280	14 × 3/5 DIN 127
20191a	cyhyw	Sicherungsdraht zu 20190 für Motoren ab 77281	1,5 ⌀ 775 lg.
20193	cyift	Dichtung zu 20197	D 478 n 12
20197	cyimo	**Filtersieb kompl.** mit 20198 bis 20200	D 1710 t 53 (D 2181 f 1)
20198	cying	Filtersieb	D 1710 f 4
20199	cyior	Filter	D 2182 f 1
20200	cyipp	Sicherungsdraht zu 20199	0,5 ⌀ × 160 lg.
20201	cyirn	**Oelrückleitung kompl.** (6 × 8 ⌀ × 1200 lang) für Motoren 75181 bis 75808 mit 20202 bis 20204	D 363 f 175
20201a	cyisy	**Oelrückleitung kompl.** (6 × 8 ⌀ 1004 lang) für Motoren ab 75809	D 363 f 197
20202	cyite	Stopfen zu 20201	D 409 f 51
20203	cyjas	Anschlußschraube zu 20201	D 409 f 19
20204	cyjex	Lötring zu 20201	D 422 f 8
20205	cyjia	Deckel hinten an Motoren 75181 bis 75880 (Ersetzt durch 20205a)	D 430 f 10
20205a	cyjog	Deckel hinten mit angeschweißtem Oelfangblech	D 438 f 163
20206	cyjyk	Dichtung zwischen 20205 bzw. 20205a und Kurbelgehäuse	D 477 f 4
20207	cykay	Kopfschraube (3/8" × 16 DIN 61) zu 20205 und 20205a	D 42 f 33
20208	cykdi	Sicherungsdraht zu 20207	1,5 ⌀ 1000 lg.
20209	cyked	**Hauptlagerdeckel** rechts (Bei Ersatzlieferung ist das Rückschlagventil 21312 nicht mehr einzubauen)	D 2003 c 8
20210	cykfo	Deckel links	D 434 d 39
20211	cykig	Blechdeckel zu 20210	D 438 d 75
20212	cykke	Filzring in 20210	D 339 f 18
20213	cykom	Kopfschraube (1/2" × 25 DIN 61) zu 20210	D 42 f 35
20214	cyksu	Sicherungsdraht zu 20213	1,5 ⌀ 210 lg.

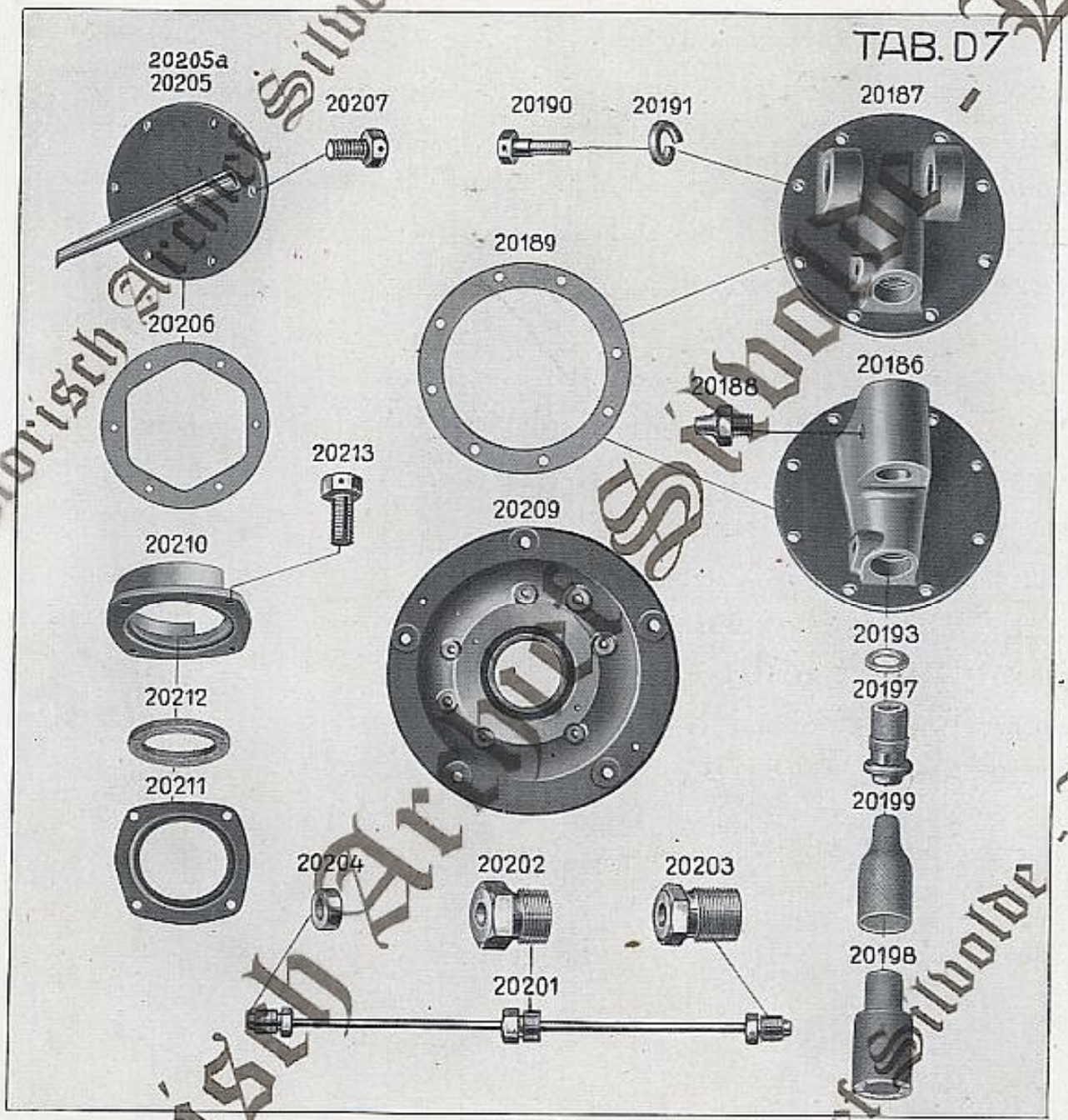

Historisch Archief Sliedrecht - Land

Best.-Nr.	Drahtwort	Bezeichnung	Fabrik-Nr.
20215	cykta	**Zahnrad** (z=47)	D 765 d 228
20216	cykup	Rollenlager	NIM 35
20217	cykyr	Bolzen zu 20216	D 504 f 51
20218	cylaf	Ring zu 20216	D 321 f 77
20219	cylci	Distanzring zu 20216 (Ersetzt durch 20219b) .	D 349 f 39
20219a	cylek	Distanzring zu 20216 (Ersetzt durch 20219b) .	D 349 f 131
20219b		Distanzring zu 20216	D 341 f 27
20220	cylfm	Sprengring	D 341 f 11
20221	cylja	Gewindestift zu 20217	3/8" × 16 DIN 416
20222	cylou	Oelleitung kompl. zu 20215 (4 × 6 ∅ × 360 lang) an Motoren 75181 bis 76280 mit 20223 bis 20226 (Ersetzt durch 20222a) . . .	D 363 f 154
20222a	cylux	**Oelleitung kompl. zu 20215** (4 × 6 × 344 lang) .	D 363 f 191
20223	cylvo	Ring zu 20222	D 422 f 12
20224	cylwe	Ueberwurfmutter zu 20222	D 230 f 9
20225	cyman	Anschlußschraube zu 20222	D 409 f 38
20226	cymdy	Lötring zu 20222	D 422 f 13
20227	cymet	Versatzstück zu 20222 und 20222a . . .	D 410 f 47
20228	cymfe	Schmiernippel zu 20222 und 20222a . .	N 791 n 23

Historisch Archief Suhlde

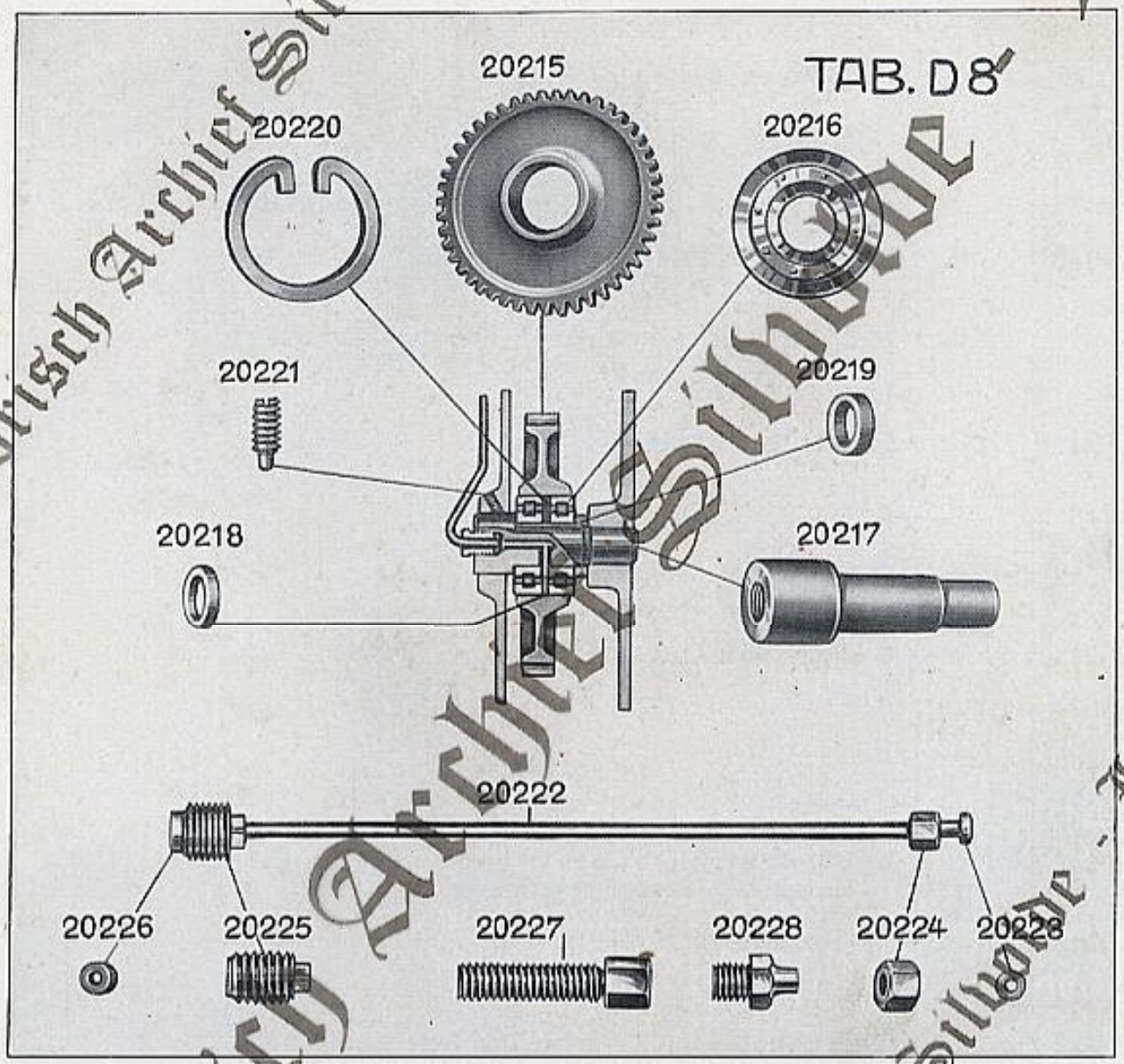

Historisch Archief Silvolde - Lan

Best.-Nr.	Drahtwort	Bezeichnung	Fabrik-Nr.
20231	cymji	Belag (Unterlage für Brennstoffbehälter) . .	D 1761 f 14
20234	cymoc	Flacheisen mit 20231 und 20237 . . .	D 1718 f 114 D 1761 f 14 D 556 f 2
20235	cymuf	Sechskantschraube ($^1/_2$″ × 47 lang) zur Befestigung von 20234 am Kurbelgehäuse . . .	D 44 f 25
20236	cymyg	Gegenmutter zu 20235	D 203 n 1
20237	cynaz	Lederniet zu 20231 (Eisen)	D 556 f 2
20239		**Radschutz rechts kompl.** mit 20242 bis 20246 für Motoren mit elektr. Lichtanlage ohne Zapfwelle	D 2855 c 214
20240	cynih	**Radschutz rechts kompl.** mit 20242 bis 20246 (siehe auch 20239)	D 2855 c 209
20241	cynon	**Radschutz links kompl.** an Motoren 75181 bis 75511 mit 20242 bis 20246 und 20249 (Ersetzt durch 20241a)	D 2855 c 210
20241a	cynur	**Radschutz links kompl.** mit 20242 bis 20246 und 20250 . . . . . (Bei Ersatzlieferung für Motoren 75181 bis 75511 ist außerdem 22608 und 22609 zu liefern)	D 2855 t 229 (D 2855 c 210)
20242	cynvi	Deckel mit angenietetem Gelenkband 20243 zu 20239 bis 20241a	D 788 f 23
20243	cynwy	Gelenkband zu 20242	D 637 f 14
20244	cynxo	Blechniet zu 20243	4 × 10 DIN 660
20245	cynys	Vorreiber	D 624 f 6
20246	cyoaw	Blechniet zu 20245	6 × 25 DIN 660
20247	cyoeb	Sechskantschraube zur Befestigung des Radschutzes am Kurbelgehäuse . . .	$^1/_2$″ × 25 DIN 68
20248	cyogu	Federring zu 20247	14 × 3/5 DIN 127
20249	cyolt	Handgriff zu 20241	D 538 f 23
20250	cyomi	Gelenkband an 20241a zur Befestigung des Werkzeugkastens für Motoren ab 75512 . .	D 637 f 33

Historisch Archief Stuber Land

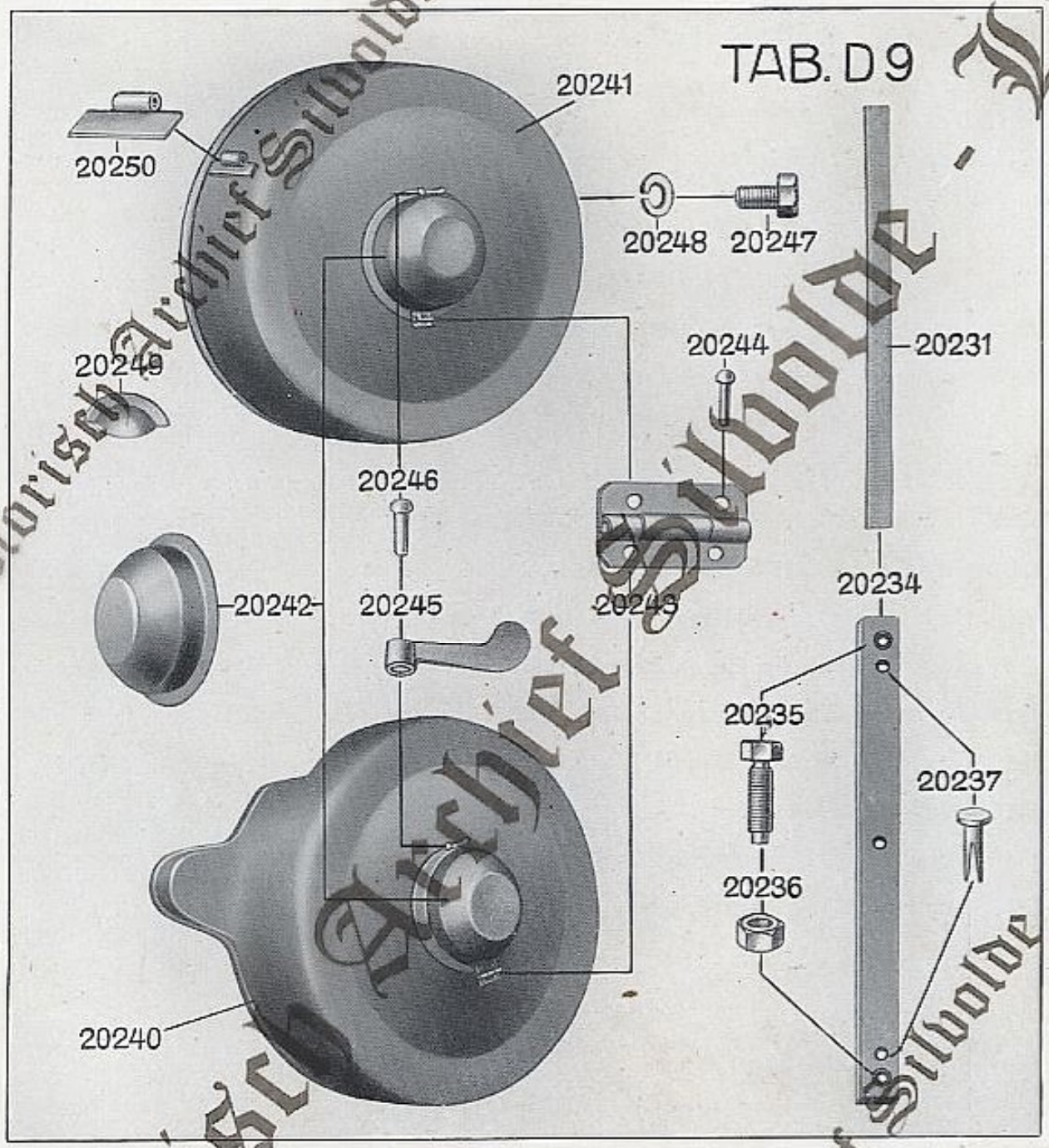

Historisch Archief Sibolde - Lan

Best.-Nr.	Drahtwort	Bezeichnung	Fabrik-Nr.
20300	cyuis	**Kurbelwelle**	D 2031 c 21
20301	cyuje	Rollenlager	N J L 100
20302	cyulg	Schleifring an Motoren 75181 bis 75688 (Ersetzt durch 20302b)	D 2033 f 8
20302a	cyunn	Schleifring an Motor 75689 bis 75913 und 75964 bis 77 . . . (Ersetzt durch 20302b)	D 2033 d 21
20302b	cyurv	Schleifring	D 2033 d 22
20303	cyuub	Filzring zu 20302, 20302a und 20302b	D 339 f 27
20304	cyuwi	Feder zu 20302, 20302a und 20302b	D 650 n 38
20305	cyvap	Schaftschraube (in Kurbelwelle eingeschraubt)	D 4 f 5
20306	cyvda	Schleifring (fest)	D 2033 d 13
20307	cyvev	Schleifring (fest)	D 2033 d 14
20308	cyvnu	Gewindestift zu 20306 und 20307	6×8 DIN 551
20309	cyvoe	Dichtung zu 20306	D 491 f 153
20310	cyvuh	Dichtung zu 20307	D 491 f 152
20311	cywau	Stiftschraube zu Schleifring 20306 und 20307	D 22 f 32
20313	cywez	Kronenmutter zu 20311	3/8" DIN 935
20314	cywic	Splint zu 20313	2×22 DIN 94
20315	cywjo	Oelring	D 325 d 13
20316	cywka	Dichtung zu Oelring	D 491 f 17
20317	cywny	Senkschraube	D 113 n 2


fa. Th. H. Tangelder & Zn. - Silvolde
Reparatie-inrichting
Landbouwmachines en Tractoren
Oude Dinxperloseweg 62 * Telefoon 08350-3083
Bank: Cred. Boerenleenbank - Silvolde

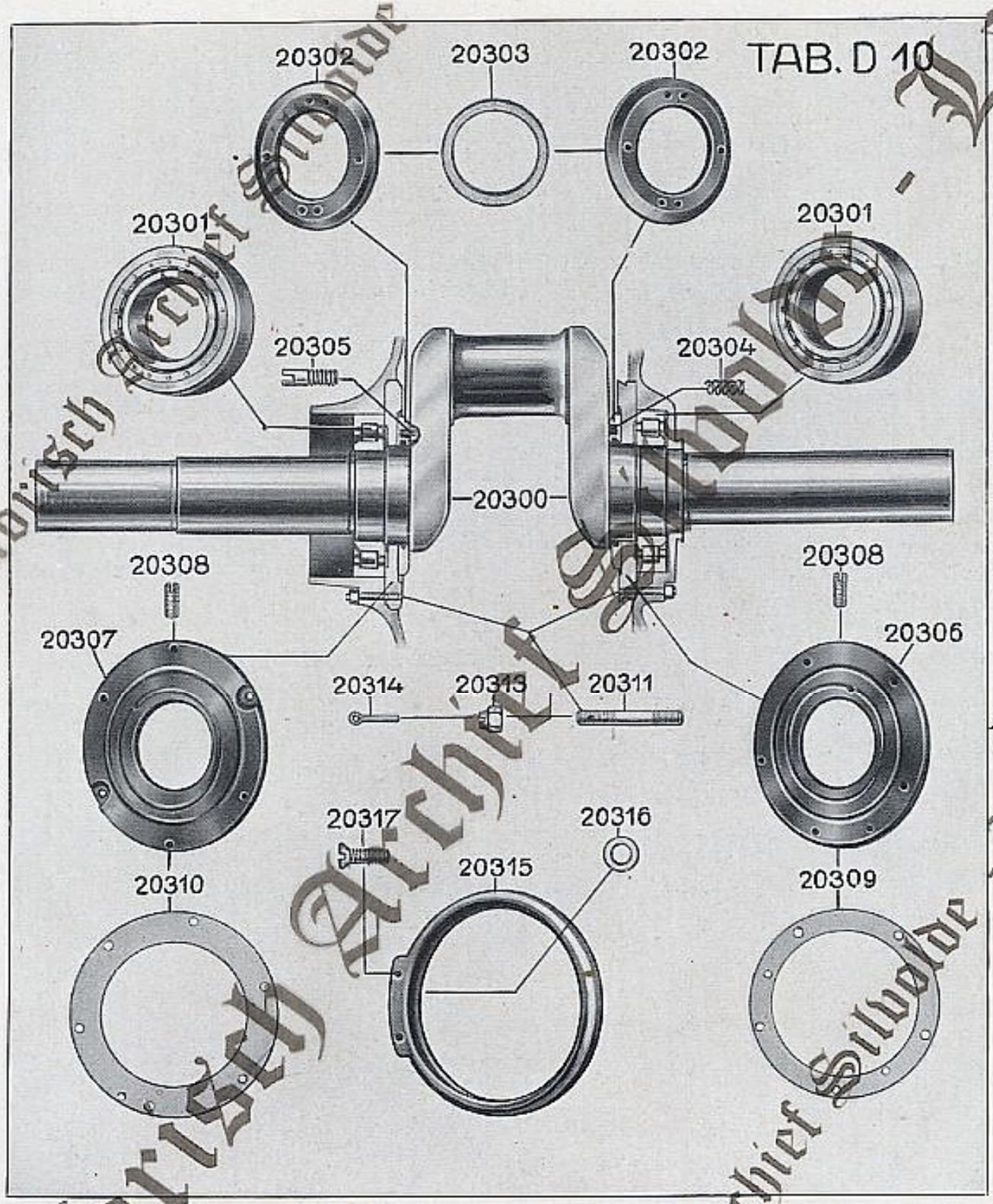

Historisch Archief Sliedrecht - Land

Best.-Nr.	Drahtwort	Bezeichnung	Fabrik-Nr.
20318	cywoi	**Festes Exzenter**	D 2063 f 23
20318a	cywul	Festes Exzenter für Motoren mit Anlaßzündung	D 2063 f 33
20319	cywym	Keil zu 20318 und 20318a	A 12×8×70 DIN 496
20320	cyxae	Ring	D 349 f 10
20321	cyxdo	**Schwungrad** rechts (an Maschinen mit geteilten Ventilatorriemen) für Motoren 75181 bis 75480	D 2035 c 31
20321a	cyxim	**Schwungrad** rechts (an Maschinen mit endlosem Ventilatorriemen) für Motoren ab 75481	D 2035 c 37
20321b	cyxni	**Schwungrad** rechts für Maschinen mit Anlaßzündung	D 2035 c 39
20322	cyxot	Nasenkeil zu 20321 bis 20321b	D 561 f 2
20323	cyxsa	**Schwungrad** links (an Maschinen mit Scherbolzenkupplung) für Motoren 76181 bis 76280	D 2035 c 25
20323a	cyxuw	**Schwungrad** links (an Maschinen mit Sicherheitskupplung) für Motoren 75181 bis 76180 und ab 76281	D 2035 c 34
20324	cyybo	Nasenkeil zu 20323 und 20323a	D 561 f 1
20325	cyyle	Ring (hinter Schwungrad 20323 und 20323a)	D 321 f 74
20326	cyymu	Keilschutzkappe	D 788 f 13
20327	cyzai	Verschraubung	D 410 f 37
20328	cyzen	Schmiernippel	N 791 n 23
20329	cyzir	Schutz	D 2855 d 167
20330	cyzox	Senkschraube zur Befestigung des Schutzes 20329	3/8″×22 DIN 63

Historisch Archief Stuttgart - Land

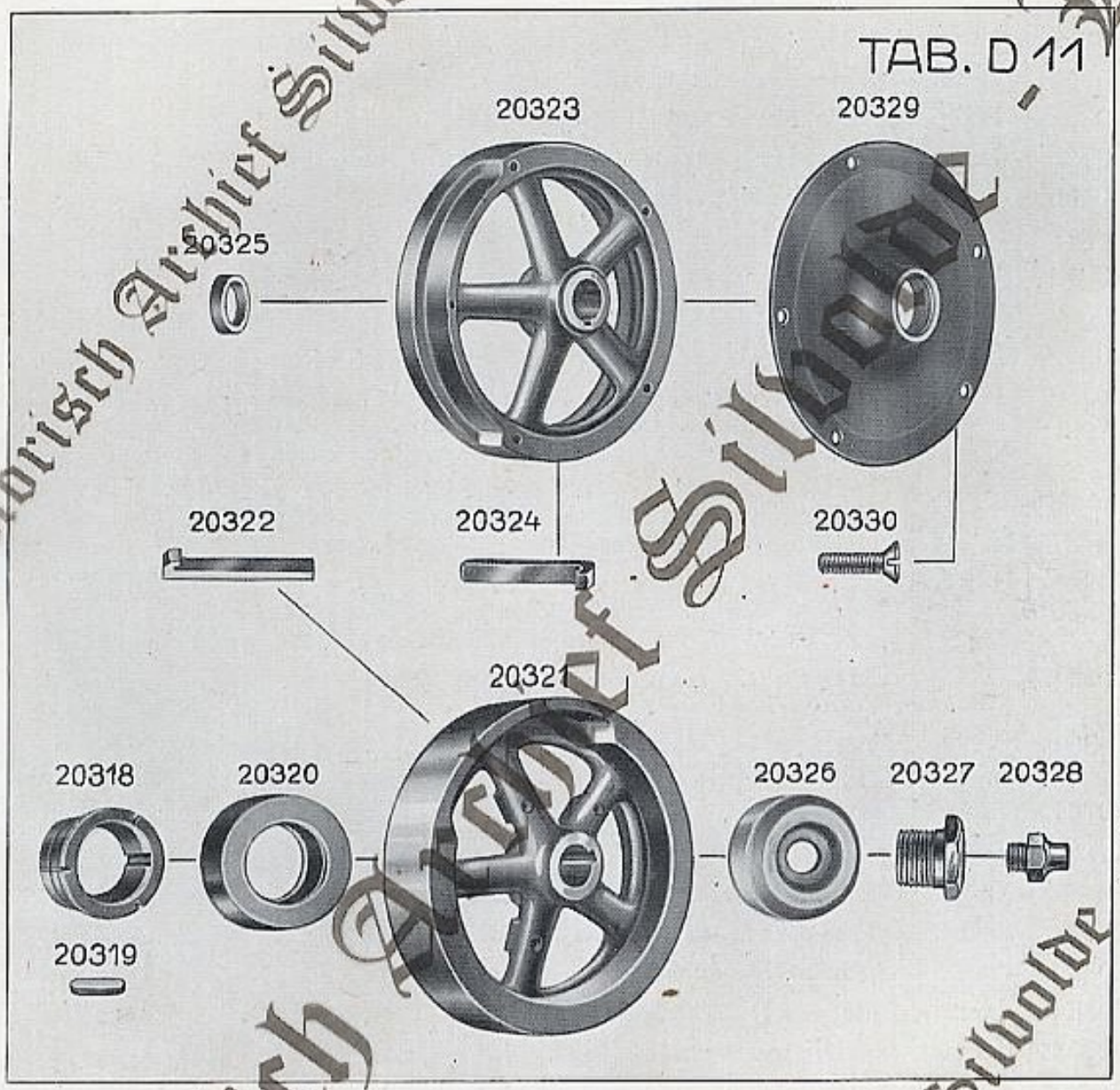

fa. Th. H. Tangelder & Zn. - Silvolde
Reparatie-inrichting
Landbouwmachines en Tractoren
Oude Dinxperlosseweg 62 • Telefoon 08350-3083

Best.-Nr.	Drahtwort	Bezeichnung	Fabrik-Nr.
20360	dacpo	**Pleuelstange kompl.** bestehend aus: 20361 und 20365	D 3100 s 3
20361	dacwa	Pleuelstange und Deckel mit 20362 bis 20364 und 20366 bis 20370	D 3100 t 4 (D 2041 c 30/31)
20362	dacyu	Pleuelschraube	D 94 f 13
20363	dadam	Kronenmutter zu 20362	D 211 n 1
20364	dadbu	Splint zu 20363	4×35 DIN 94
20365	dades	Pleuellager, aus 2 Lagerhälften bestehend .	D 702 t 81
20366	dadiv	Rundkeil zu 20365	D 564 n 2
20367	dadob	Zwischenlage (0,1 mm stark)	D 2042 f 6
20368	dadpa	Zwischenlage (0,2 mm stark)	D 2042 f 7
20369	dadry	Büchse in 20361	D 351 f 97
20370	dadsi	Gewindestift zu 20369	3/8″×14 DIN 416
20380		Kolben kompl. an Motoren 75181 bis 76680, bestehend aus: 20381, 20382, 20384 bis 20386, 20387, 20388 und 20389 bis 20391 (Ersetzt durch 20380b)	D 3110 s 4
20380a		Kolben kompl. an Motoren 76681 bis 77 . . . bestehend aus: 20381a, 20382, 20384 bis 20386, 20387, 20388 und 20389 bis 20391 (Ersetzt durch 20380b)	D 3110 s 7
20380b		**Kolben kompl.** bestehend aus: 20381b, 20382, 20384, 20385, 20386a, 20387 20388a bis 20391 .	D 3110 s 32
20381		Kolben an Motoren 75181 bis 76680 (Ersetzt durch 20381b)	D 2056 c 49
20381a		Kolben an Motoren 76681 bis 77 . . . (Ersetzt durch 20381b)	D 2056 c 79
20381b		Kolben . . . . . (Bei Ersatzlieferung für Motoren 75181 bis 77 . . . sind außerdem 3 Kolbenringsicherungen 20386a und 1 Sicherungsschraube 20388a zu liefern)	D 2056 c 107
20382	daero	Oelrohr mit Schraube 20383 in 20380 . .	D 361 f 59
20383	daeuv	Schraube zu 20382	D 409 f 18
20384	daext	Mutter (R 1/4″) auf 20383	D 203 f 9
20385	daeyw	Kolbenring	D 335 f 26
20386	dafac	Kolbenringsicherung für Motoren 75181 bis 77	D 4 f 9
20386a		Kolbenringsicherung für Motoren ab 77 . . .	D 4 f 19
20387	dafeh	Kolbenbolzen	D 2057 f 9
20388	dafga	Sicherungsschraube mit Mutter 20389 für Motoren 75181 bis 77	D 93 f 66
20388a		Sicherungsschraube mit Mutter 20389 für Motoren ab 77	D 93 f 119
20389	dafik	Mutter zu 20388 und 20388a	D 249 f 7
20390	dafki	Federring (mit Sicherung) zu 20388 und 20388a	D 315 f 4
20391	dafmo	Splint zu 20389	3×35 DIN 94

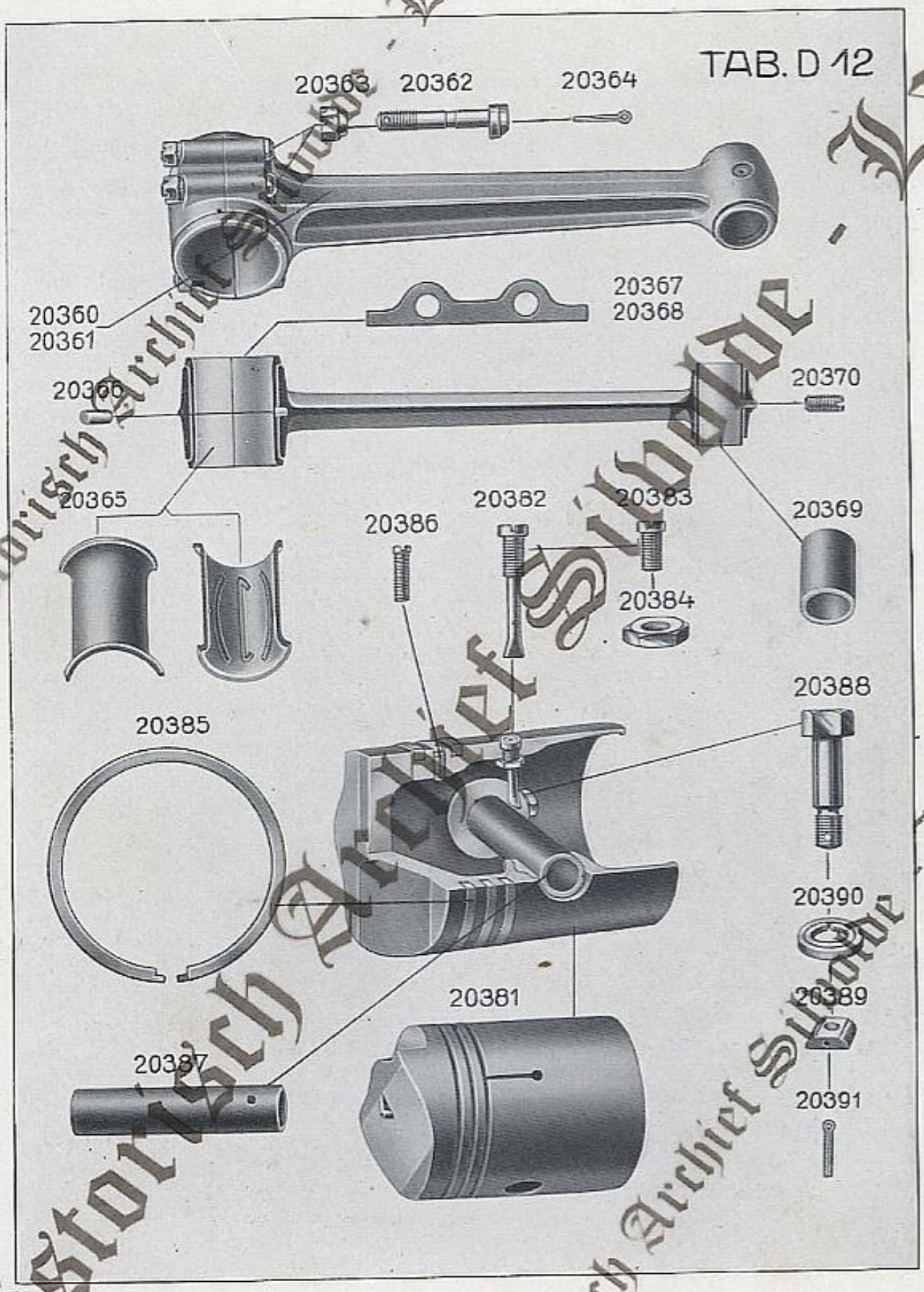

Historisch Archief Suhrade - Lam

Best.-Nr.	Drahtwort	Bezeichnung	Fabrik-Nr.
20420	daiek	**Luftklappensitz kompl.** bestehend aus: 20421 bis 20427	D 3120 s 5
20421	daiin	Luftklappensitz	D 2071 c 15
20422	daija	Dichtung zu 20421	D 491 f 172
20423	dailc	Schraube in Luftklappensitz	D 70 f 1
20424	daims	Luftklappe	D 661 f 55
20425	daipt	Anschlag	D 2072 f 7
20426	dairr	Kopfschraube zur Befestigung von 20424 und 20425	D 42 f 46
20427	daith	Sicherungsdraht zu 20426	1,5 ⌀ 500 lg.
20428	daiux	Kopfschraube zur Befestigung des Luftklappensitzes am Kurbelgehäuse	3/8″ × 28 DIN 931
20429	daivo	Federring zu 20428	11 × 2,5/4 DIN 127
20435	dajho	**Luft-Doppel-Filter kompl.** bestehend aus: 20436 bis 20444 und 20447	D 2140 c 19
20436	dajiw	Stange	D 1605 f 67
20437	dajku	Mutter zu 20436	B 1/2″ DIN 555
20438	dajma	Sieb	D 1710 d 22
20439	dajoc	Sieb	D 1710 d 23
20440	dajuf	Steckstift zu 20439	D 520 f 12
20441	dajyg	Deckel	D 430 f 20
20442	dakaz	Mantel	D 2143 d 8
20443	dakee	Rohr	D 360 f 28
20444	dakha	Deckel mit Stütze	D 430 f 21
20446	dakju	Filzstreifen	D 491 f 199
20447	dakon	Kokosfasermasse (0,5 kg)	
20448	dakur	Bedienungsschild	D 798 d 25
20449	dakvi	Niet zu 20448 (Aluminium)	4 × 6 DIN 660

Historisch Archief Stuldr Landbouw

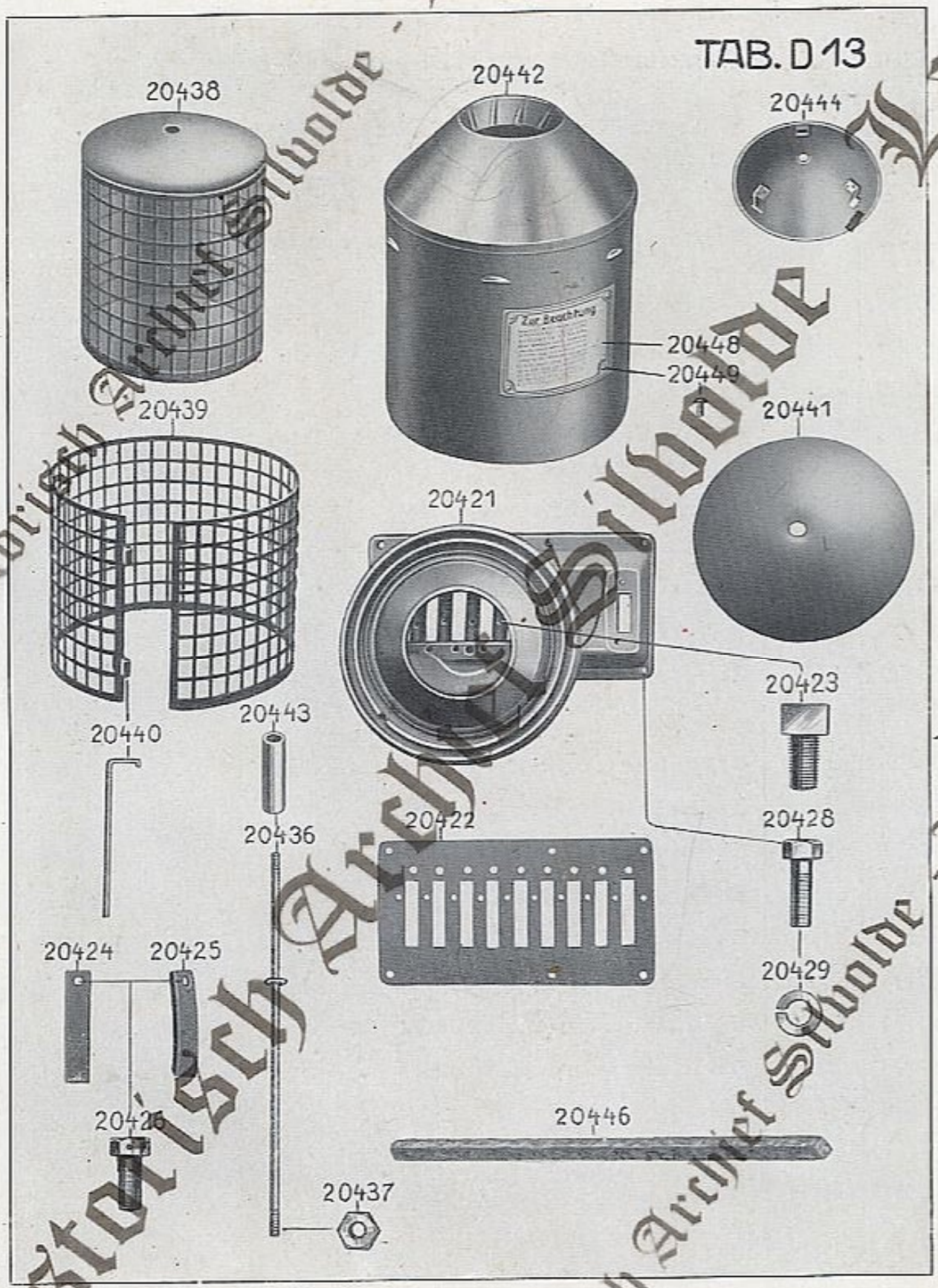

Historisch Archief Stholde - Land

Best.-Nr.	Drahtwort	Bezeichnung	Fabrik-Nr.
20480	daniz	**Wasserkasten kompl.** bestehend aus: 20481, 20496, 20501, 20502, 20503b, 20508 und 20509a	D 2190 s 4
20481	danof	**Wasserkasten** mit 20482, 20483, 20486, 20489, 20492, 20493, 20505 und 20506 . . . . . (Bei Ersatzlieferung für Motoren 75181 bis 76258 ist außerdem 20503b und 20509a zu liefern)	D 2190 t 5 (D 2191 b 7)
20482	danpe	Stiftschraube zur Befestigung von Steigrohr und Kühlerschutz	1/2"×28 DIN 411
20483	danui	Stiftschraube zur Befestigung des Steigrohres	1/2"×55 DIN 411
20484	danva	Mutter zu 20482, 20483 und 20511 . . .	1/2" DIN 934
20485	daocs	Federring zu 20484	14 × 3/5 DIN 127
20486	daoff	Stiftschraube zur Befestigung der Rohrschelle 20657	3/8"×18 DIN 412
20487	daoiz	Mutter zu 20486	3/8" DIN 934
20488	daoll	Federring zu 20487	11×2,5/4 DIN 127
20489	daomb	Stiftschraube zur Befestigung der Kühlerabdeckung für Ackermaschinen ab 75181 und Verkehrsmaschinen 75181 bis 76664	3/8"×25 DIN 411
20489a	daont	Stiftschraube (3/8"×12) zur Befestigung der Kühler-Klappenabdeckung für Verkehrsmasch. ab 76665	D 22 f 119
20490	daood	Flügelmutter zu 20489	3/8" DIN 313
20490a	daora	Sechskantmutter zu 20489a	3/8" DIN 934
20491	daosk	Scheibe zu 20490	10,3 DIN 125
20491a	daoug	Federring zu 20490a	11×2,5/4 DIN 127
20492	daovy	Rohrstück für Kühlerelemente	D 372 f 3
20493	daoxe	Gewindestift zu 20492	6 × 10 DIN 553
20494	daozi	Ueberwurfmutter zu 20492	D 237 f 1
20495	dapak	Dichtungsring auf 20492	D 470 f 6

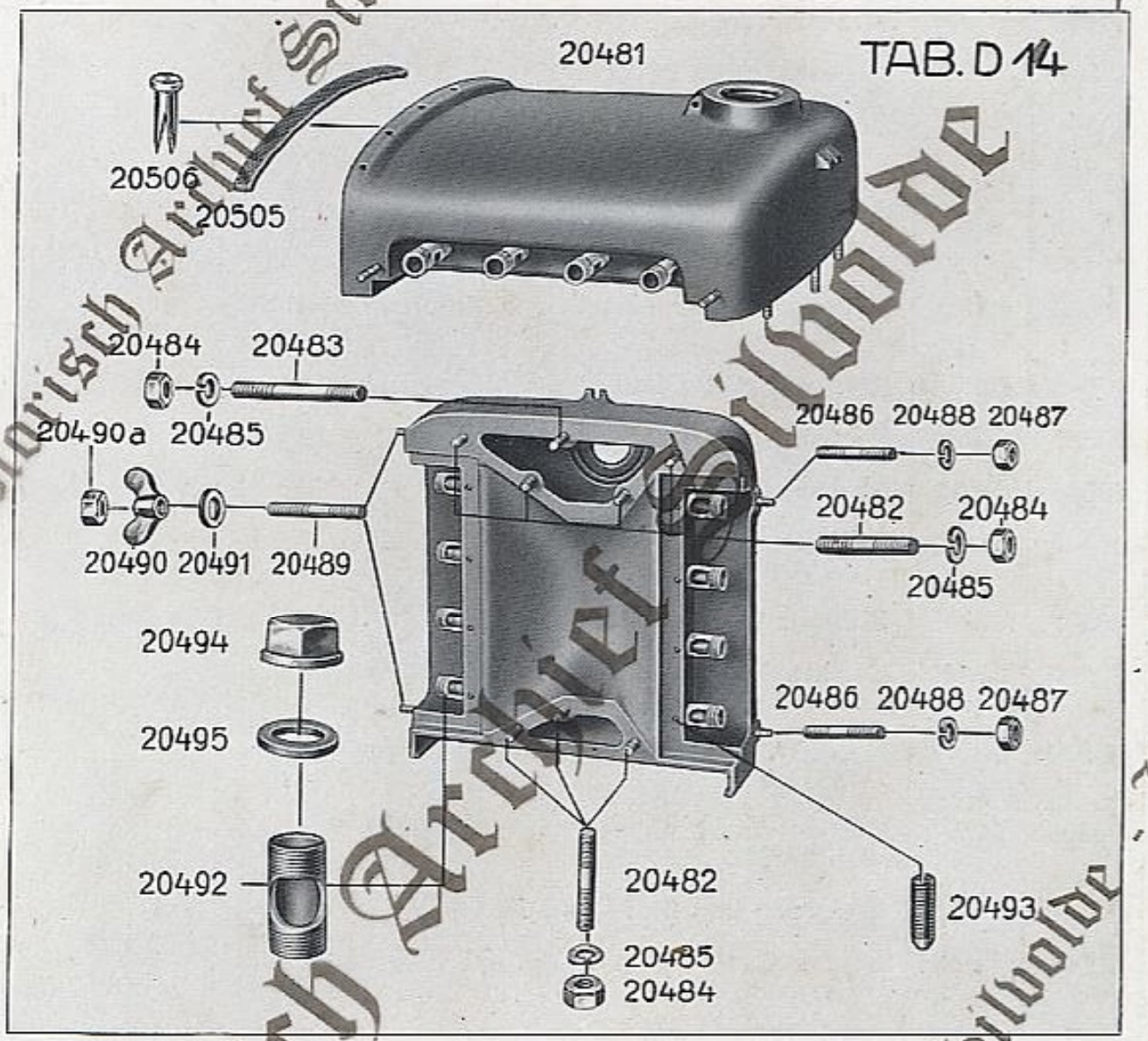

Historisch Archief Silvolde - Lanz



fa. Th. H. Tangelder & Zn. - Silvolde

Reparatie-inrichting

Landbouwmachines en Tractoren

Oude Dinxperloseweg 62 ★ Telefoon 08350-3083

Bank: Coöp. Boerenleenbank - Silvolde

Best.-Nr.	Drahtwort	Bezeichnung	Fabrik-Nr.
20496	dapep	**Deckel kompl.** bestehend aus: 20497 bis 20500	D 437 t 9
20497	dapgi	Klappdeckel	D 437 f 8
20498	dapit	Gummiring zu 20497	D 484 f 1
20499	dapno	Börderring zu 20497	D 330 f 56
20500	dapoz	Blechniet zu 20497	6 × 13 DIN 660
20501	dappy	Bolzen in 20497	D 501 f 68
20502	dapuc	Sprengring zu 20501	D 342 f 25
20503	dapvu	Ring mit Feder kompl. an Motoren 75181 bis 76258 (Ersetzt durch 20503a)	D 655 f 19 D 328 f 11
20503a	dapxa	**Ring mit Feder kompl.** für Motoren 75181 bis 77318	D 655 f 27
20503b	dapyd	**Ring mit Feder kompl.** für Motoren ab 77319 .	D 655 f 28
20505	daraj	Unterlage an 20480 angenietet	D 1761 f 11
20506	dardu	Lederniet zu 20505	D 556 f 2
20507	dareo	Sieb zur Wassereinfüllöffnung an Motor 75181 bis 76180 (Ersetzt durch 20507a) . . .	D 1710 t 44
20507a		Sieb zur Wassereinfüllöffnung	D 1710 f 48
20508	darfa	Gewindestift für nicht benutztes Loch zum Anbau der Kühlerdeckung	3/8" × 16 DIN 550
20509	daris	Knopf zum Einhängen von 20503a für Motoren 76259 bis 77280	D 511 f 14
20509a	darje	Knopf zum Einhängen von 20503b für Motoren ab 77281	D 511 f 15
20510	daroy	**Steigrohr** (mit 20511 und 20513)	D 2196 t 6 (D 2196 c 4)
20511	darub	Stiftschraube in 20510 zur Befestigung des Laternenhalters	1/2" × 32 DIN 411
20512	darwi	Deckel zu 20510	D 432 d 67
20512a	daryc	Deckel zu 20510 (an Maschinen mit elektr. Lichtanlage und Anlaßzündung)	D 432 d 68
20513	dasap	Dichtung zu 20512 und 20512a . . .	D 491 f 201
20514	dasda	Kopfschraube zu 20512 und 20512a . .	D 402 f 16
20515	dasev	Ring (auf 20511) für Motoren ohne Lichtanlage	D 360 f 37
20516	dasnu	Dichtung zwischen Steigrohr und Wasserkasten	D 474 f 46
20517	dasoe	Dichtung unter Steigrohr	D 474 f 47

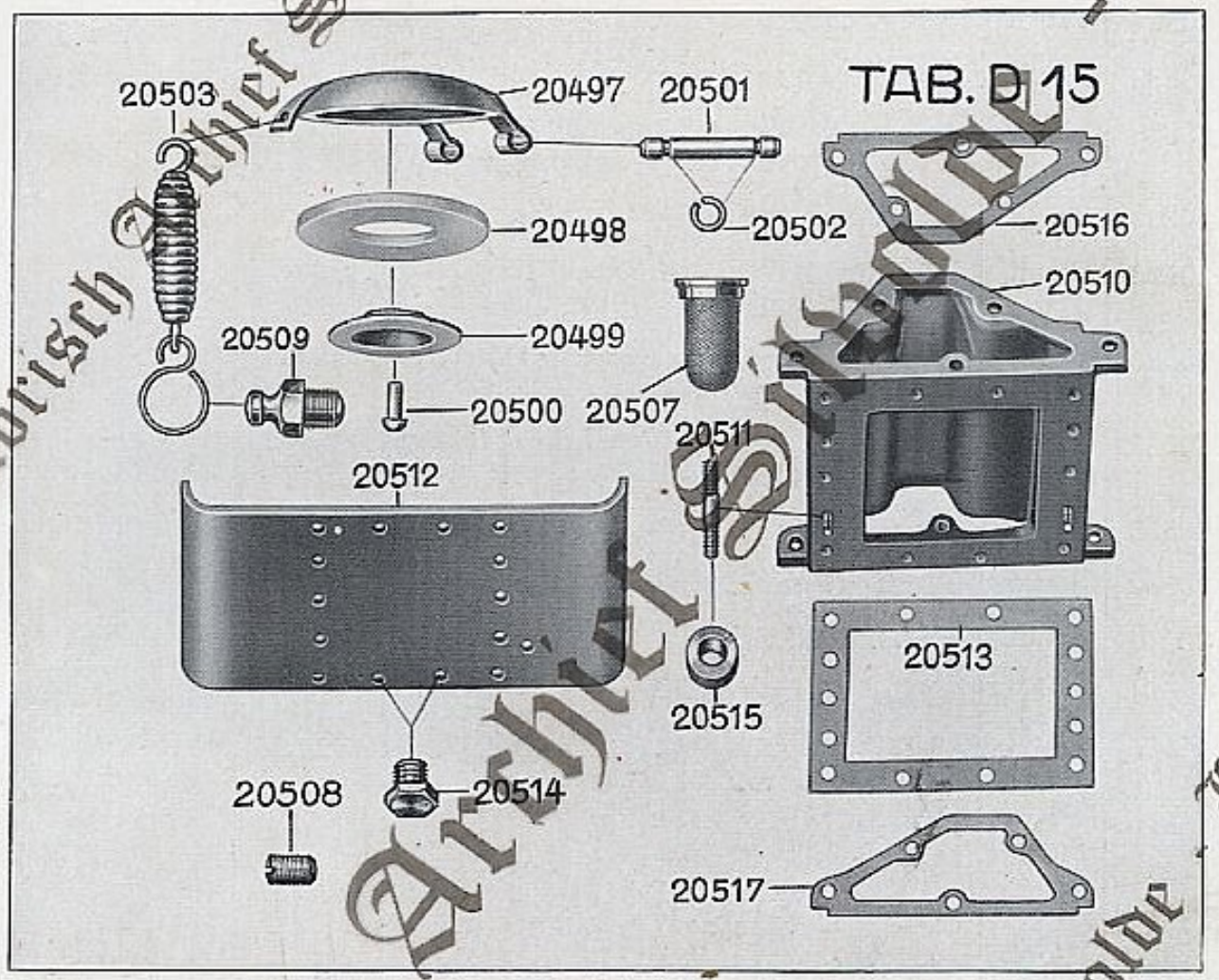

Historisch Archief Sliedrecht - Lan

Best.-Nr.	Drahtwort	Bezeichnung	Fabrik-Nr.
20520	dasyi	**Kühlerschutz**	D 2855 c 188
20521	datau	Dichtung zwischen Kühlerschutz und Wasserkasten	D 474 f 48
20530	datym	**Kühlerelement**	D 2192 f 14
20531	dauch	**Kühlerelement** (hinten)	D 2192 d 15
20532	daudo	**Kühlerelement** (vorn)	D 2192 d 16
20533	dauim	**Kühlerabdeckung** (Oberteil) für Verkehrsmasch. 75181 bis 76664 und Ackermasch. ab 75181	D 1712 f 61
20534	daulb	Handgriff an 20533	D 531 f 3
20535	dauni	**Kühlerabdeckung** (Unterteil) für Ackermaschinen ab 75181 und Verkehrsmaschinen 75181 bis 76664	D 1712 f 102
20536	dauot	Blechabdeckung (anstelle defekt gewordener Kühlerelemente 20530)	D 1712 f 150
20537	daups	Blechabdeckung (anstelle defekt gewordener Kühlerelemente 20531 und 20532)	D 1712 f 149
20538	daurp	Büchse bei Anbau von 20536 bzw. 20537	D 351 f 153
20539	dausa	Dichtungsring zu 20538	D 470 f 6
20540	dauuw	**Windflügelblock**	D 2133 c 10

Historisch Archief Sibolde - Lan

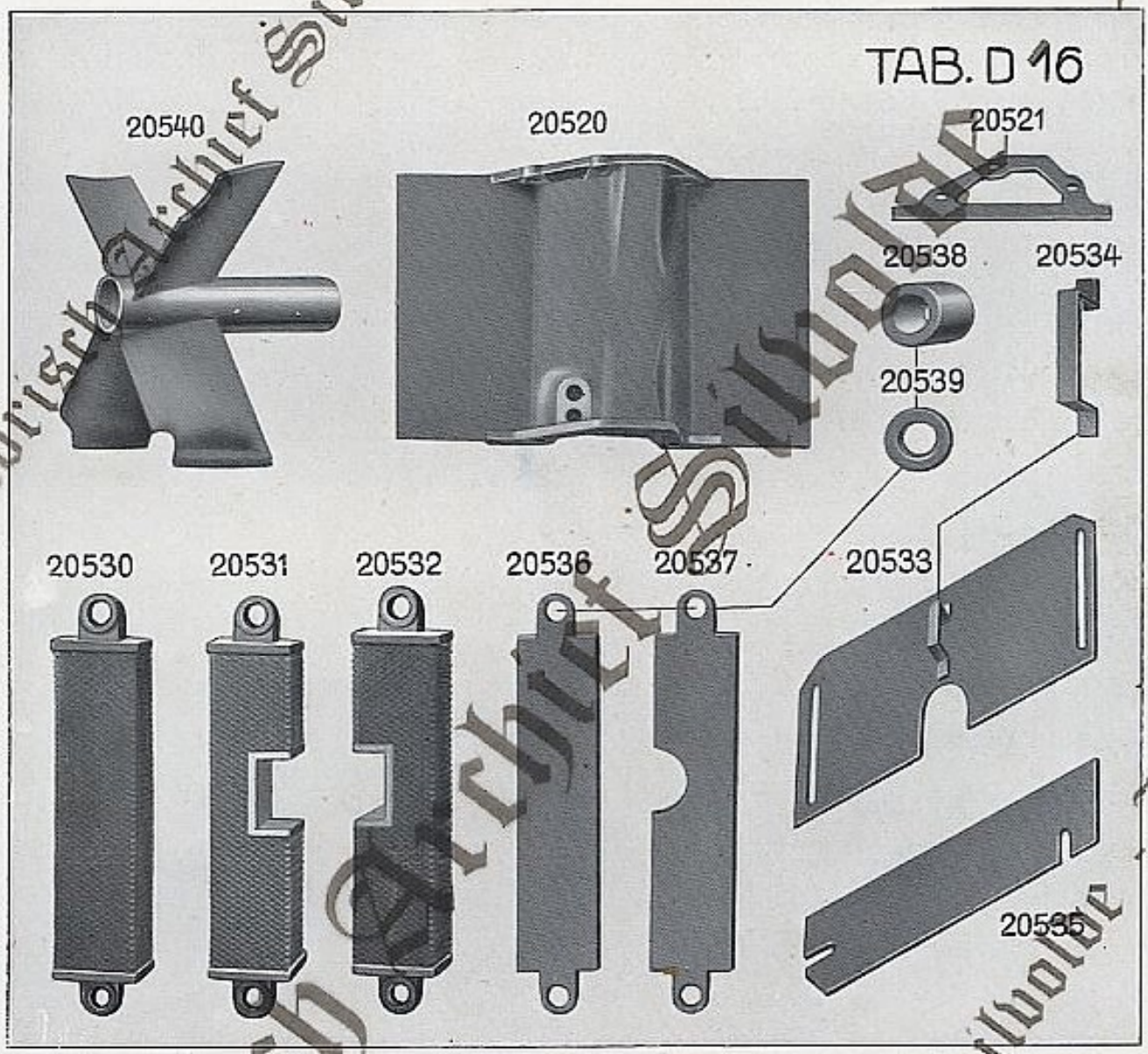

Historisch Archief Sliedrecht

Best.-Nr.	Drahtwort	Bezeichnung	Fabrik-Nr.
20541	dauxu	**Welle**	D 1601 d 329
20542	dauyx	Schmiernippel zu 20541	N 791 n 23
20543	dauzy	Kegelrollenlager	Ke 304
20545	davbo	Paßscheibe (am Außenring des Kegelrollenlagers, 0,1 mm stark)	D 304 f 77
20545a	davem	Paßscheibe (am Außenring des Kegelrollenlagers, 0,2 mm stark)	D 304 f 78
20545b	davfy	Paßscheibe (am Außenring des Kegelrollenlagers, 0,3 mm stark)	D 304 f 79
20547	davip	Mutter links	D 249 f 32
20548	davle	Büchse zu 20547	D 356 f 63
20549	davmu	Mutter rechts für Motoren 75181 bis 75380	D 249 f 31
20549a	davow	Mutter rechts für Motoren ab 75381	D 249 f 33
20550	davuz	Büchse zu 20549 für Motoren 75181 bis 75380	D 356 f 62
20551	davya	Filzring	D 339 f 48
20553	dawen	Bolzen zu 20547, 20549 und 20549a	D 501 f 86
20554	dawir	Sicherungsdraht zu 20553	1 ⌀ 250 lg.
20555	dawko	Dichtung unter 20547, 20549 und 20549a	D 482 f 40
20556	dawox	Distanzring zu 20548 für Motoren ab 75381	D 321 f 136
20560	dawxy	**Windflügel kompl.**	D 2130 c 21
20561	dawyb	Keil zu 20560 und 20564	A 6×4×25 DIN 496
20562	daxaa	Kronenmutter zu 20560	D 218 n 3
20563	daxcf	Splint zu 20562	4×35 DIN 94

Historisch Archief Suhode

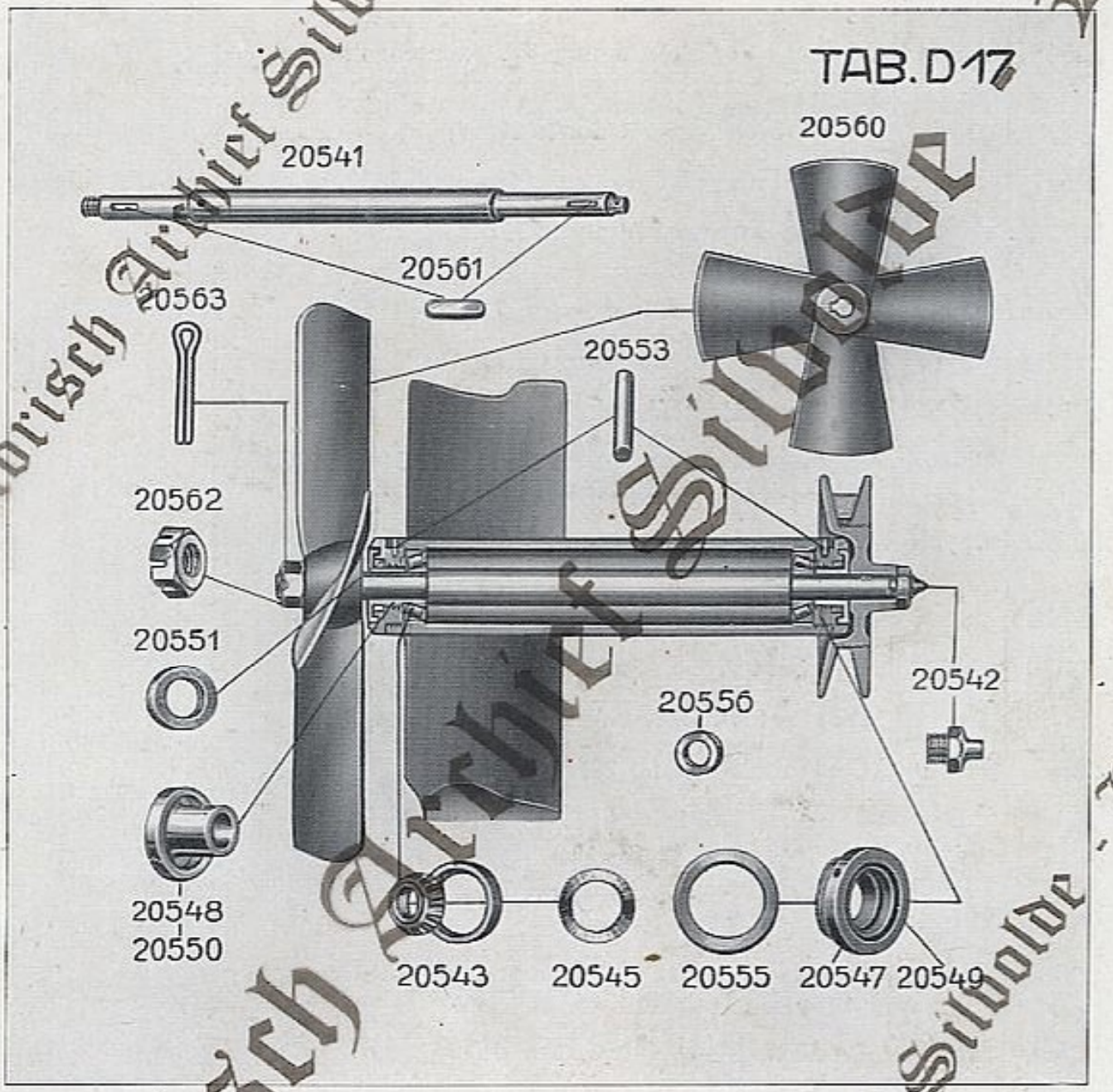

Historisch Archief Sliedrecht - Landbouw

Best.-Nr.	Drahtwort	Bezeichnung	Fabrik-Nr.
20564	daxgy	**Riemenrolle kompl.** (mit 20566) für Motoren 75181 bis 75480	D 735 f 42
20564a	daxne	**Riemenrolle kompl.** (mit 20566) für Motoren ab 75481	D 735 f 45
20565	daxoo	Mutter zur Befestigung der Riemenrolle	D 204 n 4
20566	daxus	Splint zu 20564 und 20564a an Motoren 75181 bis 78280 (Ersetzt durch 20567)	4×40 DIN 94
20567		Sicherungsbügel zu 20564 und 20564a	D 648 f 106
20570	dayba	Keilriemen an Motoren 75181 bis 75480 (Ersetzt durch 20570a)	D 745 f 15
20570a	dayhu	Keilriemen für Motoren 75181 bis 75480	D 745 f 19
20570b	dayib	Keilriemen für Motoren ab 75481	D 745 f 18
20571	daylp	**Riemenschloß kompl.** für Motoren 75181 bis 75480	D 746 f 6
20572	daynx	**Riemenschutz kompl.** für Motoren 75181 bis 75480 mit 20578 bis 20580 und 20583 bis 20586	D 2855 b 187
20572a	dayoh	**Riemenschutz kompl.** für Motoren ab 75481 mit 20578 bis 20580, 20583, 20584 und 20591 bis 20594	D 2855 t 236 (D 2855 c 220)
20578	dazer	Kopfschraube mit Mutter	B 8×35 DIN 418
20579	daziu	Federring zu 20578	9×2,5/4 DIN 127
20580	dazli	Deckel mit 20581 und 20582	D 788 t 36
20581	dazmy	Gelenkband zu 20580	
20582	dazos	Niet zu 20581	4×8 DIN 664
20583	dazud	Vorreiber	
20584	dazye	Niet zu 20583	5×13 DIN 660
20585	deaaf	Kopfschraube mit Mutter zu 20572 (für Rohrschelle)	B 3/8″×40 DIN 418
20586	deaci	Federring zu 20585 und 20587	11×2,5/4 DIN 127
20587	deaek	Sechskantschraube zur Befestigung von 20572 und 20572a am Kurbelgehäuse	M 8×14 DIN 81
20591	deams	**Rohrschelle kompl.**	D 639 d 144
20592	deapt	Sechskantschraube mit Mutter zur Befestigung von 20591 an 20572a	3/8″×20 DIN 418 3/8″×30 DIN 65
20593	dearr	Zylinderkopfschraube zu 20591	
20594	deaux	Mutter zu 20593	3/8″ DIN 555

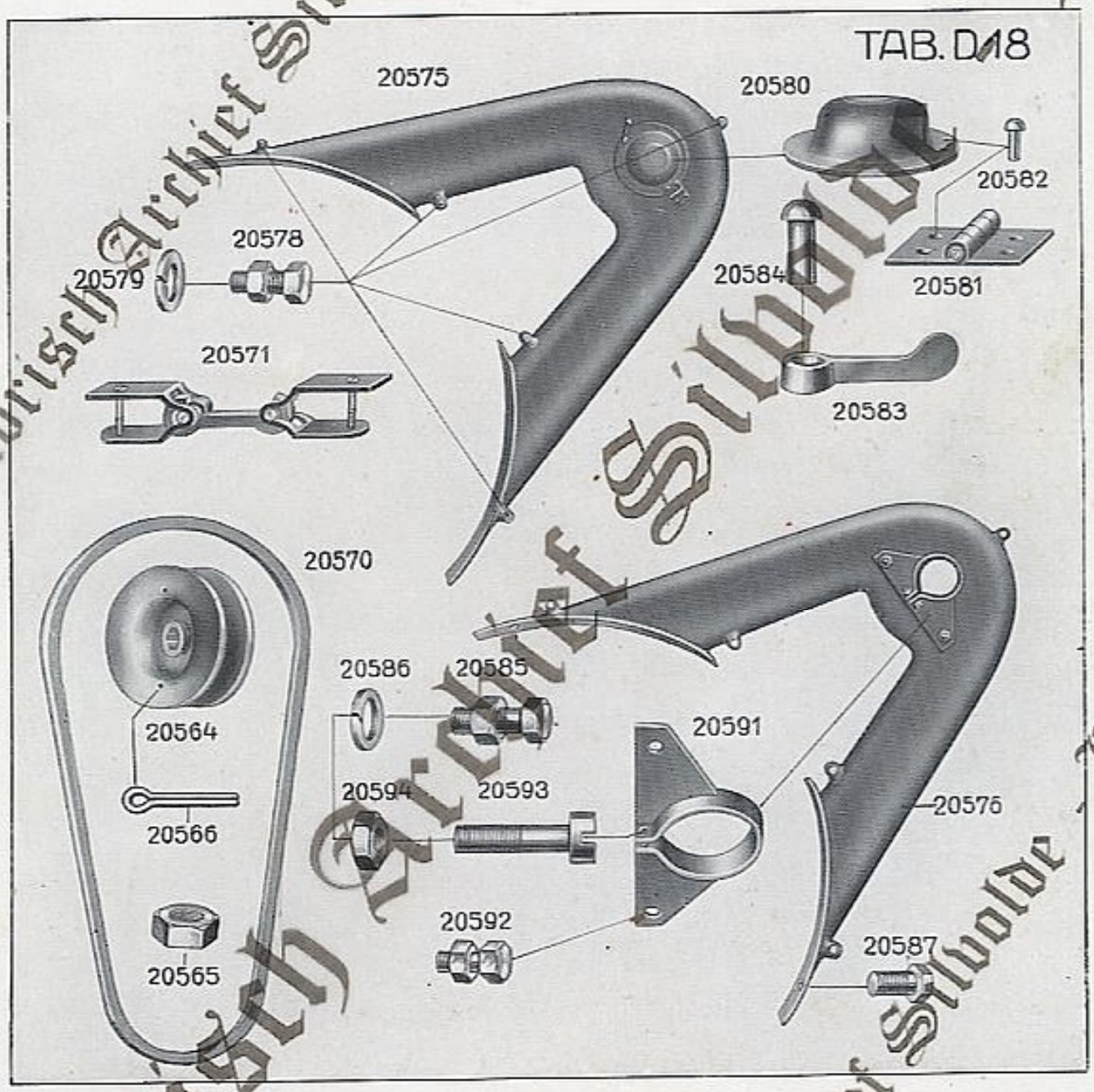

Historisch Archief Silvolde - Lan

Best.-Nr.	Drahtwort	Bezeichnung	Fabrik-Nr.
20600	debho	**Kühler-Klappenabdeckung kompl.** für Verkehrsmaschinen ab 76665, bestehend aus: 20601 bis 20608	D 2860 b 1
20601	debiw	Rahmen	D 2861 d 2
20602	debji	Klappe	D 1712 f 177
20603	debku	Klappe	D 1712 f 159
20604	debma	Zugstange zu 20602 und 20603	D 1605 d 126
20605	deboc	Führungsleiste zu 20602 und 20603	D 1718 f 185
20606	debuf	Halbrundschraube zu 20605	6 × 8 DIN 86
20607	debyg	Federring zu 20606	7 × 2/3 DIN 127
20608	decaz	Stegblech	D 1712 f 157
20610	decha	Zugbolzen	D 1605 f 127
20611	decih	Gelenkgabel zu 20610	D 612 f 34
20612	decju	Gegenmutter zu 20610	B M 10 DIN 555
20613	decon	Bolzen in 20610 und 20611	D 501 f 99
20614	decur	Splint zu 20613	3 × 15 DIN 94
20616	decwy	**Zahnbogen** mit eingenietetem Bolzen 20617	D 649 f 60
20617	decxo	Bolzen zu 20616	D 504 f 75
20618	decys	**Handhebel** mit eingenietetem Stift 20619	D 603 d 99
20619	dedaw	Stift zu 20618	D 512 f 9
20620	dedeb	Scheibe zu 20618	12,5 DIN 126
20621	dedgu	Splint zu 20617	3 × 18 DIN 94
20622	dedic	Sechskantschraube mit Mutter zur Befestigung von 20616	B 3/8" × 30 DIN 418
20623	dedmi	Federring zu 20622	11 × 2,5/4 DIN 127

Historisch Archief Sibolre - Landr

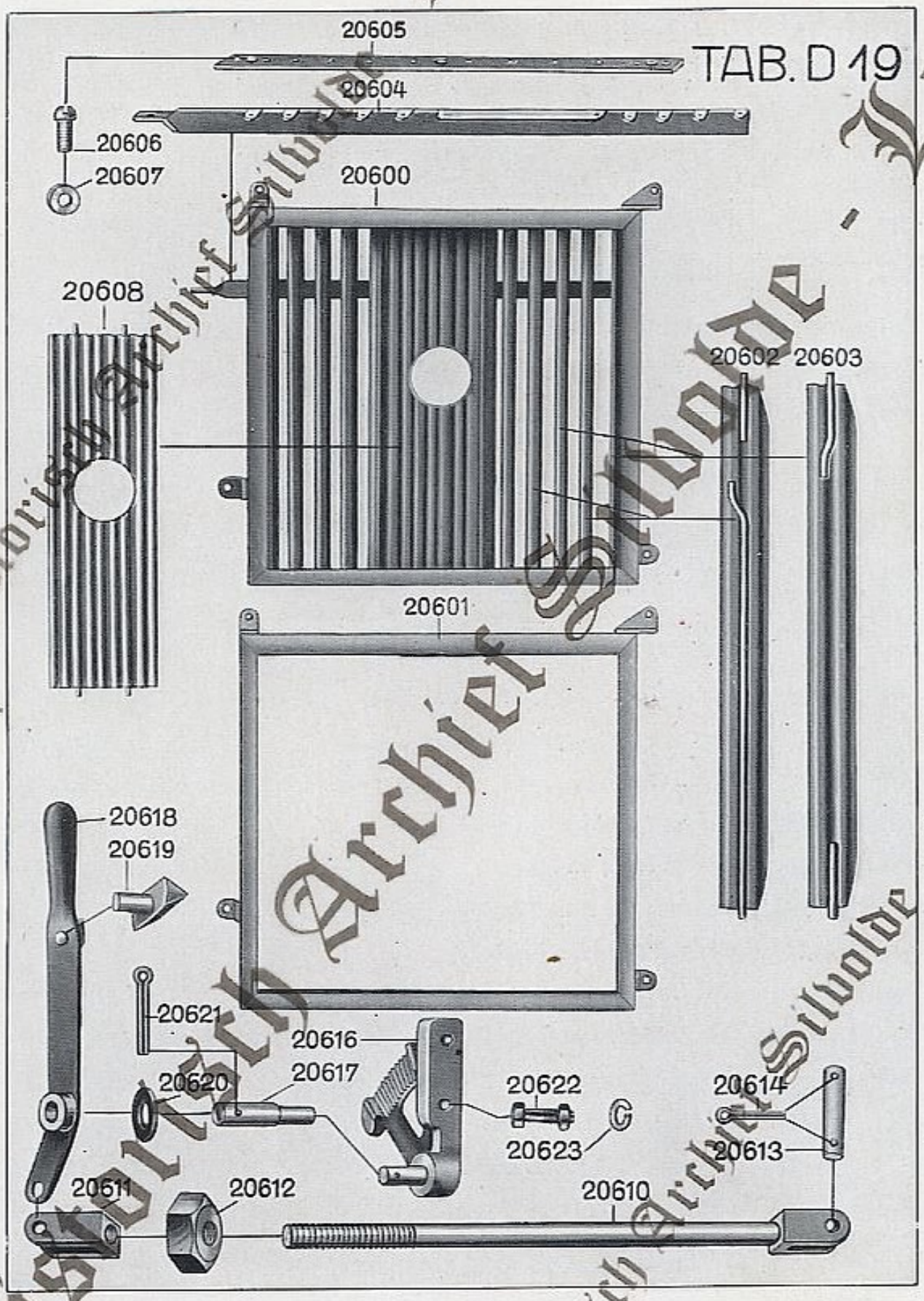

Historisch Archief Stadt Sittard - Landgraaf

Gruppe 8		**Schalldämpfer**	Tab. D 20
Best.-Nr.	Drahtwort	Bezeichnung	Fabrik-Nr.
20640	deeyn	Schalldämpfer kompl. an Motoren 75181 bis 77 . . ., bestehend aus: 20641 und 20645 bis 20649 (Ersetzt durch 20670)	D 2200 c 35
20641	deezo	**Schalldämpfer-Oberteil kompl.** für Motoren 75181 bis 77 . . . mit 20642 bis 20644	D 2200 d 33
20642	defar	Prallteller mit Halter in Schalldämpfer-Oberteil	D 438 d 70
20644	defou	Gewindestift in 20641 zur Verbindung mit 20647	3/8" × 22 DIN 411
20645	defew	Mutter zu 20644	B 3/8" DIN 555
20646	defgo	Federring zu 20645	11 × 2,5/4 DIN 127
20647	defiz	**Schalldämpfer-Unterteil kompl.** für Motoren 75181 bis 77 . . . mit 20648	D 2200 d 36
20648	defof	Rohrwinkel zu 20647	D 2200 d 36 Pos. 3
20649	defpe	Dichtung zwischen Schalldämpfer-Ober- und Unterteil	D 471 f 13
20650	defui	Gegenmutter (R 3 1/2")	D 249 f 30
20651	defva	**Ablaufrohr** mit Schelle 20652 für Motoren 75181 bis 77	D 370 f 98
20652	degao	Schelle zu 20651	D 639 f 74
20653	degeu	Verschraubung zu 20651	GF 330 1/2"
20654	degix	Dichtung zu 20653	D 478 f 19
20655	degod	Kopfschraube zu 20651	3/8" × 15 DIN 601
20656	degra	Federring zu 20655	11 × 2,5/4 DIN 127
20657	degug	**Rohrschelle** zum Schalldämpferrohr . . .	D 639 d 77
20658	degvy	Gewindestift zu 20657	D 10 f 6
20659	degxe	Mutter zu 20658	1/2" DIN 428
20660	degyh	**Auspuffkrümmer** für Motoren 75181 bis 77 . . .	D 2225 d 21
20660a		Auspuffkrümmer für Motoren ab 77	D 2225 d 37
20661	degzi	Dichtung unter 20660 und 20660a	D 474 f 42
20665	dehit	Unteres Ablaufrohr	D 371 f 39
20666	dehno	Gegenmutter zu 20665	D 204 n 4

Für Motoren ab 77 . . . siehe Tabelle 20a

Historisch Archief Stihoide Land

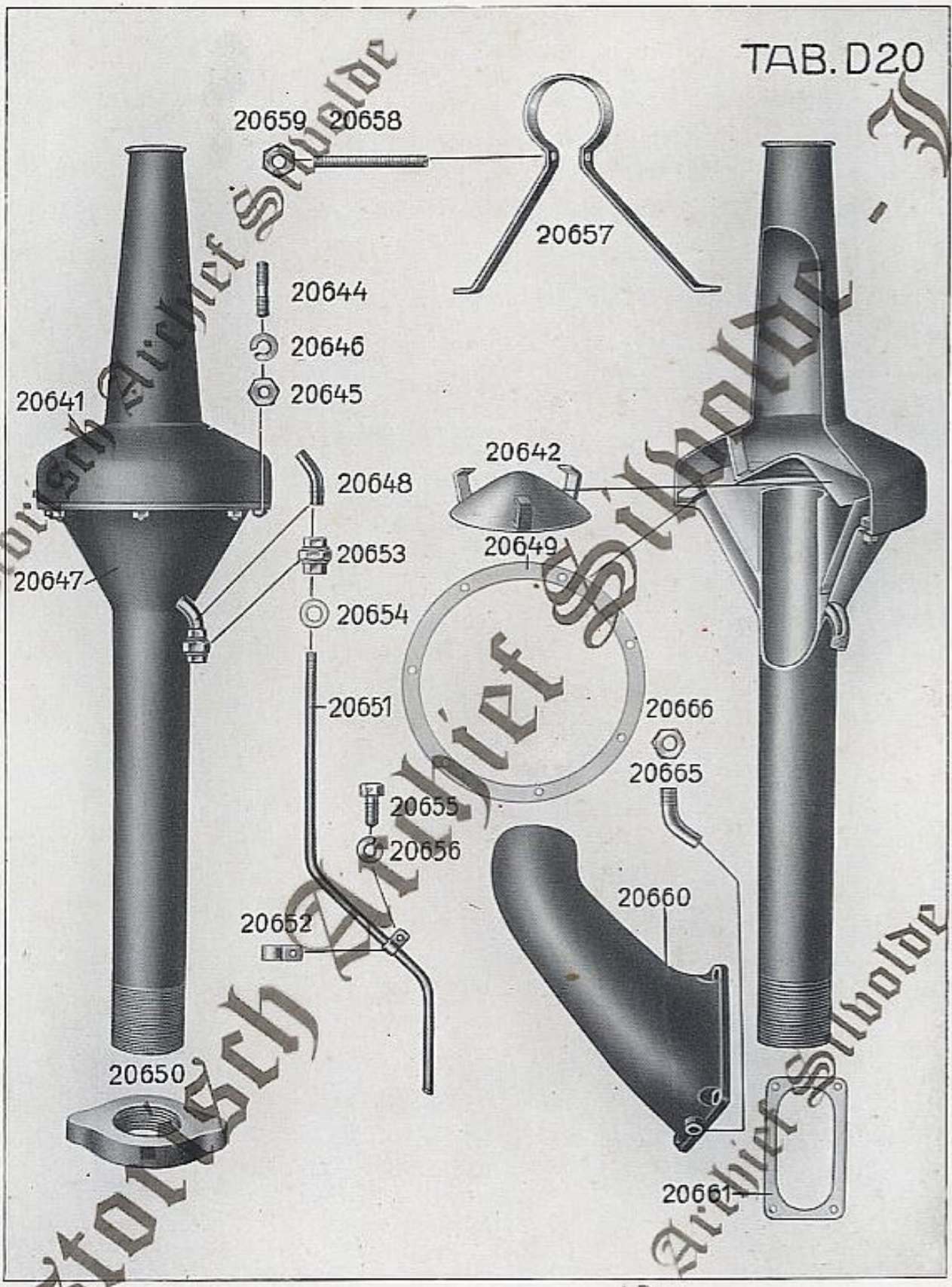

Historisch Atelier Schalde - Lamz

Best.-Nr.	Drahtwort	Bezeichnung	Fabrik-Nr.
20670	dehyd	**Schalldämpfer kompl.** an Motoren ab 77 . . . und für Ersatzlieferung, bestehend aus: 20671, 20672 und 20675 bis 20679	D 2200 c 49
20671	dehze	Schalldämpfer-Oberteil mit 20673 und 20674 für Motoren ab 77	D 2200 d 53
20672	deidu	Schalldämpfer-Unterteil für Motoren ab 77 . . .	D 2200 d 52
20674	deiis	Gewindestift in 20671	3/8"–22 DIN 411
20675	deije	Mutter zu 20674	B 3/8" DIN 555
20676	deinn	Federring zu 20675	11–2,5/4 DIN 127
20678	deifv	Prallteller für Motoren ab 77	D 1715 f 23
20679	deiub	Dichtung zwischen 20671 und 20672	D 471 f 13
		Die übrigen Teile siehe Nr. 20657 bis 20659 und 20660a bis 20666	

Historisch Archief Sliedrecht Land
TH. TANGELDER LOONDORSERIJ Handel in Landbouw-Machines SLIEDRECHT

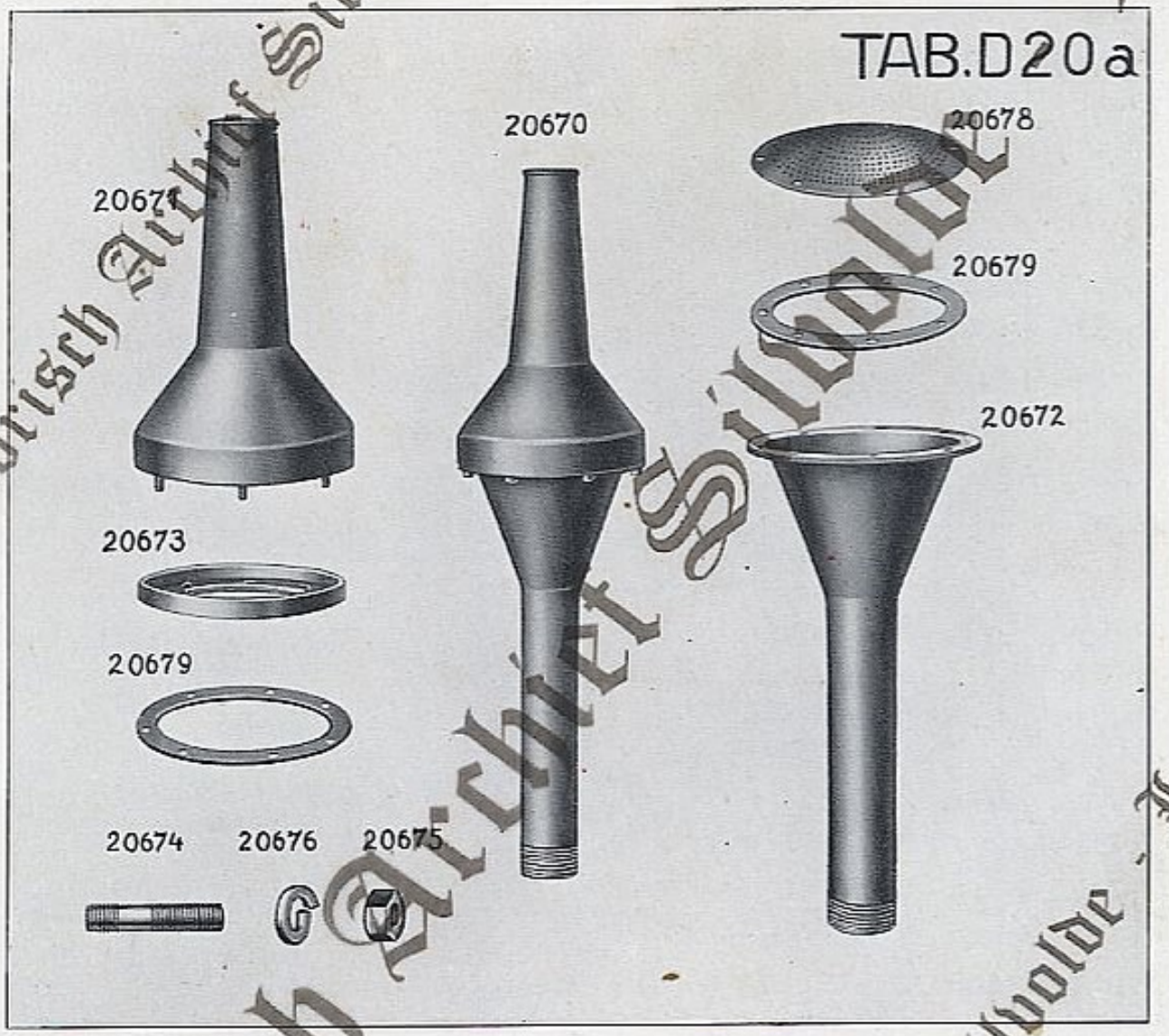

Historisch Archief Sliedrecht - Land

Best.-Nr.	Drahtwort	Bezeichnung	Fabrik-Nr.
20690	dekau	**Regler kompl.** bestehend aus: 20691 bis 20700, 20703, 20704a, 20705a, 20710 bis 20712, 20720 und 20721	D 3130 s 6
20691	dekde	Reglertrommel	D 2061 d 3
20692	dekez	Reglergewicht	D 2062 d 5
20693	dekic	Bolzen zu 20692	D 501 f 6
20694	dekjo	Kegelstift zu 20693	4 × 32 DIN 1
20695	dekka	Reglerfeder	D 656 f 11
20696	dekny	Federkern zu 20695	D 676 f 2
20697	dekoi	Bolzen zum Aufhängen der Reglerfeder . .	D 509 f 6
20698	dekul	Kopfschraube in 20696	D 42 n 3
20699	dekym	Gegenmutter zu 20698	1/2" DIN 934
20700	delae	**Gabel kompl.** mit 20701 und 20702 . .	D 618 t 15
20701	delch	Bolzen zu 20700	D 501 f 7
20702	deldo	Kegelstift zu 20700	3 × 30 DIN 1
20703	delej	**Loses Exzenter** . . . . . Bei Motoren mit elektrischer Anlaßzündung siehe Tabelle 98	D 2063 d 24
20704	delim	**Schubstange** für Motoren 75181 bis 76281 . .	D 2064 c 8
20704a	delni	**Schubstange** für Motoren ab 76282 . . .	D 2064 c 27
20705	delot	Bolzen mit 20706 zu 20704 für Motoren 75181 bis 76281	D 506 f 105
20705a	delsa	Bolzen zu 20704a für Motoren ab 76282 . .	D 507 f 47
20706	deluw	Zylinderstift in 20705	3 × 8 DIN 7
20707	delxu	Scheibe zu 20705	21 DIN 125
20708	delyx	Splint zu 20705	6 × 35 DIN 94
20710	demah	Senkschraube zur Befestigung des Reglers am Schwungrad	1/2" × 82 DIN 68
20711	dembo	Mutter zu 20710	B 1/2" DIN 555
20712	demem	Federring zu 20711	14×3/5 DIN 127
20715	demip	**Oelrohr** mit Drehöler 20716	D 363 f 183
20716	demle	Drehöler	D 791 f 2
20717	demmu	Rohrschelle zu 20715	D 639 f 82
20718	demow	Rundkopfschraube zu 20717 . . .	M 6 × 12 DIN 86
20719	demuz	Federring zu 20718	7×2/3 DIN 127
20720	demya	Mutter zu 20705a	16 DIN 934
20721	denai	Sicherungsblech zu 20720	D 344 f 30

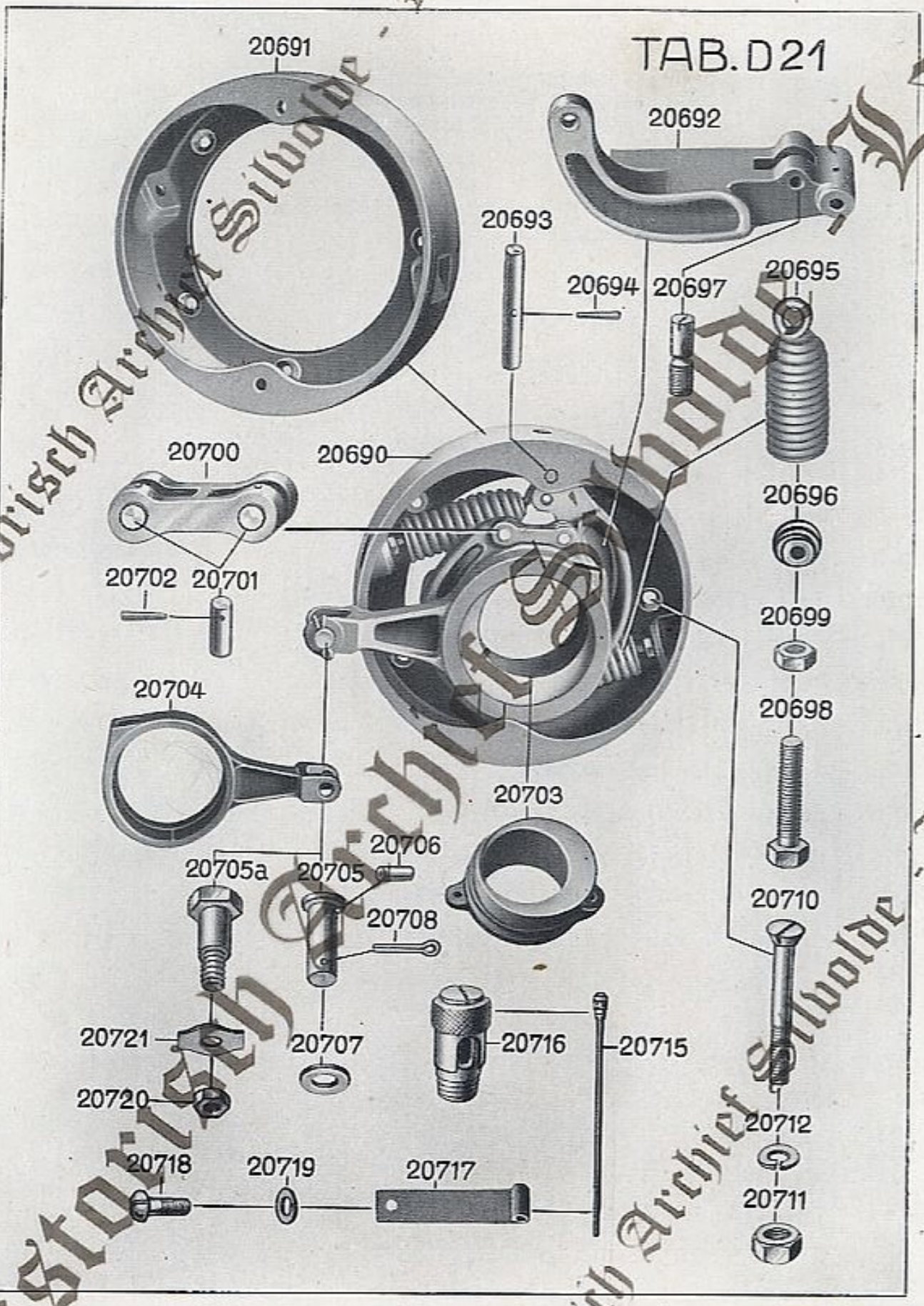

Historisch Archief Sliedrecht - Landbouw

Best.-Nr.	Drahtwort	Bezeichnung	Fabrik-Nr.
20750	derco	**Kupplung kompl.** (mit Scherbolzen) für Motoren 76181 bis 76280, bestehend aus: 20751 bis 20772, 20778, 20783 bis 20792 und 20210 bis 20213 .	D 3140 s 6 (D 3140 b 16)
20751	deriu	**Riemenscheibe**	D 732 c 67
20752	derli	Bolzen zur Befestigung der Kupplungsbacken an Riemenscheibe	D 30 f 29
20753	dermy	Kerbstift zu 20752	N 529 n 47
20754	deroa	Kronenmutter zu 20752	3/4" DIN 935
20755	derud	Splint zu 20754	4×40 DIN 94
20756	derye	**Armkreuz**	D 786 d 93
20757	desax	Senkschraube zur Befestigung von 20756 an an 20751	D 112 f 21
20758	desbe	Kronenmutter zu 20757	5/8" DIN 935
20759	desca	Splint zu 20758 und 20791	4×35 DIN 94
20762	desif	Büchse zu 20756	D 357 c 14
20763	deslu	**Scherbolzen** in 20756	D 509 f 157
20764	desol	Splint zu 20763	3×40 DIN 94
20765	desri	Sicherungsdraht zu 20763	1,5 ⌀ 150 lg.
20766	desuo	**Zahnrad** auf 20756 (z = 30)	D 765 d 217
20768	detag	Gewindestift zu 20766	3/8"×18 DIN 416
20769	detel	Scheibe zwischen 20756 und 20766 . . .	D 303 f 102
20770	detge	Gleitfeder (Keil) auf 20756	D 559 f 3
20771	detio	Senkschraube zu 20770	D 112 f 9

Historisch Archief Sibolde Land

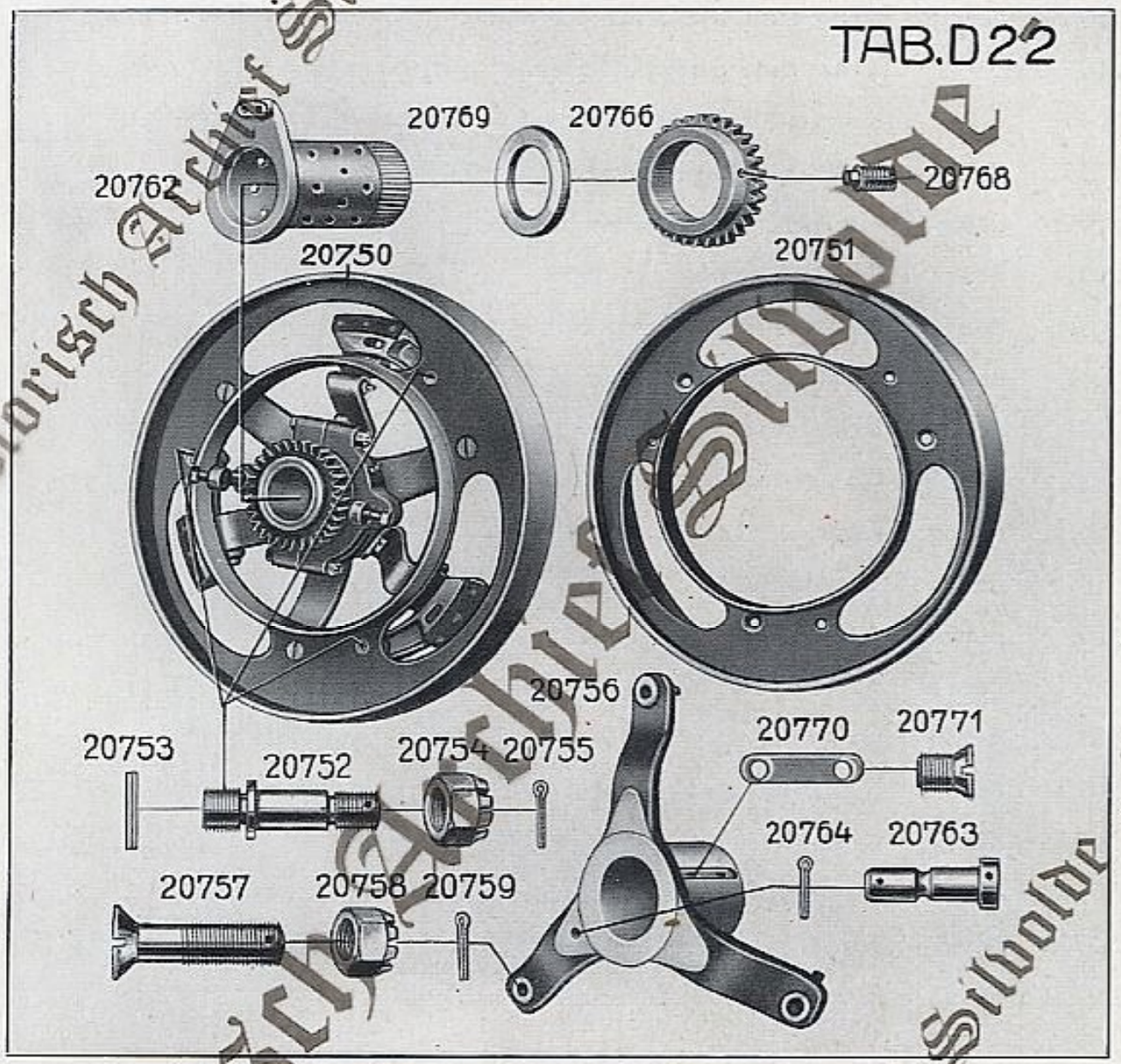

Historisch Archief Sibolde - Lan

Best.-Nr.	Preis	Bezeichnung	Fabrik-Nr.
20772	detov	**Gleitstück**	D 2242 d 7
20773	detpu	Ring zum Gleitstück (2 mm stark) . . .	D 349 d 116
20774	detti	Ring zum Gleitstück (2 mm „) . . .	D 349 d 111
20775	detuy	Ring zum Gleitstück (2,5 mm „) . . .	D 349 d 112
20776	detyz	Ring zum Gleitstück (3 mm „) . . .	D 349 d 113
20777	detza	Ring zum Gleitstück (3,5 mm „) . . .	D 349 d 114
20778	deuab	**Muffe kompl.** bestehend aus: 20779 bis 20782	D 2243 t 12
20779	deubi	Muffe (aus 2 Hälften bestehend) . . .	D 2243 f 5
20780	deuce	Paßschraube zu 20779	D 93 f 37
20781	deueg	Kronenmutter zu 20780	½″ DIN 935
20782	deufs	Splint zu 20781	3×28 DIN 94
20783	deuly	Bolzen in Muffe	D 140 f 23
20784	deunf	Gegenmutter zu 20783	D 204 n 11
20785	deuop	Kopfschraube in 20783	D 42 f 6
20786	deupo	**Kupplungs S Feder**	D 668 f 18
20787	deuwa	Augschraube in 20786	D 614 f 14
20788	deuyu	Bolzen in 20786	D 140 f 3
20789	devan	Gegenmutter zu 20787 und 20788 . . .	D 204 n 4
20790	devbu	Sicherungsblech zu 20789	D 344 f 15
20791	deves	Bolzen in Gleitstück und Kupplungsbacken .	D 501 f 54
20792	deviv	**Kupplungsbacken kompl.** mit 20793 und 20794	D 2241 t 26 (D 2241 d 22)
20793	devob	Kupplungsbelag	D 2761 f 33
20794	devpa	Niet zu 20793 (Aluminium)	6×40 DIN 664

Historisch Archief Sibolle-Land

TAB. D 23

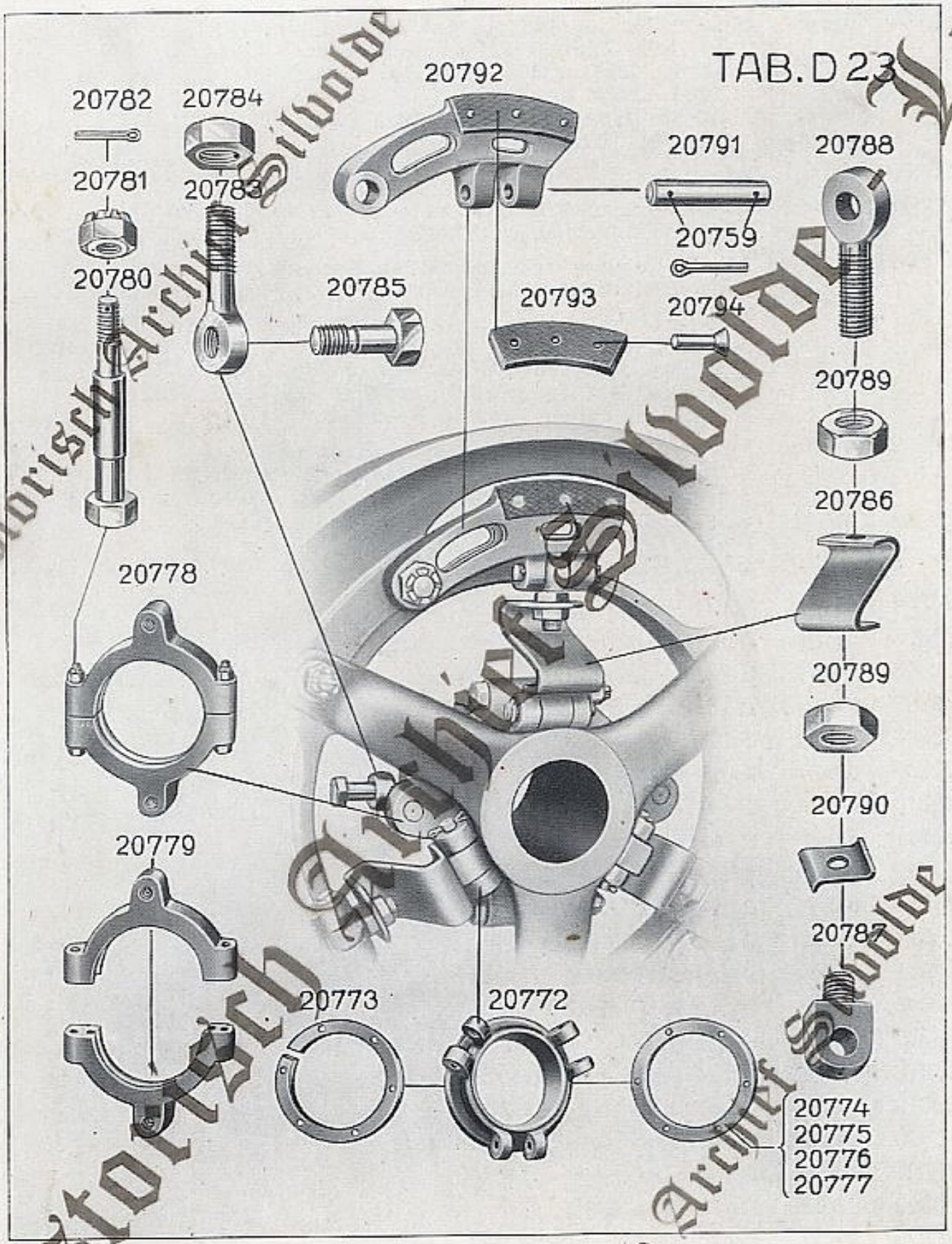

Historisch Archief Sliedrecht - Land van Sliedrecht

Best.-Nr.	Drahtwort	Bezeichnung	Fabrik-Nr.
20799	devyf	**Sicherheits-Kupplung kompl.** für Motoren 75181 bis 76180 und ab 76281 bestehend aus: 20800, 20801a, 20802, 20804 bis 20811, 20817, 20822 bis 20831, 20834 bis 20837, 20841, 20842a, 20847, 20848a, 20849a bis 20854, 20855 bis 20857 und 20210 bis 20213	D 3140 s 21 (D 3140 b 21/22)
20800	dewad	Riemenscheibe	D 732 c 84
20801	dewei	Armkreuz zur Riemenscheibe an Motoren 75181 bis 75380 (Ersetzt durch 20801b) . . .	D 786 d 79
20801a		Armkreuz zur Riemenscheibe an Motoren 75381 bis 78280 (Ersetzt durch 20801b) . . .	D 786 d 81
20801b		Armkreuz zur Riemenscheibe mit angeschmiedeten Anschlägen . . . . . (Bei Ersatzlieferung für Motoren 75181 bis 75896 ist außerdem eine, für Motoren 75897 bis 78280 3 Senkschrauben 20802 zu liefern)	D 786 d 104
20802	dewfu	Senkschraube zur Befestigung des Armkreuzes 20801 und 20801a an der Riemenscheibe an Armen ohne Anschlag 20805, sowie zu 20801b	D 112 f 22
20803	dewhe	Senkschraube zur Befestigung des Armkreuzes 20801 und 20801a an der Riemenscheibe an Armen mit Anschlag	D 112 f 23
20804	dewil	Mutter zu 20802 und 20803	D 203 f 29
20805	dewjy	Anschlag zu 20801 und 20801a	D 1719 f 15
20806	dewla	Büchse in Armkreuz (außen)	D 357 f 6
20807	dewos	Büchse in Armkreuz (innen)	D 357 f 8
20808	dewro	Zahnrad (z = 30)	D 765 f 209
20809	dewuv	Keil zu 20808	A 12×8×60 DIN 496
20810	dexac	Gewindestift zu 20808	3/8″ × 14 DIN 416
20811	dexeh	Gleitstück	D 2242 d 8
20812	dexga	Ring zu Gleitstück (2 mm stark)	D 349 d 116
20813	dexik	Ring zu Gleitstück (2 mm „)	D 349 d 111
20814	dexki	Ring zu Gleitstück (2,5 mm „)	D 349 d 112
20815	dexmo	Ring zu Gleitstück (3 mm „)	D 349 d 113
20816	dexor	Ring zu Gleitstück (3,5 mm „)	D 349 d 114
20817	dexsy	**Muffe kompl.** bestehend aus: 20818 bis 20821 .	D 2243 t 12
20818	dexte	Muffe (aus 2 Hälften bestehend) . . .	D 2243 f 5
20819	dexyv	Paßschrauben zu 20818	D 93 f 37
20820	deyas	Kronenmutter zu 20819	1/2″ DIN 935
20821	deyex	Splint zu 20820	3×28 DIN 94
20822	deyfi	Bolzen in 20818	D 140 f 23
20823	deyky	Gegenmutter zu 20822	D 204 n 11
20824	deylo	Kopfschraube in 22	D 42 f 6

Historisch Archiv Stihl Waiblingen

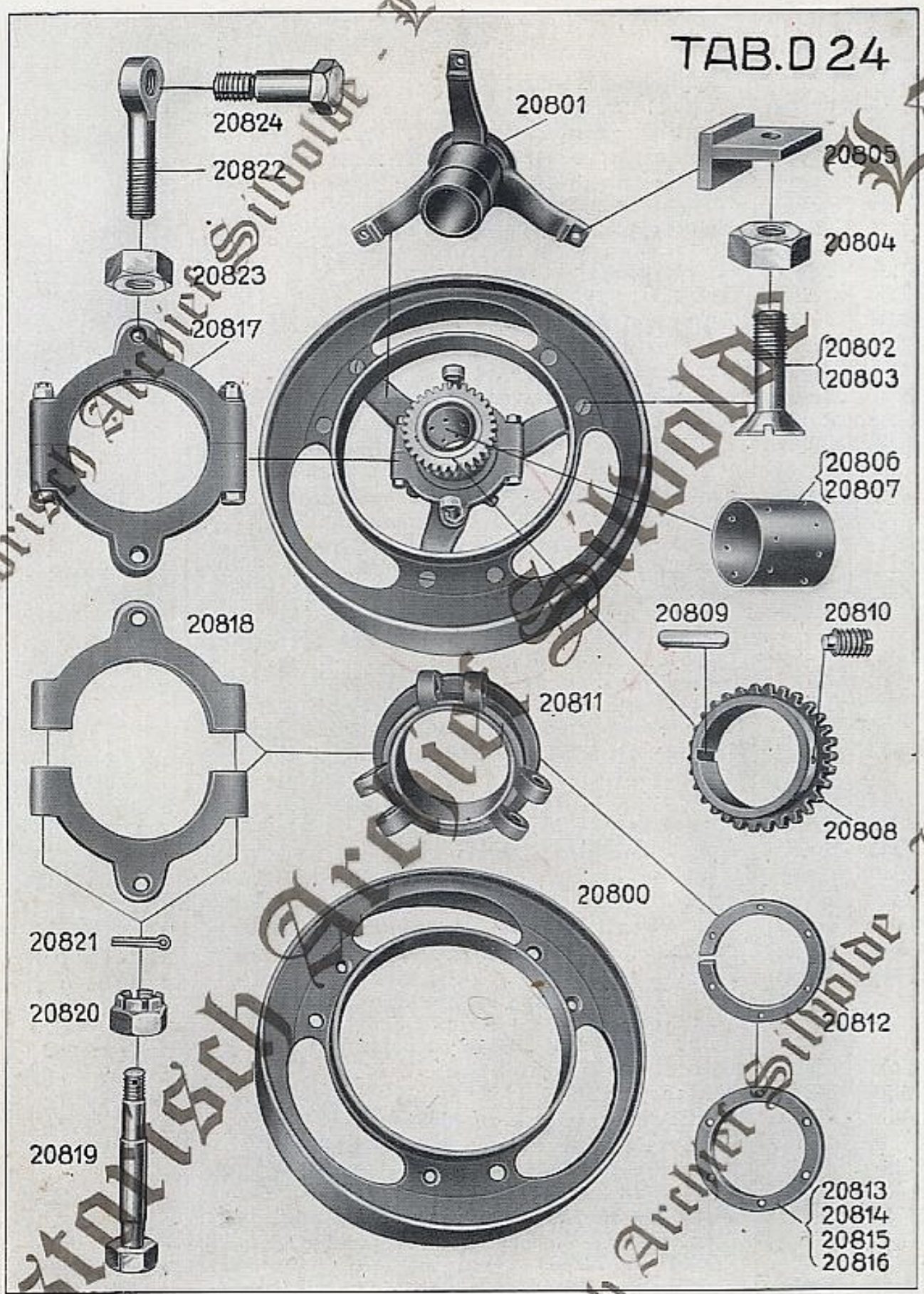

Historisch Archief Suhlde

Best.-Nr.	Drahtwort	Bezeichnung	Fabrik-Nr.
20825	deyme	**Kupplungs-S-Feder**	D 668 f 18
20826	deyog	Augschraube in 20825	D 614 f 14
20827	deytu	Augbolzen in 20825	D 140 f 3
20828	deyyk	Gegenmutter zu 20826, 20827, 20848 und 20848a	D 204 n 4
20829	dezay	Sicherungsblech zwischen 20826 und 20828	D 344 f 15
20830	dezdi	Bolzen in 20811 und 20831	D 501 f 54
20831	dezed	**Kupplungsbacken kompl.** mit 20832 und 20833	D 2241 t 24 (D 2241 d 23)
20832	dezfo	Kupplungsbelag	D 2761 f 33
20833	dezig	Senkniet zu 20832 (Aluminium)	6×40 DIN 664
20834	dezke	Zunge in 20831	D 644 f 14
20835	dezom	Mutter zu 20834	BR ½" DIN 431
20836	dezsu	Sicherungsblech zu 20835	D 344 f 29
20837	dezta	Bolzen zur Befest. von 20831 an 20842 bzw. 20842a	D 502 f 101
20838	dezup	Kegelstift zu 20837 für Motoren 75181 bis 75680	4×45 DIN 1
20839	dezyr	Halbrundschraube zu 20837 (an Arm mit aufgeschweißtem Anschlag) für Mot. 75181 bis 75680	M 6×20 DIN 86
20840	diadu	Federring zu 20839 für Motoren 75181 bis 75680	7×2/3 DIN 127
20841	diafa	Kerbstift zu 20837 für Motoren ab 75681	N 529 n 43
20842	diagh	Armkreuz kompl. an Motoren 75181 bis 76280 mit 20843, 20844 und 20846 (Ersetzt durch 20842a)	D 786 d 83 (D 786 d 82)
20842a	diais	**Armkreuz kompl.** mit eingenietetem Bolzen 20843, bzw. 20843a für Motoren ab 76329, angeschweißten Anschlägen 20844 und Puffer 20846 (Bei Ersatzlieferung für Motoren 75181 bis 75896 sind außerdem 2 Anschläge 20805, 2 Senkschrauben 20803 und 1 Büchse 20857 zu liefern)	D 786 d 100 (D 786 d 99)
20843	diaje	Bolzen zu 20842 und 20842a für Motoren 75181 bis 76328	D 509 f 166
20843a	dialg	Bolzen zu 20842a für Motoren ab 76329	D 509 f 177
20844	diann	Anschlag	D 370 f 154
20846	diaub	**Puffer** in 20844	D 1766 f 1
20847	diawi	Augbolzen	D 140 f 43
20848	diayc	Federkern in 20847 für Motoren 75181 bis 76280	D 676 f 5
20848a	dibep	Federkern in 20847 für Motoren ab 76281	D 676 f 6
20849	dibda	**Feder** an Mot. 75181 bis 76280 (Ersetzt durch 20849a)	D 650 f 161
20849a	dibev	**Feder** (Bei Ersatzlieferung für Motoren 75181 bis 76280 sind außerdem 3 Federn, 3 Federkerne 20848a und 6 Scheiben 20854a zu liefern)	D 656 f 6
20850	dibnu	Bolzen in Riemenscheibe	D 509 f 165
20851	diboe	Mutter zu 20850	D 204 f 29
20852	dibuh	Sicherungsblech zu 20851	D 344 f 28
20853	dibwo	Gleitrolle mit eingepreßter Büchse	D 321 d 131
20854	dibyi	Scheibe zu 20843 für Motoren 75181 bis 76280, sowie zu 20843a und 20850	D 301 f 51
20854a	dicau	Scheibe zu 20843 für Motoren 76281 bis 76328 und bei Ersatzlieferung von 20849a für Motoren 75181 bis 76280	D 303 f 160
20855	dicde	Splint zu 20854, 20854a und 20830	4 × 35 DIN 94
20856	dicez	Kerbstift zum Federkern für Motoren ab 75986	N 529 n 36
20857	dicic	Büchse in 20842a für Motoren ab 76281	D 330 f 74

TAB.D25

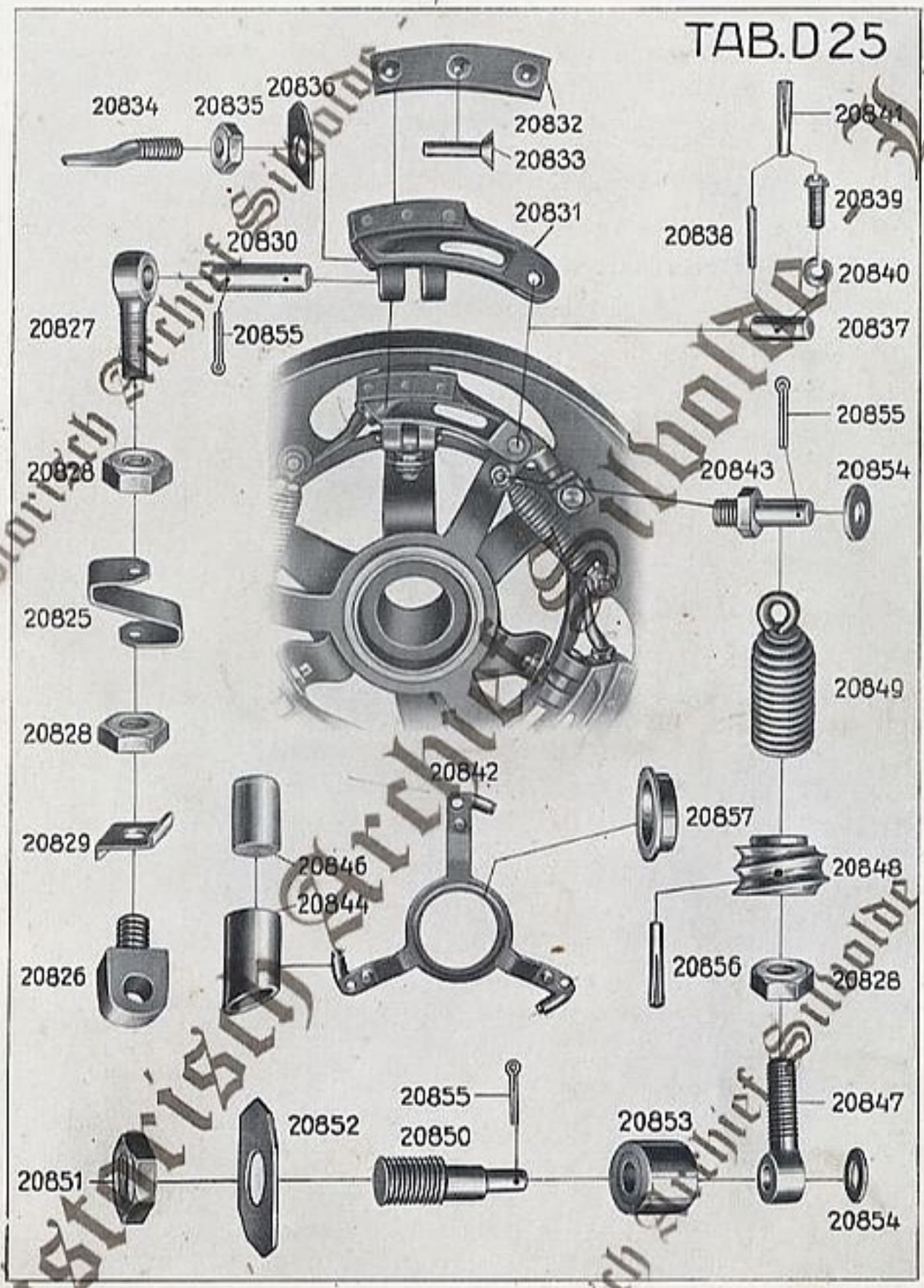

Historisch Archief Sliedrecht

Best.-Nr.	Drahtwort	Bezeichnung	Fabrik-Nr.
20860	dicny	**Kupplungsbremse kompl.** bestehend aus: 20861 bis 20866 und 20869 bis 20874	D 2756 s 30
20861	dicoi	Bolzen in Kurbelgehäuse zur Befestigung des Bremsbandes	D 507 f 43
20863	dicym	Scheibe zu 20861	20 DIN 126
20864	didae	Kronenmutter zu 20861	3/4" DIN 935
20865	diddo	Splint zu 20864	4×40 DIN 94
20866	didej	**Bremsband kompl.** mit 20867 und 20868 . .	D 2756 d 26
20867	didim	Belag	D 2761 f 27
20868	didni	Aluminiumsenkniet zu 20867 . . .	6×20 DIN 664
20869	didot	Gabel . . . . . (Bei Ersatzlieferung für Motoren 75181 bis 76500 ist ein Splint 20874 beizufügen)	D 611 f 16
20870	didsa	Feder	D 650 f 159
20871	diduw	Federteller	D 670 f 37
20872	didxu	Sechskantmutter zu 20869	D 203 f 15
20873	didyx	Bolzen in 20869	D 501 f 83
20874	didzy	Splint zu 20873 und 20869	4×28 DIN 94



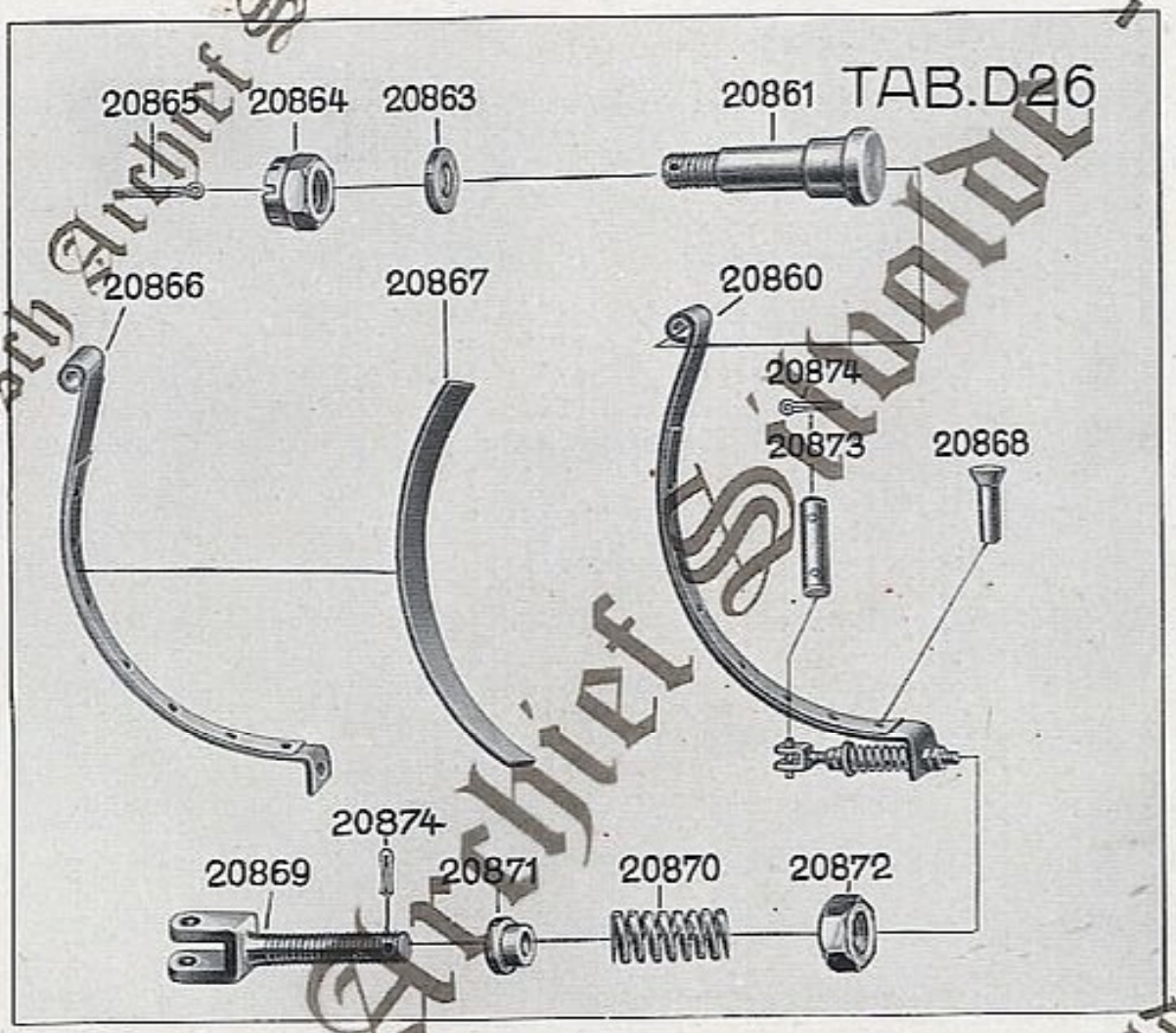

Th. TANGELDER en Zn.
Landbouwmechanisatiebedrijf
Loonbedrijf / BP Station
Berkenlaan 168 - Tel. 08350-23083
7064 HV SILVOLDE

Best.-Nr.	Drahtwort	Bezeichnung	Fabrik-Nr.
20901	digoo	**Metallschlauch kompl.** mit 20902 bis 20904 .	D 497 f 1
20902	digus	Nippel (verlötet) zu 20901	D 381 f 6
20903	digyt	Druckschraube zu 20901	D 409 f 31
20904	digzu	Ring (verlötet) zu 20901	D 422 f 12
20905	dihat	Muffe zu 20901	N 384 n 2
20906	dihba	Schmiernippel zu 20901	N 791 n 23
20907	dihey	Rohrschelle zur Befestigung von 20901 am Kurbelgehäuse	D 639 f 80
20908	dihiß	Rundkopfschraube zu 20907	M 6 × 12 DIN 86
20909	dihre	Federring zu 20908	7 × 2/3 DIN 127
20914	diial	Welle	D 1601 d 330
20915	diibt	Keil zu 20916, 20917 und 20919	A 10×8×40 DIN 496
20916	diico	Hebel zur Kupplungsbetätigung . . .	D 606 f 24
20917	diier	Hebel zur Kupplungsbremse . . .	D 606 d 31
20919	diiks	**Doppelhebel**	D 630 d 19
20920	diimy	Sechskantschraube zu 20916, 20917 u. 20919	1/2" × 60 DIN 61
20921	diirx	Mutter zu 20920	1/2" DIN 934
20922	diish	Federring zu 20921	14 × 3/5 DIN 127
20923	diiud	Gabel zu 20924 und 20925	D 612 f 19
20924	dijax	**Zugstange** zum Einkuppeln	D 1605 f 118
20925	dijbe	**Zugstange** zum Auskuppeln	D 1605 f 119
20926	dijca	Gegenmutter zu 20923	5/8" DIN 934
20927	dijec	Bolzen in 20923	D 501 f 45
20928	dijhy	Splint in 20927	4 × 35 DIN 94

Historisch Archief Sibodre, Lan

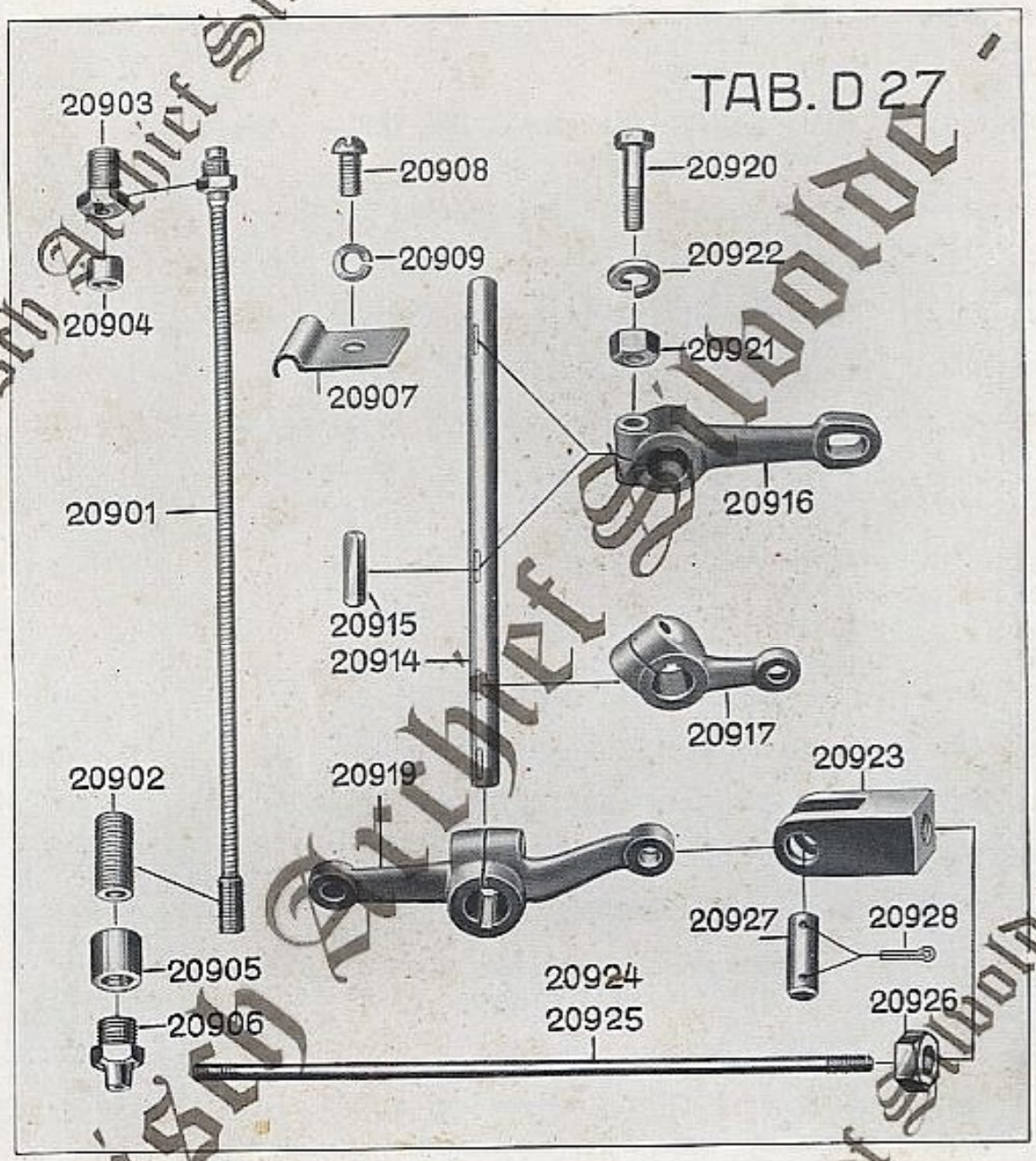

Historisch Archief Sliedrecht - Lan

Best.-Nr.	Drahtwort	Bezeichnung	Fabrik-Nr.
20929	dijlu	Stütze links mit eingenieteter Oese 20931 für Ackermaschinen 75181 bis 75507 . . .	D 646 t 184 (D 646 f 201)
20929a	dijol	Stütze links mit eingenieteter Oese 20931 für Ackermaschinen ab 75508	D 646 t 217 (D 646 f 213)
20930	dijri	Stütze links mit eingenieteter Oese 20931 an Verkehrsmaschinen 75181 bis 77 . . . (Ersetzt durch 20930a	D 646 t 212 (D 646 f 166)
20930a		Stütze links mit eingenieteter Oese 20931 für Verkehrsmaschinen	D 646 t 242 (D 646 f 241)
20931	dijuo	Oese zu 20929 bis 20930a, 20943 und 20946 .	D 515 f 2
20932	dijyp	Stütze rechts für Ackermaschinen 75181 bis 75507	D 646 f 202
20932a	dikag	Stütze rechts für Ackermaschinen ab 75508 .	D 646 f 214
20933	dikel	Bocklager (rechts) für Verkehrsmaschinen .	D 703 f 76
20934	dikge	Schmiernippel zu 20929 bis 20930a und 20932 bis 20933	N 791 n 29
20935	dikio	Hebel links	D 608 d 116
20936	dikov	Hebel rechts	D 608 d 115
20937	dikpu	Keil in 20936 für 20938 und 20939 . . .	A 8×7×45 DIN 496
20938	dikti	**Fußhebel** zum Einkuppeln für Motoren mit Zapfwellen Lichtmaschinen-Antrieb . . .	D 608 d 128
20939	dikuy	**Fußhebel** zum Einkuppeln	D 608 d 87
20940	dikyz	Kopfschraube zu 20938 und 20939 . . .	1/2″×58 DIN 61
20941	dikza	Mutter zu 20940	1/2″ DIN 934
20942	dilab	Federring zu 20941	14×3/5 DIN 127
20943	dilbi	**Fußhebel** mit eingenieteter Oese 20931 zum Auskuppeln für Ackermaschinen	D 608 t 124 (D 608 d 117)
20944	dilce	Schmiernippel zu 20943 und 20946 . .	N 791 n 23
20945	dileg	Rückholfeder zu 20943 und 20946 . . .	D 655 n 5
20946	dilfs	**Fußhebel** mit eingenieteter Oese 20931 zum Auskuppeln für Verkehrsmaschinen . . .	D 608 t 152 (D 608 d 150)

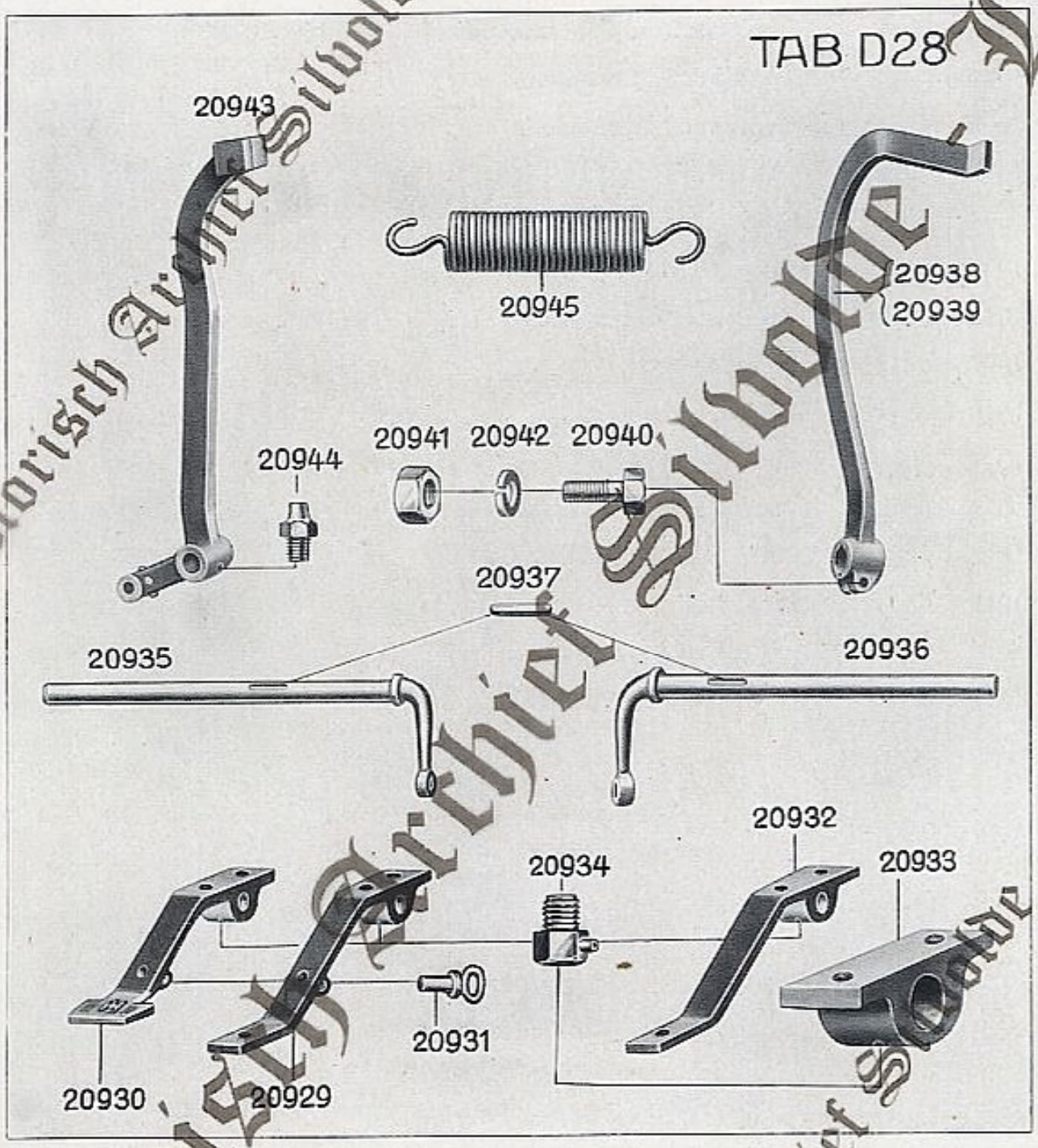

Historisch Archief Sliedrecht - Landbouw

Best.-Nr.	Drahtwort	Bezeichnung	Fabrik-Nr.
		Bei Motoren mit elektrischer Anlaßzündung siehe Tabelle 97	
21000	diray	**Stößelbock kompl.** bestehend aus: 21001 bis 21022	D 3150 s 9
21001	dirdi	**Stößelbock** mit Stopfen	D 2101 b 13 D 407 f 23
21002	dired	Schmiernippel an 21000	N 791 n 26
21003	dirig	Dichtungsring zu 21002	D 482 f 45
21004	dirke	**Stößel**	D 2102 f 25
21005	dirom	Stößelführung	D 409 f 59
21006	dirsu	Gegenmutter zu 21005	D 221 f 53
21007	dirta	**Drosselkolben**	D 617 f 20
21010	disaf	Winkelhebel	D 632 f 21
21011	disci	Schraube zu 21010	D 93 f 112
21013	disin	Kronenmutter zu 21011	D 218 n 3
21014	disja	Splint zu 21013	4×40 DIN 94
21015	disou	**Drosselkeil**	D 2103 f 8
21016	disux	Bolzen zu 21015	D 502 f 103
21017	disvo	Kegelstift zu 21016	3×22 DIN 1

Historisch Archief Sibolde Land

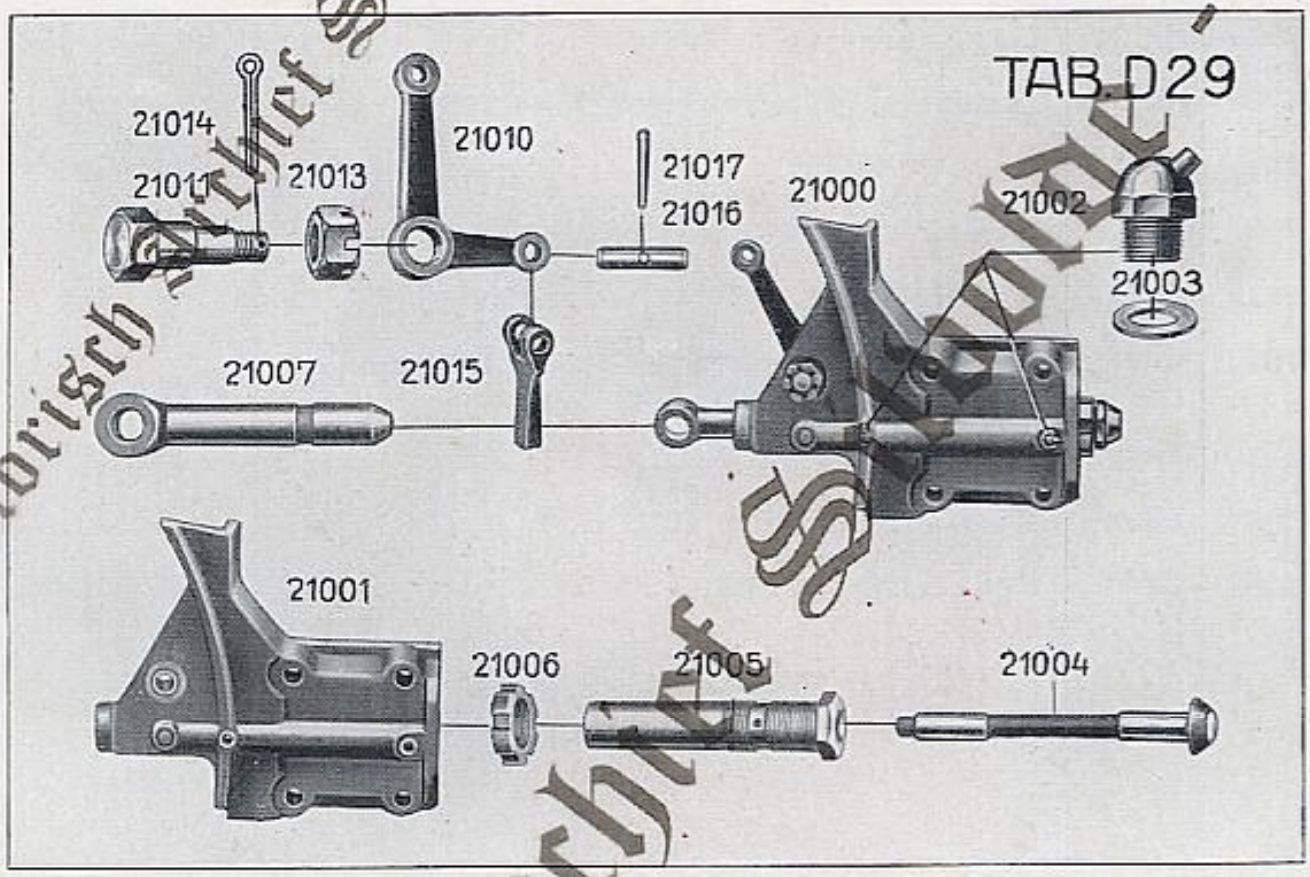

Historisch Archief Sliedrecht - Landbouw

Best.-Nr.	Drahtwort	Bezeichnung	Fabrik-Nr.
21020	ditdy	Gabel	D 612 f 23
21021	ditet	Bolzen zu 21020 und 21023	D 501 f 87
21022	ditfe	Splint zu 21021	2×20 DIN 94
21023	ditho	Zugstange	D 1605 f 64
21024	ditiw	Gegenmutter zu 21023	1/2" DIN 934
21025	ditji	**Handhebel** mit angenieteter Nase 21026	D 603 t 86 (D 603 d 91)
21026	ditku	Nase zu 21025	D 512 f 2
21027	ditma	Hebel	D 605 f 49
21028	ditoc	Kegelstift zu 21027	5×40 DIN 1
21029	dituf	**Segment** (Bei Motoren mit elektr. Anlaßzündung siehe Tabelle 98)	D 649 d 43
21030	dityg	Dichtung zu 21029	D 491 f 168
21031	diuaz	Kopfschraube zu 21029	3/8"×28 DIN 931
21032	diuha	Federring zu 21031	11×2,5/4 DIN 127

TH. TANGELDER
LOONDORSERIJ
Handel in Landbouw-Machines
SILVOLDE

Historisch Archief Silvolde - Landbouw Archief Silvolde - Historisch Archief Silvolde

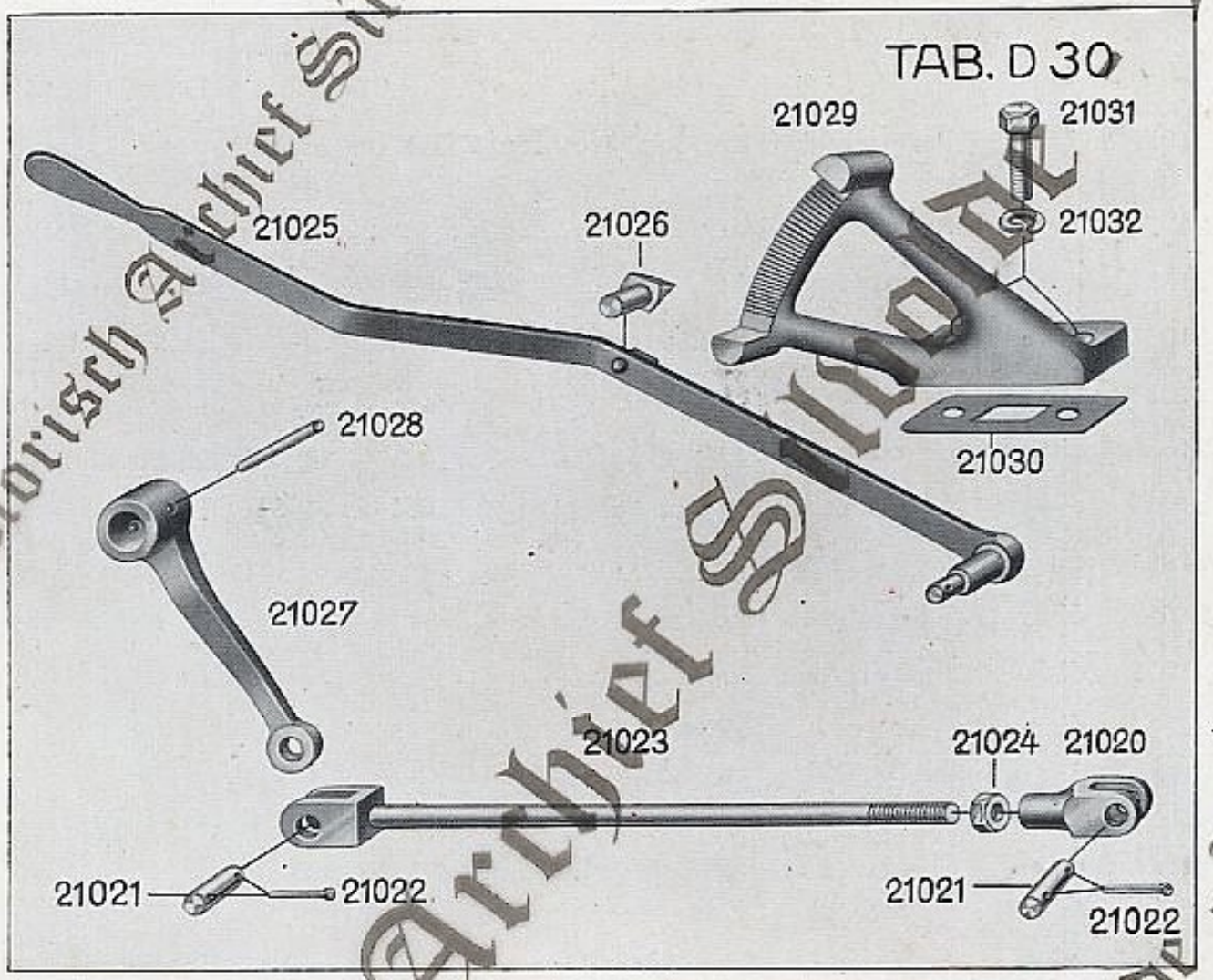

Historisch Archief Silvolde - Lanz

Gruppe 12 **Brennstoffpumpe u. verstellbare Einspritzdüse** Tab. D 31

Best.-Nr.	Drahtwort	Bezeichnung	Fabrik-Nr.
21050	divty	Brennstoffpumpe kompl. an Motoren 75281 bis 75380 bestehend aus 21051, 21052, 21053 bis 21060, 21065, 21066 und 21069 (Ersetzt durch 21050a)	D 3160 c 9
21050a	divun	**Brennstoffpumpe kompl.** bestehend aus: 21051, 21052a bis 21060, 21065, 21066 und 21075 .	D 3160 c 13
21051	divyo	Pumpengehäuse	D 2091 d 14
21052	diwav	Pumpenkolben an Motoren 75181 bis 78280 (Ersetzt durch 21052a)	D 2092 f 10
21052a		Pumpenkolben	D 2092 f 12
21053	diwoy	Feder zu 21052	D 650 n 42
21054	diwea	Stopfbüchsenmutter	D 232 f 1
21055	diwid	Stopfbüchse	D 357 f 2
21056	diwoy	Stopfbüchsenpackung	Graphitschnur 4 ⌀
21060	diwyn	**Saugventil kompl.** bestehend aus: 21061 bis 21064	D 3195 s 7
21061	diwzo	Ventilgehäuse zu 21060	D 1625 f 17
21062	dixar	Ventil zu 21060 und 21066	D 1620 f 15
21063	dixby	Feder zu 21060	D 650 n 34
21064	dixcu	Kugel in 21061 und 21067	N 721 n 17
21065	dixew	Dichtungsring zu 21061, 21067 und 21070, bzw. 21075	D 482 n 2
21066	dixgo	**Druckventil kompl.** bestehend aus: 21062, 21064, 21067 und 21068	D 3195 s 8
21067	dixiz	Ventilgehäuse zu 21066	D 1625 f 16
21068	dixof	Feder zu 21066	D 650 n 35
21069	dixpe	**Sicherheitsventil kompl.** zu 21050 bestehend aus: 21070 bis 21074	D 2950 f 180
21070	dixui	Ventilgehäuse zu 21069	D 1625 f 5
21071	dixva	Spindel	D 509 f 22
21072	diycs	Feder zu 21069	D 650 n 11
21073	diyff	Druckschraube	D 409 f 4
21074	diyix	Gegenmutter zu 21073	D 204 n 3
21075	diyll	Stopfen zu 21050a	D 402 n 5

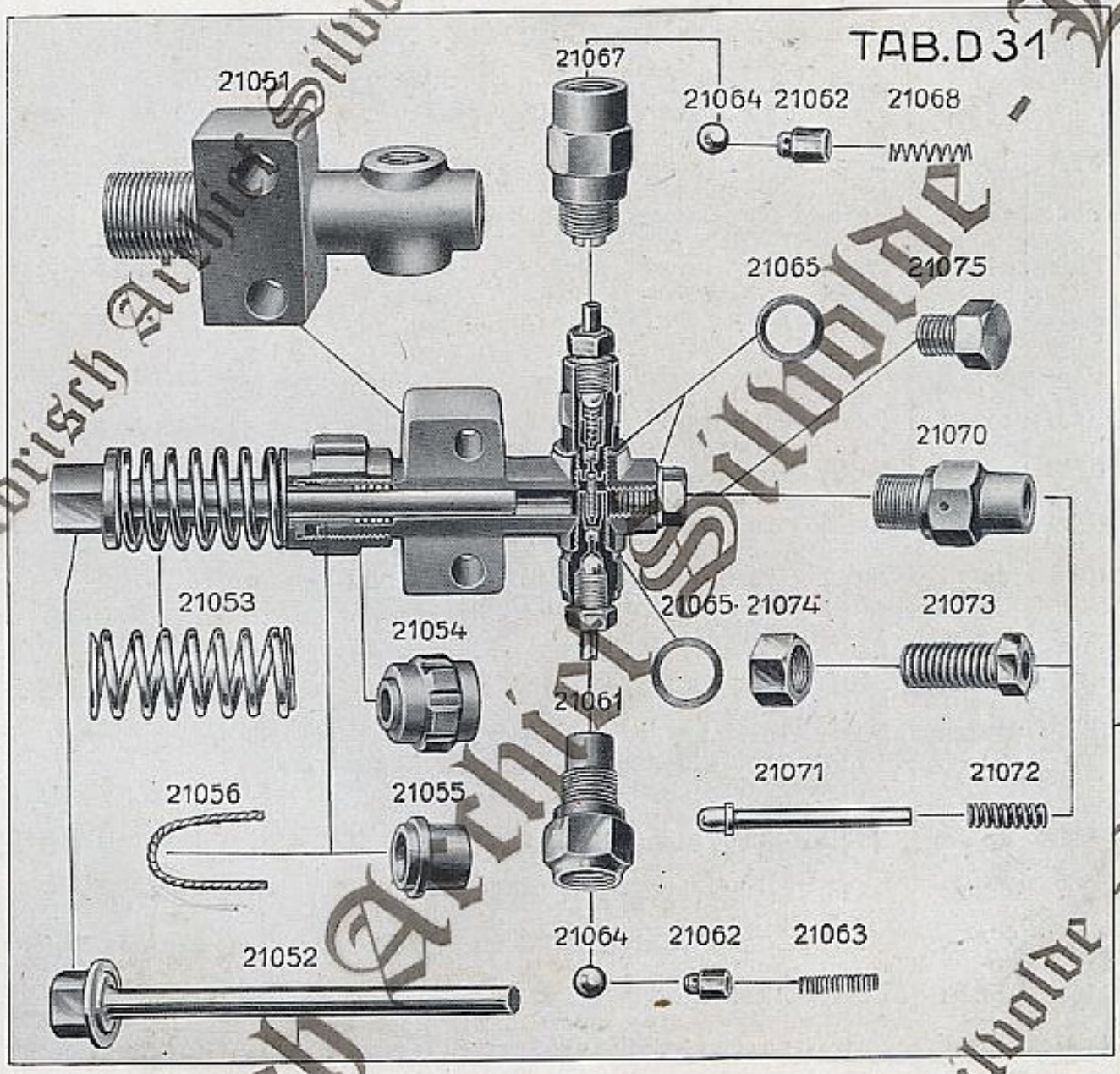

Historisch Archief Sibolde - Landgoed

Gruppe 12 **Brennstoffpumpe u. verstellbare Einspritzdüse** Tab. D 32

Best.-Nr.	Drahtwort	Bezeichnung	Fabrik-Nr.
		Bei Motoren mit elektrischer Anlaßzündung siehe Tabelle 96	
21080a	diysk	**Deckel kompl.** für Motoren 75181 bis 78280 bestehend aus: 21081, 21082 und 21084 bis 21089	D 438 t 74
21080b		**Deckel kompl.** für Motoren ab 78281 bestehend aus: 21081 und 21082a bis 21089 . . .	D 438 t 165
21081	diyug	Deckel	D 438 d 134
21082a	diyvy	Hebel für Motoren 75181 bis 78280 . . .	D 603 f 107
21082b		Hebel für Motoren ab 78281	D 603 f 109
21084	diyzi	Sprengring zu 21082	D 432 n 19
21085	dizak	Riegel	D 512 f 23
21086	dizep	Feder zu Riegel	D 650 f 81
21088	dizit	Scheibe zu 21085	7,2 DIN 125
21089	dizno	Splint zu 21085	3×15 DIN 94
21095	dizyd	Saugleitung kompl. (4×6 ∅, 370 lg.) an Motoren 75181 bis 76280 mit 21097 und 21098 (Ersetzt durch 21095a)	D 363 f 178
21095a	dizze	**Saugleitung kompl.** (4 × 6 ∅, 374 lg.) . . .	D 363 f 192
21096	doaam	Druckleitung kompl. (4×6 ∅, 443 lg.) an Motoren 75181 bis 76280 mit 21097 und 21098 (Ersetzt durch 21096a)	D 363 f 179
21096a	doabu	**Druckleitung kompl.** (4×6 ∅, 419 lg.) . . .	D 363 f 193
21097	doaes	Löthülse zu 21095 und 21096	D 422 f 6
21098	doahn	Druckschraube zu 21095 und 21096 . .	D 409 f 19
21100	doakt	**Verstellbare Einspritzdüse kompl.** . . .	D 3190 t 6
21101	doaob	Dichtungsring zu 21100 (2,5 mm stark) . .	D 482 f 28
21101a	doapa	Dichtungsring zu 21100 (2 mm „) . .	D 482 n 1
21101b	doary	Dichtungsring zu 21100 (1,5 mm „) . .	D 482 f 27
21101c	doasi	Dichtungsring zu 21100 (1 mm „) . .	D 482 f 26
21102	doato	Packung	Asbest 4 ∅

Historisch Archief Stuttgart Land

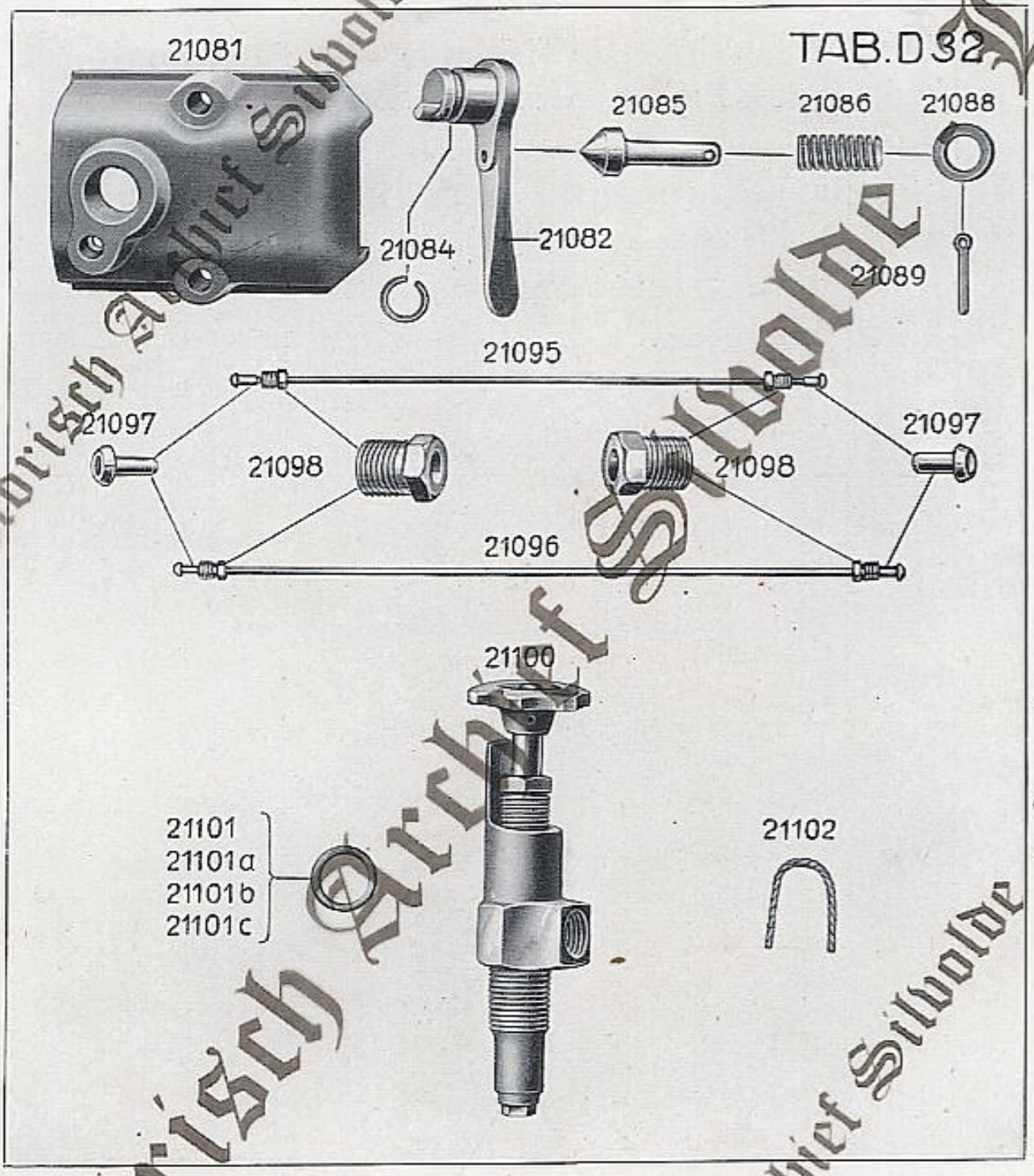

Historisch Archief Sibolde - Lan

Best.-Nr.	Drahtwort	Bezeichnung	Fabrik-Nr.
21130	dodlo	**Brennstoffilter kompl.** bestehend aus: 21131, 21132, 21136, 21137, 21141 und 21142 . .	D 3170 d 2
21131	dodme	Filtergehäuse	D 2180 d 10 D 407 f 30
21132	dodog	**Filtersieb kompl.** bestehend aus: 21133 bis 21135	D 1710 f 45
21133	dodtu	Siebtrommel zu 21132	D 2181 f 4
21134	doduj	Filtersieb zu 21132	D 1710 f 4
21135	dodyk	Bindedraht zu 21134	0,5 ⌀ 160 lg.
21136	docdi	Dichtungsring zu 21133	D 478 n 12
21137	doced	**Spindel kompl.** bestehend aus: 21138 bis 21140	D 1610 t 29
21138	docfo	Spindel	D 1610 f 17
21139	docig	Handrad zu 21138	D 766 f 1
21140	docke	Kegelstift zu 21139	3×18 DIN 1
21141	docne	Anschlußschraube	D 409 f 19
21142	docom	Packung	Asbest 4 ⌀
21143	docsu	Zwischenlage (zwischen Brennstoffilter und Zylinder)	D 491 f 163



Historisch-technisches Archiv Silvolde Landmaschinen

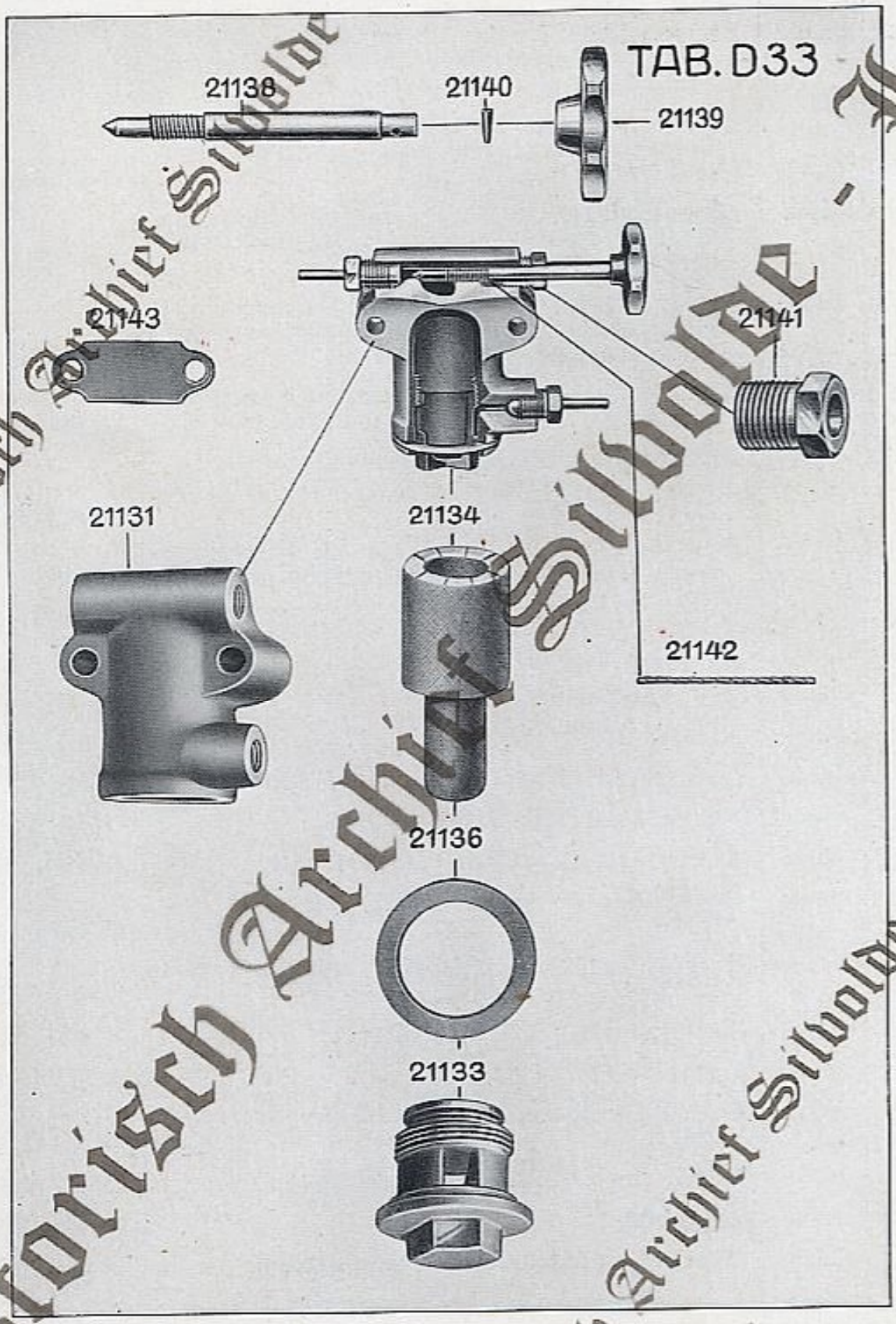

Historisch Archief Sibolde - Lans

Best.-Nr.	Drahtwort	Bezeichnung	Fabrik-Nr.
21160	dogdy	**Brennstoffbehälter** für Ackermaschinen ab 75181 und Verkehrsmaschinen 75181 bis 76664 mit 21162, 21163 und 21164 bis 21168 . . .	D 2835 c 48
21160a	doget	**Brennstoffbehälter** für Ackermaschinen mit elektr. Lichtanlage und Anlaßzündung mit 21162, 21163 und 21164 bis 21168	D 2835 c 47
21160b	dogfe	**Brennstoffbehälter** für Verkehrsmaschinen ab 76665 (mit Kühler-Klappenabdeckung) mit 21162, 21163, 21164 bis 21168 und 21176 . . .	D 2835 f 61
21160c	dogho	**Brennstoffbehälter** für Verkehrsmaschinen mit elektr. Lichtanlage und Anlaßzündung mit 21162, 21163, 21164 bis 21168 und 21176 . . .	D 2835 f 62
21160d	dogiw	**Brennstoffbehälter** für Ackermaschinen mit elektr. Lichtanlage mit 21162, 21163, und 21164 bis 21168	D 2835 f 64
21160e	dogji	**Brennstoffbehälter** für Verkehrsmaschinen mit elektr. Lichtanlage mit 21162, 21163, 21164 bis 21168 und 21176	D 2835 f 65
21161	dogku	**Benzinbehälter** für Maschinen mit elektrischer Anlaßzündung mit 21163, 21164, 21165 und 21167	D 2835 c 54
21162	dogma	Winkel zu 21160 bis 21160e (30×30×5×28 lang)	D 646 f 220
21163	dogoc	Flansch zu 21160 bis 21161	D 444 f 10
21164	doguf	Dichtung unter 21163	D 477 f 14
21165	dogyg	Niet zu 21163	6×18 DIN 660
21166	dohaz	Oese zu 21163	D 516 f 7
21167	dohee	Versatzstück an 21160 bis 21161 . . .	D 410 f 29
21168	dohju	Versatzstück an 21160 bis 21160e . . .	D 410 f 62
21169	dohon	Deckel (für Brennstoffbehälter) mit 21171 und 21172	D 404 f 16
21170	dohur	Deckel (für Schmierölbehälter) mit 21171 und 21172	D 404 f 17
21171	dohvi	Bolzen zu 21169, 21170 und 21173 . . .	D 506 f 103
21172	dohwy	Kette zu 21171	D 579 f 11
21173	dohxo	Deckel (für Benzinbehälter 21161) mit 21171 und 21172	D 404 f 19
21174	dohys	Dichtung zu 21169, 21170 und 21173 . .	D 478 n 3
21175	doiaw	Einfüllsieb	D 1710 f 48
21176	doieb	Winkel zu 21160b, 21160c und 21160e . .	D 646 f 221
21195	dojzo	Kopfschraube zur Befestigung von 21160 bis 21160e	3/8"×25 DIN 933
21196	dokav	Federring zu 21195	11×2,5/4 DIN 127

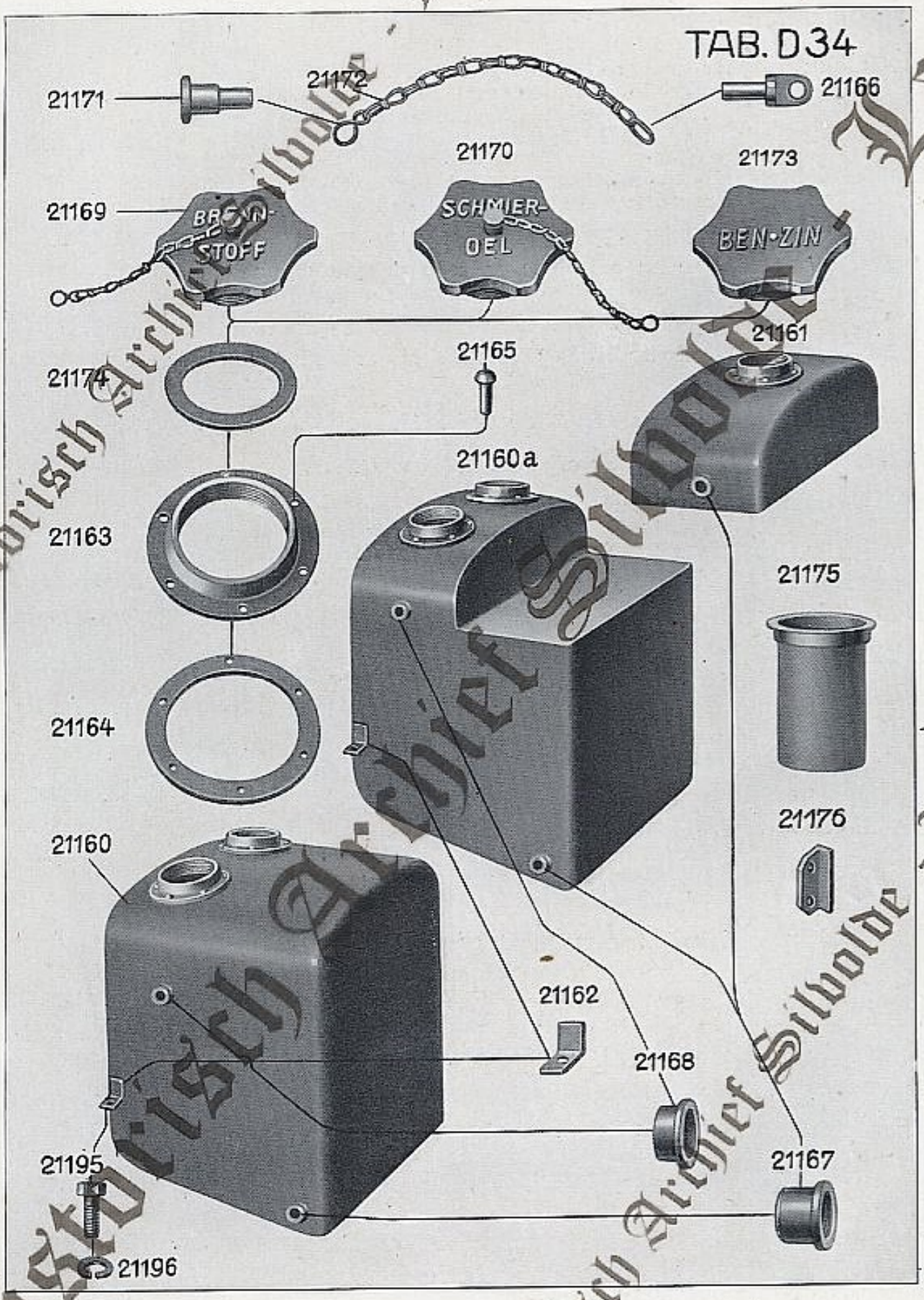

Historisch Archief Sibolde - Lans

Best.-Nr.	Drahtwort	Bezeichnung	Fabrik-Nr.
21199	dokcu	Brennstoffleitung kompl. zum Brennstoffilter (6×8⌀×600 lang) an Motoren 75181 bis 76280 mit elektrischer Anlaßzündung mit 21201 und 21202 (Ersetzt durch 21199a) . . .	D 363 f 180
21199a	dokew	**Brennstoffleitung kompl.** zum Brennstoffilter (6×8⌀×606 lang) für Motoren mit elektrischer Anlaßzündung	D 369 f 198
21200	dokgo	Brennstoffleitung kompl. zum Brennstoffilter (6×8⌀×490 lang) an Motoren 75181 bis 76280 mit 21201 und 21202 (Ersetzt durch 21200a)	D 363 f 144
21200a	dokiz	**Brennstoffleitung kompl.** zum Brennstoffilter (6×8⌀×474 lang)	D 363 f 187
21201	dokof	Löthülse zu 21200 und 21199	D 422 f 8
21202	dokui	Druckschraube zu 21200 und 21199 . . .	D 409 f 19
21203	dokva	Hahn zur Frischölzusatzleitung an Motoren 75181 bis 76236 (Ersetzt durch 21203a), sowie zur Benzinsaugleitung für Motoren 75181 bis 76280	D 794 f 22
21203a	dolao	Winkel-Hahn zur Frischölzusatzleitung . . .	D 794 f 36
21203b	doleu	Hahn zur Benzinsaugleitung für Motoren ab 76281	D 794 f 35
21204	dolix	Dichtung zu 21203, 21203a, 21203b und 21208	D 478 n 10
21205	dolod	Frischölzusatzleitung kompl. (8×10⌀×950 lang) an Motoren 75181 bis 75484 mit 21206 und 21207 (Ersetzt durch 21205a)	D 363 f 181
21205a	dolra	**Frischölzusatzleitung kompl.** (8×10⌀×680 lang) für Motoren 75181 bis 75808 mit 21206 und 21207 (Bei Ersatzlieferung für Motoren 75181 bis 75484 ist außerdem 21209 zu liefern)	D 363 f 199
21205b	dolug	**Frischölzusatzleitung kompl.** (8×10⌀×504 lang) für Motoren ab 75809	D 363 f 196
21206	dolvy	Löthülse zu 21205 und 21205a	D 422 f 5
21207	dolxe	Ueberwurfmutter zu 21205 und 21205a .	D 230 n 3
21208	dolyh	Doppelnippel (in Getriebegehäuse eingeschraubt)	D 382 f 10
21209	dolzi	Winkel Fitting 90° in 21160 bis 21160e, für Motoren 75485 bis 76236 und in 21161 für Motoren 75181 bis 76280	3/8" Nr. 92

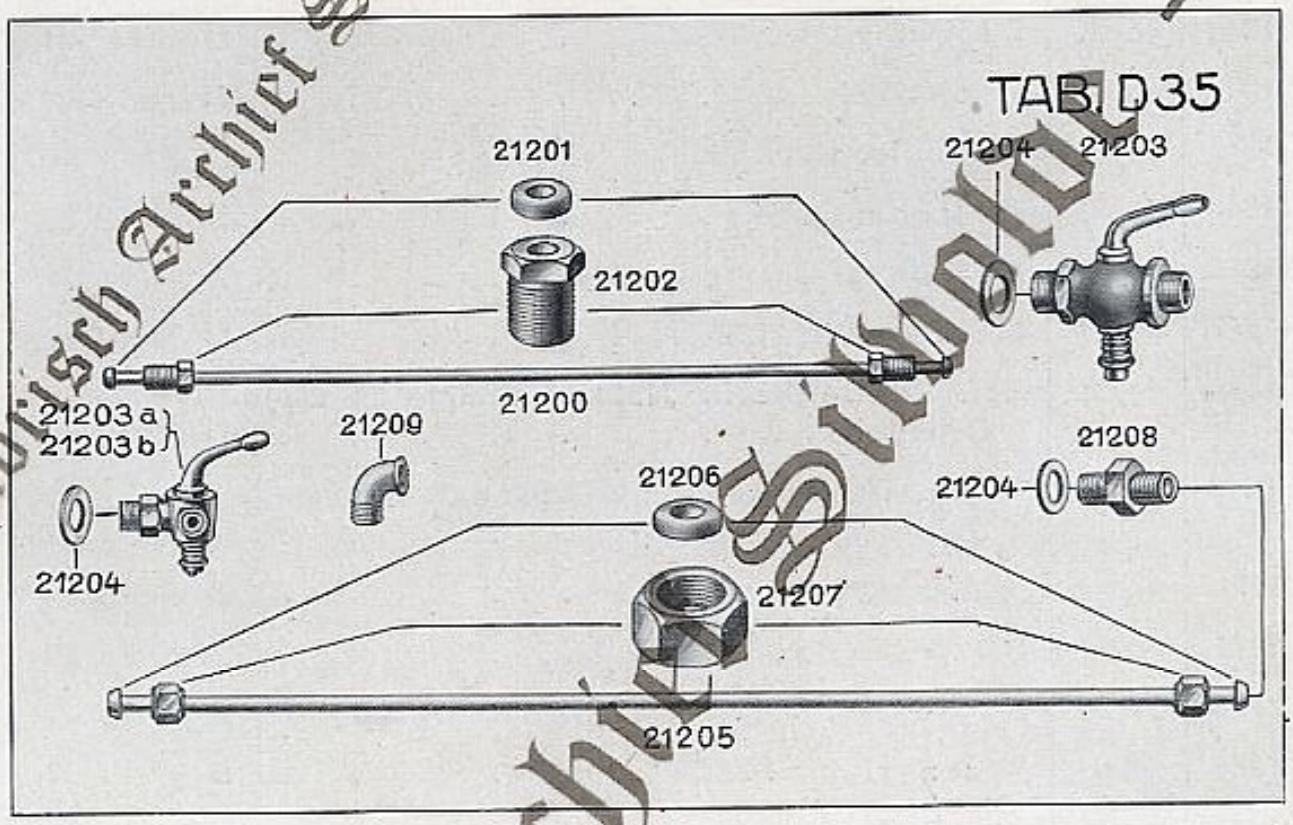



Th. TANGELDER & Zn.

Landbouwmechanisatiebedrijf
Loonbedrijf - BP-Station

Berkenlaan 168 - 7064 HV SILVOLDE
Kapelweg 1a - 7064 KP

Tel: 0315-323083 Fax: 0315-326561 K.v.K: 09025272 BTW: NL00214633B01

Best.-Nr.	Drahtwort	Bezeichnung	Fabrik-Nr.
21240	doots	Zentralschmierapparat kompl. an Motor. 75181 bis 75643 (Ersetzt durch 21240a) . .	D 2900 f 6
21240a	doowo	**Zentralschmierapparat kompl.** Uebersetzung 1:50; Oelerwellenlage 2 . .	D 2900 f 11
21241	dopau	Befestigungsschraube ($^1/_4$"×50 DIN 68) .	D 2901 f 106
21242	dopde	Dichtung unter 21243	D 491 f 161
21243	dopez	**Oelerdeckel**	D 2901 f 98
21244	dopic	Stehbolzen in 21243	D 2901 f 107
21245	dopio	Mutter zu 21244	D 2901 f 23
21246	dopka	Oeldochtfassung in 21243	D 2901 f 7
21247	dopny	Oeldocht in 21246	D 2901 f 108
21248	dopoi	Schmierdocht in 21243 zur Schmierung der Oelerwelle	D 2901 f 133
21249	dopul	Verschlußkapsel in 21243 (für nicht benutzte Oelstellen)	D 2901 f 119
21250	dopym	**Einfüllverschraubung**	D 2901 f 93
21251	dorae	Einfüllsieb	D 2901 f 50
21252	dordo	Kuppelteil in 21250	D 2901 f 40
21253	dorej	Sprengring zu 21252	D 2901 f 37
21254	dorim	**Oelerwelle** in 21243	D 2901 f 56
21255	dorni	**Schnecke** auf 21254	D 2901 f 65
21256	dorot	Schraube zu 21255	D 2901 f 75
21257	dorsa	Ausgleichscheibe (0,1 mm stark) . . .	D 2901 f 69
21258	doruw	Ausgleichscheibe (0,2 mm stark) . . .	D 2901 f 70
21259	dorxu	Ausgleichscheibe (0,3 mm stark) . . .	D 2901 f 71
21260	doryx	Sechskantring zu 21254	D 2901 f 72
21261	dorzy	Kegelstift zu 21260	D 2901 f 112

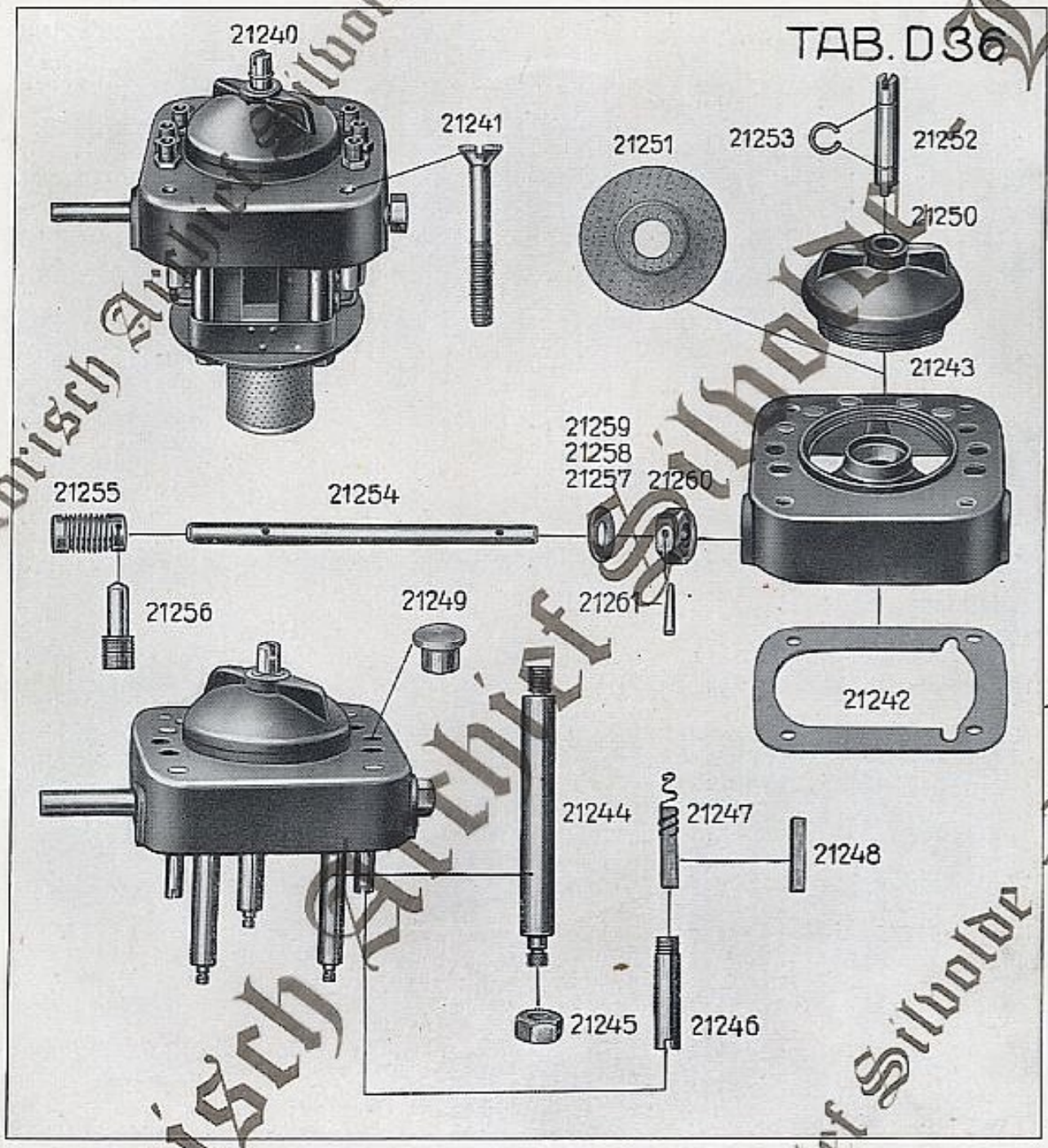

Historisch Archief Silvolde - Lanz

Best.-Nr.	Drahtwort	Bezeichnung	Fabrik-Nr.
21262	dosah	**Getriebewelle**	D 2901 f 114
21263	dosbo	Schneckenrad auf 21262	D 2901 f 102
21264	dosem	Arbeitshubscheibe auf 21262	D 2901 f 109
21265	dosfy	Lagerbüchse zu 21264	D 2901 f 122
21266	doshi	Bremsfeder zu 21264	D 2901 f 68
21267	dosip	Steuerhubscheibe auf 21262	D 2901 f 124
21268	dosle	Scheibenkeil zu 21267	D 2901 f 5
21269	dosmu	Zwischenrohr auf 21262	D 2901 f 126
21270	dosow	Ausgleichscheibe zwischen 21269 und 21274	D 2901 f 129-131
21271	dosuz	Mitnehmer in 21262	D 2901 f 116
21272	dosya	Druckfeder in 21262 zu 21271	D 2901 f 115
21273	dotai	Sprengring in 21261	D 2901 f 117
21274	doten	Grundplatte	D 2901 f 134
21275	dotir	Kronenmutter zur Befestigung von 21274 auf 21262	D 2901 f 127
21276	dotko	Unterlegscheibe zu 21275	D 2901 f 128
21277	dotox	Splint zu 21275	2 × 20 DIN 94
21278	dotru	**Pumpenelement** für Zylinder- und Pleuelstangenschmierung (Arbeitskolben ∅ 7 mm)	D 2901 f 9
21278a	dotse	**Pumpenelement** für Schmierung vom rechten und linken Hauptlager (Arbeitskolben ∅ 5 mm)	D 2901/163
21279	dotua	Befestigungsschraube zu 21278 und 21278a	D 2901 f 53
21280	dotxy	Mutter zur Befestigung der Auslässe am Oelerdeckel 21243	D 2901 f 80
21281	dotyb	Feststellfeder zu 21278 und 21278a	D 2901 f 49
21282	douef	**Saugsieb** (an 21274 befestigt)	D 2901 f 62
21283	dougy	Befestigungsschraube zu 21282	D 2901 f 42
21284	doulx	Verschlußstöpsel für nicht benutzte Saugbohrungen in 21274	D 2901 f 120
21285	doumu	**Schnurrad** auf 21254	D 735 f 17
21286	doune	Kegelstift zu 21285	4 × 32 DIN 1
21287	dourl	Drahtspirale zum Antrieb 21285	D 650 f 97/98
21288	douus	**Oelstandspegel**	D 2173 f 1

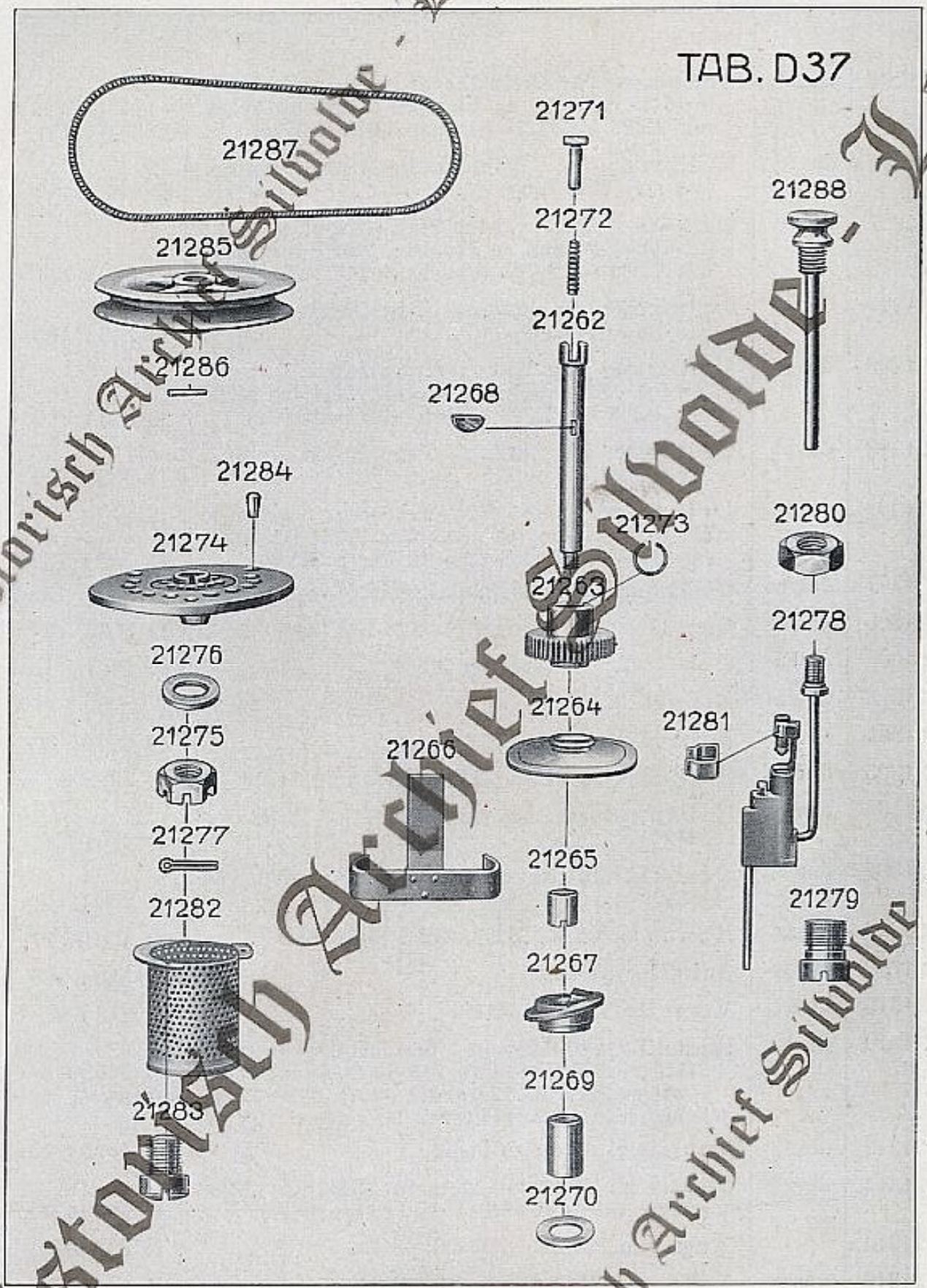

Historisch Archief Sliedrecht - Land

Best.-Nr.	Drahtwort	Bezeichnung	Fabrik-Nr.
21296	dovoh	Oelleitung für Zylinderschmierung kompl. (4×6 ⌀×1335 lg.) an Motoren 75191 bis 76280 mit 21305 bis 21310 (Ersetzt durch 21296a) .	D 363 f 151
21296a	dovre	**Oelleitung für Zylinderschmierung kompl.** (4×6 ⌀×1343 lang)	D 363 f 189
21297	dovso	Oelleitung für rechtes Hauptlager kompl. (4×6 ⌀×490 lang) an Motoren 75181 bis 76280 mit 21305 bis 21308 (Ersetzt durch 21297a) .	D 363 f 141
21297a	dovuk	**Oelleitung für rechtes Hauptlager kompl.** (4×6 ⌀×494 lang)	D 363 f 186
21298	dovzi	Oelleitung für linkes Hauptlager kompl. (4×6 ⌀×770 lang) an Motoren 75181 bis 76280 mit 21305 bis 21308 (Ersetzt durch 21298a) .	D 363 f 150
21298a	dovyl	**Oelleitung für linkes Hauptlager kompl.** (4×6 ⌀×774 lang)	D 363 f 188
21299	dowal	Oelleitung für Pleuelstange kompl. (4×6 ⌀×650 lang) an Motoren 75181 bis 76280 mit 21305 bis 21308 (Ersetzt durch 21299a) .	D 363 f 139
21299a	dowco	**Oelleitung für Pleuelstange kompl.** (4×6 ⌀×654 lg.)	D 363 f 185
21300	dower	Entlüftungsleitung (4×6 ⌀×232 lang) . . .	D 363 f 195
21302	dowli	Ueberwurfmutter zu 21300	D 2901 f 156
21303	dowmy	Nippel zu 21300	D 2901 f 157
21304	dowoa	Mutter zu 21303	D 2901 f 80
21305	dowud	Löthülse zu 21296, 21297, 21298 und 21299 .	D 422 f 6
21306	dowye	Ueberwurfmutter zu 21296, 21297, 21298 und 21299	D 2901 f 82
21307	doxax	Druckschraube zu 21296, 21297, 21298 und 21299	D 409 f 19
21308	doxbe	Konus zu 21296, 21297, 21298 und 21299 . .	D 2901 f 77
21309	doxca	Scheibe zu 21296	D 303 f 105
21310	doxec	Verteilstück zu 21296	D 412 f 9
21312	doxif	**Rückschlagventil kompl.**, bestehend aus: 21313, 21314a, 21315a (zu 21296, 21296a, 21299 u. 21292a, sowie zu 21297 u. 21297a an Mot. 75181 bis 77330, jedoch nicht mehr bei Ersatzlieferung von 20209)	D 3195 t 4 D 650 n 34
21313	doxlu	Ventilgehäuse zu 21312	D 1625 f 23
21314	doxol	Ventil zu 21313 an Motoren 75181 bis 77780 (Ersetzt durch 21314a)	D 1620 f 15
21314a		Kugel zu 21313	N 721 n 7
21315	doxri	Feder zu 21314 (Ersetzt durch 21315a) . .	D 650 n 35
21315a		Feder zu 21314	D 650 n 34
21316	doxuo	Dichtungsring zu 21312	D 482 n 2

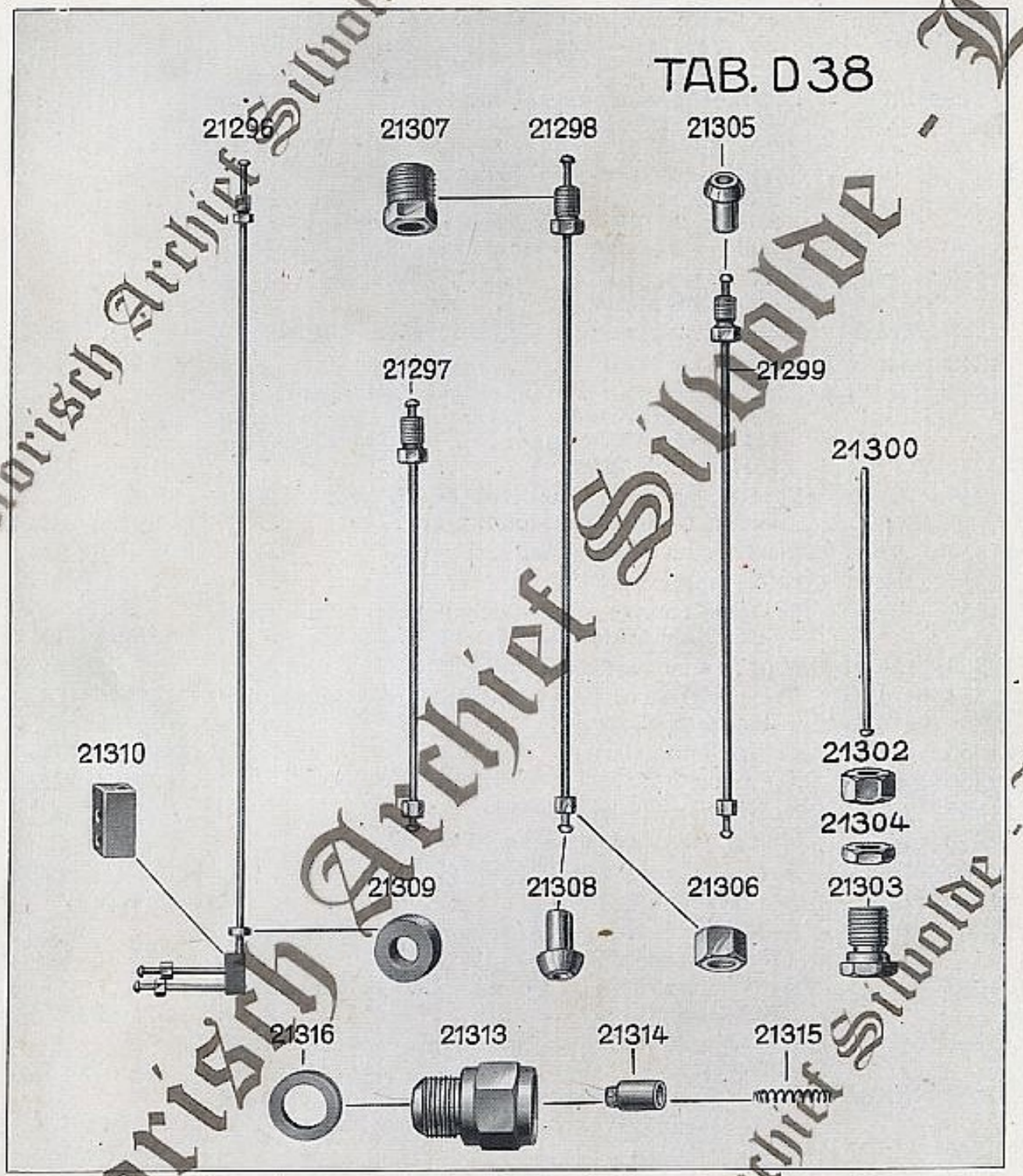

Historisch Archief Sibolde - Lauz

Best.-Nr.	Drahtwort	Bezeichnung	Fabrik-Nr.
		Bei Motoren mit elektrischer Lichtanlage siehe auch Tabelle 81	
21345	drasu	Getriebegehäuse kompl. an Motoren 75181 bis 77382 mit 21346, 21349, 21352, 21354, 21370 und 21512 (Ersetzt durch 21345a) . . .	D 2401 t 37 (D 2401 a 22)
21345a	drata	**Getriebegehäuse kompl.** mit 21346, 21349, 21349a, 21354, 21370 und 21512 . . . . . (Bei Ersatzlieferung für Motoren 75181 bis 77382 ist außerdem 1 Schaltdeckel 21620a, 1 Dichtung 21622a, 1 Stütze 21834a, je 1 Deckel 21474a und 21474c, 2 Dichtungen 21475a, 1 Anschlag 21476a und 16 Sechskantschrauben 21477a zu liefern)	D 2401 t 38 (D 2401 a 35)
21346	draup	Stiftschraube (5/8" × 42 DIN 412) zur Befestigung des Achstrichters	D 22 f 98
21347	drayr	Kronenmutter zu 21346, 21361 und 21362 .	5/8" DIN 935
21348	drcaw	Splint zu 21347	4 × 35 DIN 94
21349	dreeb	Stiftschraube zur Befestigung von Lenkstock, sowie von Schaltdeckel (rechts) für Motoren 75181 bis 77382 und Schaltdeckel (links) für Motoren ab 77383	1/2" × 28 DIN 411
21349a	dregu	Stiftschraube zur Befestigung von Schaltdeckel (rechts) für Motoren ab 77383 . .	1/2" × 20 DIN 411
21350	dremi	Mutter zu 21349 (zum Lenkstock) . . .	1/2" DIN 934
21351	drena	Federring zu 21350 und 21353	14 × 3/5 DIN 127
21352	drety	Stiftschraube zur Befestigung von Schaltdeckel (links) für Motoren 75181 bis 77382 . .	1/2" × 38 DIN 411
21353	dreun	Mutter zu 21349, 21349a (Schaltdeckel) und 21352	1/2" DIN 428
21354	dreyo	Stiftschraube (5/8" × 25 DIN 411) zur Befestigung der Stopfbüchse	D 22 f 46
21355	driak	Kronenmutter zu 21354	3/8" DIN 935
21356	driep	Splint zu 21355	2 × 22 DIN 94
21357	drigi	Schild mit Schaltschema	D 798 f 16
21358	driit	Hammerschraube zu 21357	D 199 f 11
21359	drino	Stopfen zum Oelbehälter	D 402 n 3
21360	drioz	Dichtung zu 21359	D 478 n 2
21361	dripy	Paßschraube (5/8" × 70, 18 ⌀) zur Befestigung des Achstrichters	D 93 f 113
21362	driuc	Kopfschraube (5/8" × 70 DIN 61) z. Befestigung des Achstrichters	D 42 f 107
21363	drivu	Dichtung zwischen Getriebegehäuse und Achstrichter	D 491 f 202
21364	drixa	Deckel oben zum Verschließen der Einfüllöffnung für das Getriebefett	D 404 f 1
21365	drivd	Dichtung zu 21364	D 478 n 11
21366	drize	Schutzblech zum Oelrrad	D 2855 f 208
21367	droat	Rundkopfschraube zu 21366	6 × 12 DIN 86
21368	droen	Federring zu 21367	7 × 2/3 DIN 127
21369	droir	Abdeckblech am Getriebegehäuseflansch (links oben)	D 1712 f 173
21370	droko	Sechskantschrauben zum Verschließen der Kabelschellenbefestigungslöcher	D 402 f 16

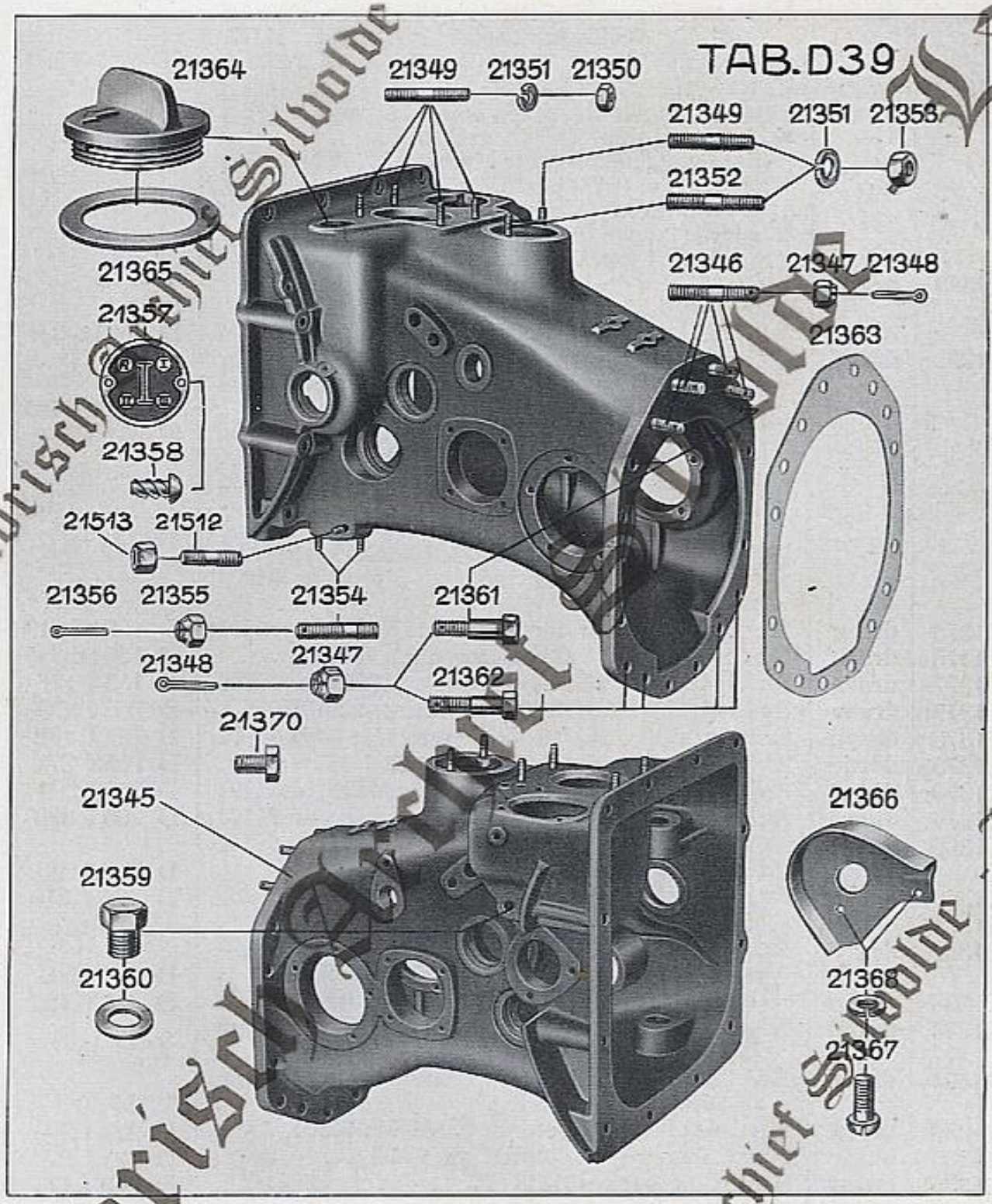

Historisch Archief Sliedrecht - Land

Best.-Nr.	Drahtwort	Bezeichnung	Fabrik-Nr.
21371	droox	I. Getriebewelle kompl. in Ackermaschinen 75181 bis 76302 bestehend aus: 21375, 21377, 21378, 21379 und 21381 (Ersetzt durch 21371a)	D 1601 d 322
21371a	droru	**I. Getriebewelle kompl.** für Ackermaschinen mit Zapfwellenanschluß, bestehend aus: 21375a, 21377a, 21378a, 21379a und 21383 . . . (Bei Ersatzlieferung für Motoren 75181 bis 76302 ist außerdem 1 Büchse 21382, 2 Rollenlager 21384a, 2 Nutmuttern 21385a und 2 Kerbstifte 21394 zu liefern, sowie für Motoren ohne Zapfwellenanschluß 1 Deckel 21387)	D 1601 t 418 (D 1601 e 391)
21373	droua	I. Getriebewelle kompl. in Verkehrsmaschinen 75181 bis 76304 bestehend aus: 21375, 21377, 21378, 21380 und 21381 (Ersetzt durch 21373a)	D 1601 d 351
21373a	drosy	**I. Getriebewelle kompl.** für Verkehrsmaschinen mit Zapfwellenanschluß, bestehend aus: 21375a, 21377a, 21378a, 21380a und 21383 . . . (Bei Ersatzlieferung für Motoren 75181 bis 76304 ist außerdem 1 Büchse 21382, 2 Rollenlager 21384a, 2 Nutmuttern 21385a und 2 Kerbstifte 21394 zu liefern, sowie für Motoren ohne Zapfwellenanschluß 1 Deckel 21387. Zugleich ist eine II. Welle 21396a, 1 Scheibe 21408, 1 Deckel 21403a, 1 Nutmutter 21406 und 1 Kerbstift 21407 mitzuliefern)	D 1601 t 415 (D 1601 e 392)
21375	druag	Getriebewelle für Motoren 75181 bis 76304	D 1601 d 217
21375a	druel	Getriebewelle für Motoren ab 76305 . .	D 1601 d 390
21377	druio	Schieberad (z = 15/18) für Motoren 75181 bis 76304	D 765 f 177
21377a	druov	Schieberad (z = 15/18) für Motoren ab 76305 .	D 765 f 375
21378	drupu	Zahnrad (z = 20) für Motoren 75181 bis 76304	D 765 f 172
21378a	druti	Zahnrad (z = 20) für Motoren ab 76305 . .	D 765 f 371
21379	druyz	Zahnrad (z = 18) für Ackermaschinen 75181 bis 76302	D 765 f 204
21379a	druza	Zahnrad (z = 18) für Ackermaschinen ab 76303	D 765 f 372
21380	dryac	Zahnrad (z = 13) für Verkehrsmaschinen 75181 bis 76304	D 765 f 205
21380a	dryga	Zahnrad (z = 14) für Verkehrsmaschinen ab 76305	D 765 f 370
21381	dryik	Keil zu 21378, 21379 und 21380	A 10×8×50 DIN 496
21382	dryki	Büchse zu 21375 und 21375a bei noch nicht angebauter Zapfwelle oder Lichtmaschine .	D 350 f 94
21383	drymo	Ringsegment zu 21378a, 21379a und 21380a	D 349 f 184
21384	dryor	**Rollenlager** mit normaler Lagerluft für Motoren 75181 bis 76304	WJM 30
21384a	drysy	**Rollenlager** mit erhöhter Lagerluft für Motoren ab 76305	WJM 30
21385	dryte	Nutmutter für Motoren 75181 bis 76304 . .	D 221 f 20
21385a	duaar	Nutmutter für Motoren ab 76305 . . .	D 221 f 57
21386	duaby	Sprengring zu 21385	D 340 f 17
21387	duacu	Deckel rechts	D 433 d 18
21389	duago	Deckel links	D 408 f 12
21390	duahs	Dichtung unter 21389	D 482 f 35
21391	duaiz	Dichtung unter 21387	D 491 f 193
21392	dualn	Schmiernippel zu 21387 und 21389 .	D 791 n 26
21393	duamd	Sechskantschraube zu 21387 . .	1/2″ × 30 DIN 600
21394	duaof	Kerbstift zu 21385a	N 529 n 53

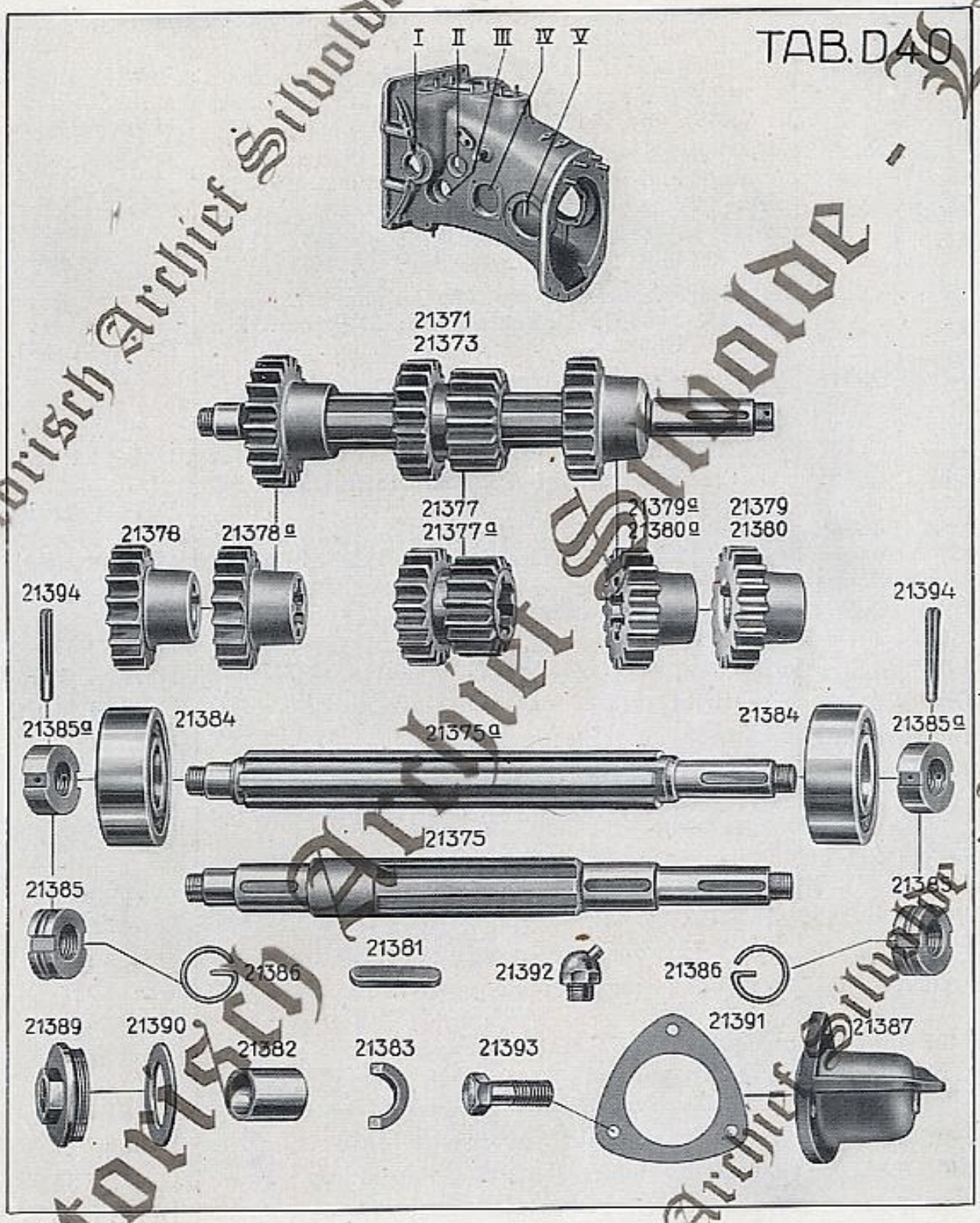

Historisch Archief Silvolde - Lam

Best.-Nr.	Drahtwort	Bezeichnung	Fabrik-Nr.
21395	duape	II. Getriebewelle kompl. in Ackermaschinen 75181 bis 75286 bestehend aus 21397, 21398, 21399 und 21401 (Ersetzt durch 21395b) . .	D 1601 s 342
21395a	duarc	II. Getriebewelle kompl. in Ackermaschinen 75287 bis 76302 bestehend aus 21397a, 21398, 21399a und 21401a (Ersetzt durch 21395b) .	D 1601 s 356
21395b	duatt	**II. Getriebewelle kompl.** für Ackermaschinen bestehend aus: 21397b, 21398a und 21399b .	D 1601 t 419 (D 1601 d 396)
21396	duava	II. Getriebewelle kompl. in Verkehrsmaschinen 75181 bis 76304 bestehend aus 21397a, 21398 21400 und 21401a (Ersetzt durch 21396a) . .	D 1601 s 352 (D 1601 d 393)
21396a	dubao	**II. Getriebewelle kompl.** für Verkehrsmaschinen 75181 bis 76304 bestehend aus: 21397b, 21398a und 21400a	D 1601 t 428
21396b	dubeu	**II. Getriebewelle kompl.** für Verkehrsmaschinen ab 76305, sowie ab 75181, jedoch nur bei gleichzeitigem Austausch der I. Welle, bestehend aus: 21397b, 21398a und 21400b	D 1601 t 416
21397	dubix	Getriebewelle in Ackermaschinen 75181 bis 75286	D 1601 d 170
21397a	dubod	Getriebewelle in Verkehrsmaschinen 75181 bis 76304 und Ackermaschinen 75287 bis 76302	D 1601 d 354
21397b	dubra	II. Getriebewelle für Motoren ab 76305 .	D 1601 d 394
21398	dubug	Schieberad (z = 15/18) für Motoren 75181 bis 76304	D 765 f 177
21398a	dubvy	Schieberad (z = 15/18) für Motoren ab 76305 .	D 765 f 375
21399	dubxe	Zahnrad (z = 27) f. Ackermaschinen 75181 bis 75286	D 765 f 330
21399a	dubyh	Zahnrad (z = 27) f. Ackermaschinen 75287 bis 76302	D 765 f 341
21399b	dubzi	Zahnrad (z = 27) für Ackermaschinen ab 76303 .	D 765 f 374
21400	ducak	Zahnrad (z = 32) für Verkehrsmaschinen 75181 bis 76304	D 765 d 342
21400a	ducep	Zahnrad (z = 32) zu 21396a (nur bei Ersatzlieferung der kompl. Welle) für Motoren 75181 bis 76304	D 765 d 378
21400b	ducgi	Zahnrad (z = 31) für Verkehrsmaschinen ab 76305	D 765 f 373
21401	ducit	Senkniet zur Befestigung von 21399 auf 21397	D 555 f 2
21401a	ducno	Senkniet zur Befestigung von 21399a und 21400 auf 21397a	D 555 f 3
21402	ducoz	**Rollenlager** mit erhöhter Lagerluft . . .	W M 80
21403	ducpy	Deckel links für Motoren ab 75181 und rechts für Motoren 75181 bis 76280	D 401 f 9
21403a	ducuc	Deckel rechts für Motoren ab 76281 . . .	D 408 f 21
21404	ducvu	Dichtung unter 21403 und 21403a . . .	D 482 f 35
21405	ducxa	Schmiernippel in 21403 und 21403a . .	D 791 n 26
21406	ducyd	Nutmutter zu 21397b	D 221 f 57
21407	ducze	Kerbstift zu 21406	N 529 n 53
21408	dudaj	Scheibe zwischen 21403a und 21399b, bzw. 21400a, bzw. 21400b	D 303 f 161

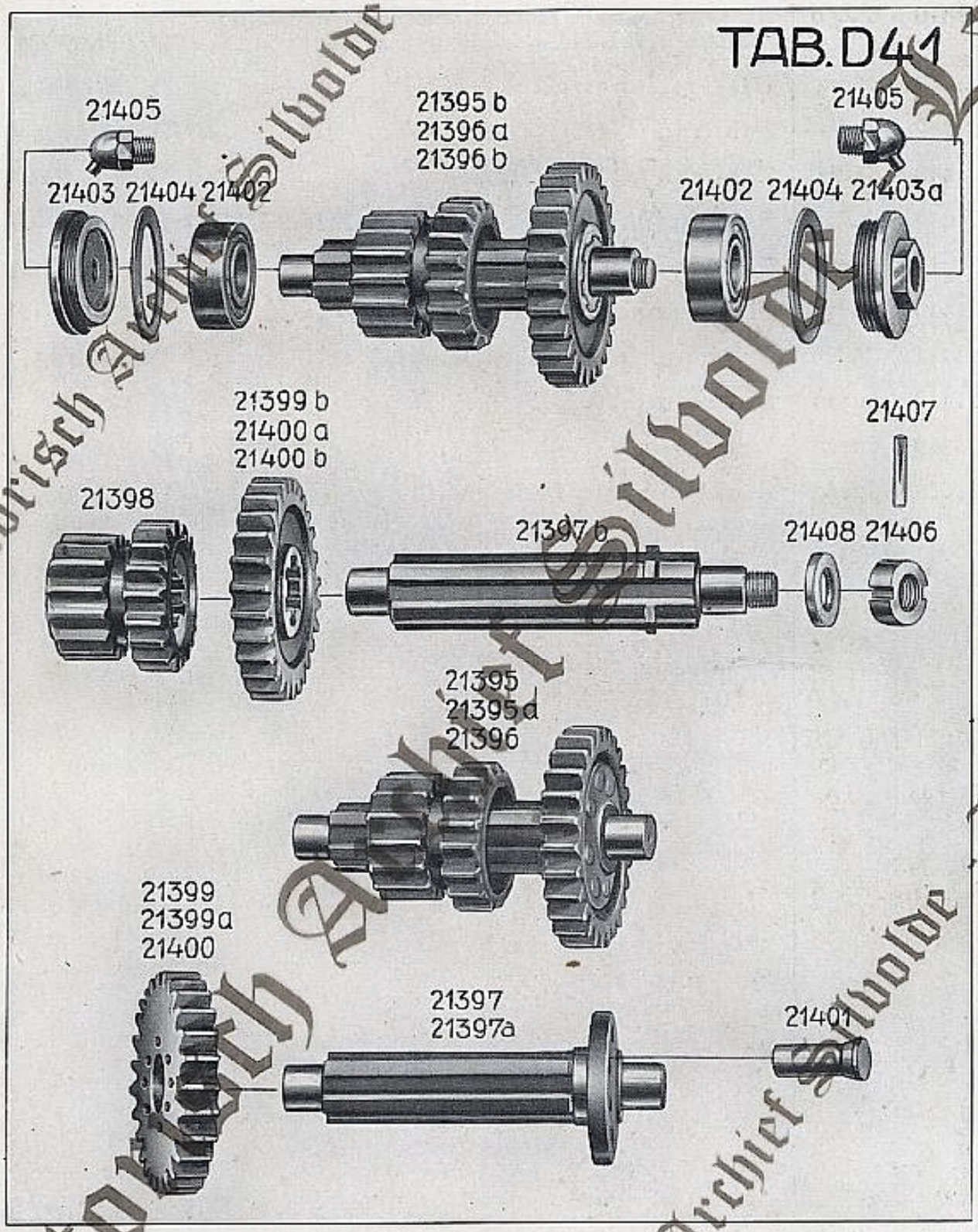

Historisch Archief Sliedrecht - Land

Best.-Nr.	Drahtwort	Bezeichnung	Fabrik-Nr.
21410	dudeo	**III. Getriebewelle kompl.** bestehend aus: 21411, 21412, 21413, 21414, 21415 und 21416 . .	D 1601 d 324
21411	dudfa	III. Getriebewelle	D 1601 d 335
21412	dudis	Zahnrad (z = 30)	D 765 f 324
21413	dudje	Zahnrad (z = 27)	D 765 f 323
21414	dudoy	Paßschraube ($^1/_2$" × 40; 13 ⌀) zu 21412 und 21413	D 93 f 117
21415	dudub	Kronenmutter zu 21414	$^1/_2$" DIN 935
21416	dudwi	Sicherungsdraht zu 21414	1,5 ⌀ × 300 lg.
21417	dudyc	**Rollenlager** mit erhöhter Lagerluft . .	WJM 30
21418	dueap	Deckel rechts	D 438 f 62
21419	duect	Deckel links	D 401 f 8
21420	dueda	Dichtung unter 21418 und 21419 . . .	D 482 f 35

Th. TANGELDER & Zn.
Landbouwmechanisatiebedrijf
Loonbedrijf - BP-Station
Berkenlaan 168 - 7064 HV SILVOLDE
BP



Historisch Archief Silvolde - Lan

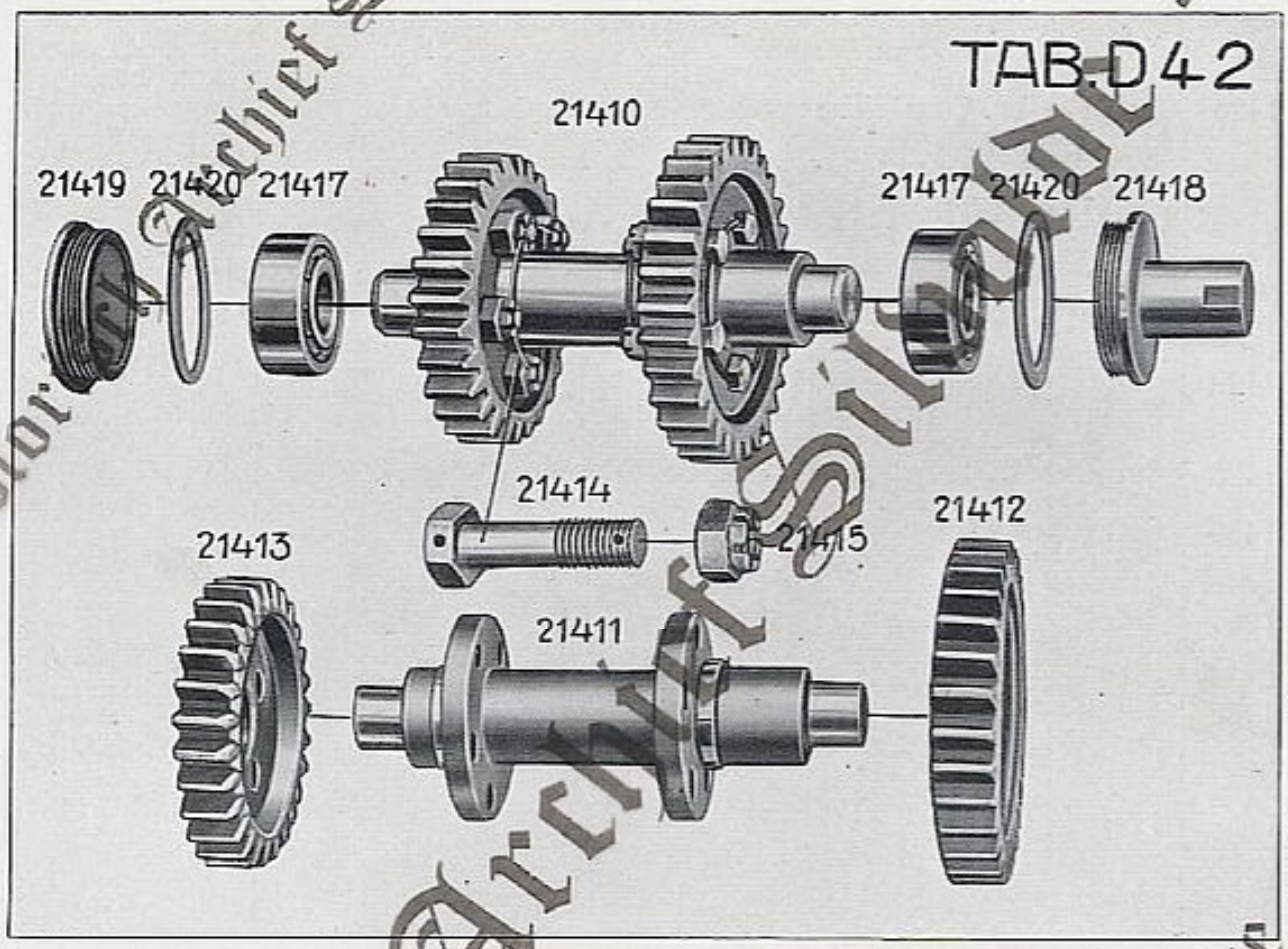

Historisch Archief Silvolde - Lan

Best.-Nr.	Drahtwort	Bezeichnung	Fabrik-Nr.
21425	duerb	**IV. Getriebewelle kompl.** für Ackermaschinen 75181 bis 76302, bestehend aus: 21427, 21430, 21433, 21436 und 21437	D 1746 t 41 (D 1601 c 325)
21425a	duets	**IV. Getriebewelle kompl.** für Ackermaschinen ab 76303 bestehend aus: 21427a und 21431 .	D 1746 t 42 (D 1601 c 362)
21426	duewo	**IV. Getriebewelle kompl.** für Verkehrsmaschinen 75181 bis 76211 bestehend aus: 21428, 21431, 21432 und 21438	D 1601 t 425 (D 1601 d 341)
21426a	dufau	**IV. Getriebewelle kompl.** für Verkehrsmaschinen ab 76212 bestehend aus: 21428a, 21431, 21432a und 21438	D 1601 t 426 (D 1601 c 388)
21427	dufde	Ritzelwelle (z=15) für Ackermaschinen 75181 bis 76302	D 1746 d 34
21427a	dufcz	Ritzelwelle (z=15) für Ackermaschinen ab 76303	D 1746 d 37
21428	dufic	Getriebewelle für Verkehrsmaschinen 75181 bis 76211	D 1601 d 340
21428a	dufjo	Getriebewelle für Verkehrsmaschinen ab 76212	D 1601 d 379
21430	dufny	Zahnrad (z = 45) für Ackermaschinen 75181 bis 76302	D 765 d 263
21431	dufoi	Zahnrad (z=45) für Verkehrsmaschinen ab 75181 und Ackermaschinen ab 76303	D 765 d 329
21432	duful	Zahnrad (z=23) für Verkehrsmaschinen 75181 bis 76211	D 765 f 328
21432a	dufym	Zahnrad (z = 23) für Verkehrsmaschinen ab 76212	D 765 f 344

Historisch Archief Stiboldt - Landw

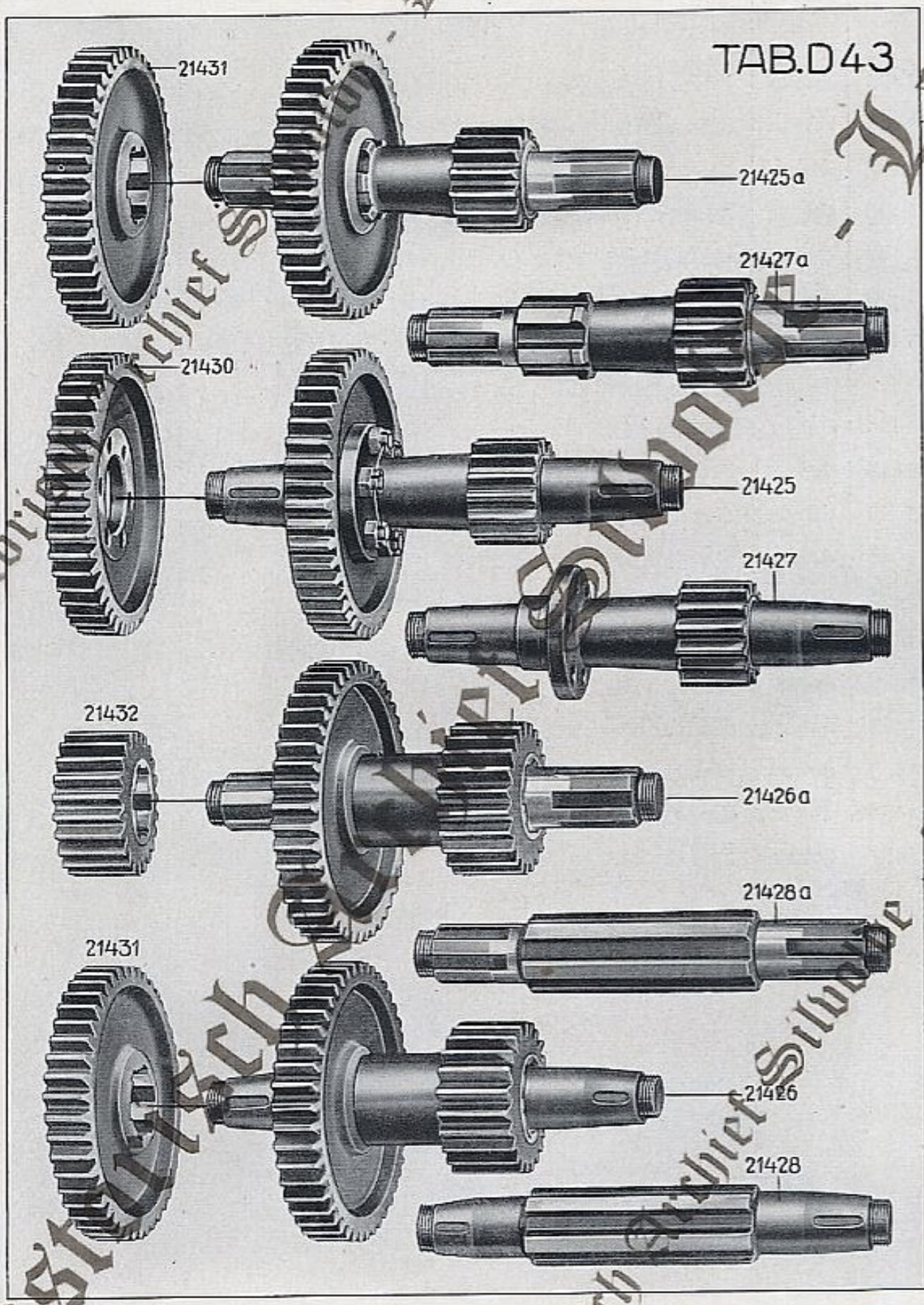
TAB.D43
21431
21425a
21427a
21430
21425
21427
21432
21426a
21428a
21431
21426
21428

Best.-Nr.	Drahtwort	Bezeichnung	Fabrik-Nr.
21433	dugae	Paßschraube (1/2" × 50; 14 ⌀) zu 21430 . .	D 93 f 57
21436	dugim	Kronenmutter zu 21433	1/2" DIN 935
21437	dugni	Sicherungsdraht zu 21433	2 ⌀ × 300 lg.
21438	dugot	Distanzbüchse zu 21428 und 21428a . .	D 361 f 76
21439	dugsa	**Rollenlager** rechts mit erhöhter Lagerluft. . .	WJM 50
21440	duguw	**Rollenlager** links mit normaler Lagerluft . .	NJM 50
21441	dugxu	Scheibe zwischen Rollenlager und Deckel für Ackermaschinen 75181 bis 76302 und Verkehrsmaschinen 75181 bis 76211	D 315 f 2
21442	dugyx	Deckel	D 434 f 33
21443	dugzy	Filzring in 21442	D 339 f 26
21444	duhbo	Dichtung unter 21442	D 491 f 140
21445	duhem	Kopfschraube zu 21442	1/2" × 30 DIN 600
21446	duhfy	**Bremsscheibe** auf 21427 und 21428 . .	D 2751 d 14
21446a	duhip	**Bremsscheibe** auf 21427a und 21428a . . .	D 2751 d 22
21447	duhle	Keil zu 21446	A 14×9×45 DIN 496
21448	duhmu	Sicherungsblech zur Bremsscheibe . .	D 344 f 14
21449	duhow	Mutter (R 1 1/8") zur Getriebewelle . . .	D 204 f 21
21450	duhuz	Kopfschraube zu 21448	1/2" × 20 DIN 600
21451	duhya	Federring zu 21450	14 × 3/5 DIN 127

Historisch Archief Sibolde Land

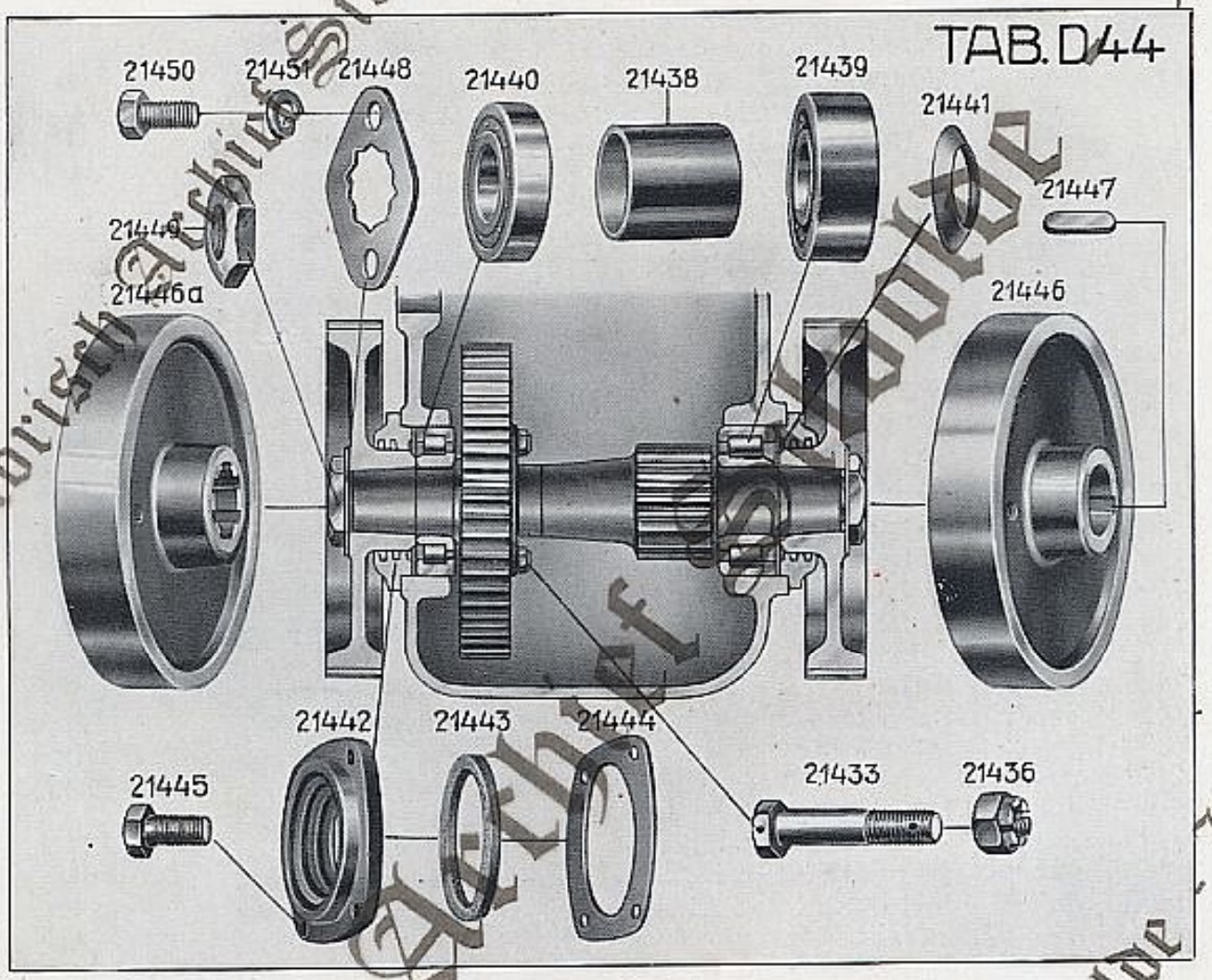

Historisch Archief Silvolde - Lanz

Best.-Nr.	Drahtwort	Bezeichnung	Fabrik-Nr.
21456	duilf	V. Getriebewelle kompl. in Ackermaschinen 75181 bis 76302 bestehend aus: 21460, 21461 bis 21462 und 21471 bis 21473 (Ersetzt durch 21456a)	(D 1601 d 326)
21456a	duiox	**V. Getriebewelle kompl.** für Ackermaschinen bestehend aus: 21460a und 21462a . . . (Bei Ersatzlieferung für Motoren 75181 bis 76302 ist außerdem 1 Scheibe 21469, 1 Deckel 21474a und 1 Schmiernippel 21478 zu liefern)	D 1746 t 43 (D 1601 d 385)
21457	duiru	V. Getriebewelle kompl. in Verkehrsmaschinen 75181 bis 76211 bestehend aus: 21460, 21463, 21464. 21465 und 21471 bis 21473 (Ersetzt durch 21457a)	(D 1601 d 339)
21457a	duise	**V. Getriebewelle kompl.** für Verkehrsmaschinen bestehend aus: 21460b, 21463a, 21464a und 21465a (Bei Ersatzlieferung für Motoren 75181 bis 76211 ist das Zahnrad 21432 a der IV. Welle mitzuliefern und gegen 21432 auszutauschen; außerdem ist 1 Scheibe 21469, 1 Deckel 21474a und 1 Schmiernippel 21478 zu liefern)	D 1601 t 427 (D 1601 d 381)
21460	duixy	Keilwelle für Ackermaschinen 75181 bis 76302 und Verkehrsmaschinen 75181 bis 76211 . .	D 1601 d 206
21460a	duiyb	Ritzelwelle für Ackermaschinen ab 76303 .	D 1746 d 38
21460b	dujaa	Keilwelle für Verkehrsmaschinen ab 76212 .	D 1601 d 380
21461	dujef	Ritzel (z = 14) für Ackermaschinen 75181 bis 76302	D 765 d 281
21462	dujgy	Zahnrad (z=52) für Ackermaschinen 75181 bis 76302	D 765 d 214
21462a	dujne	Zahnrad (z = 52) für Ackermaschinen ab 76303 .	D 765 d 365
21463	dujus	Zahnrad (z = 20) für Verkehrsmaschinen 75181 bis 76211	D 765 d 325
21463a	dujyt	Zahnrad (z = 20) für Verkehrsmaschinen ab 76212	D 765 d 363
21464	dujzu	Zahnrad (z = 44) für Verkehrsmaschinen 75181 bis 76211	D 765 d 327
21464a	dukat	Zahnrad (z = 44) für Verkehrsmaschinen ab 76212	D 765 d 343
21465	dukba	Distanzbüchse für Verkehrsmaschinen 75181 bis 76211	D 360 f 38
21465a	dukey	Distanzbüchse für Verkehrsmaschinen ab 76212	D 361 f 77
21469	dukre	Scheibe für Ackermaschinen ab 76302 und Verkehrsmaschinen ab 76212	D 312 f 34
21470	dukso	**Rollenlager** mit erhöhter Lagerluft (links) .	NJS 50
21471	dukuk	**Rollenlager** mit normaler Lagerluft (rechts) .	WJM 60
21472	dukxi	Mutter zur Getriebewelle	D 221 f 26
21473	dukyl	Kegelstift zu 21472	4 × 55 DIN 1
21474	dulal	Deckel links für Motoren 75181 bis 77382 und rechts für Motoren 75181 bis 76304 . . .	D 430 f 22
21474a	dulco	Deckel links für Motoren ab 77383 . . .	D 430 f 58
21474b	duler	Deckel rechts für Motoren ab 76305 . .	D 430 f 57
21474c	duliu	Deckel rechts für Motoren ab 77383 . . .	D 430 f 59
21475	dulks	Dichtung unter 21474 und 21474b . .	D 491 f 130
21475a	dulli	Dichtung unter 21474a und 21474c . . .	D 491 f 211
21476	dilmy	Anschlag zum Bremsband für Motoren 75181 bis 77382	D 640 f 91
21476a		Anschlag zum Bremsband für Motoren ab 77383	D 640 f 102
21477	duloa	Sechskantschraube zu 21474 und 21474b .	1/2" × 30 DIN 558
21477a	dulud	Sechskantschraube zu 21474a und 21474c .	3/8" × 30 DIN 558
21478	dulye	Schmiernippel zu 21474b und 21474c . .	N 791 n 29

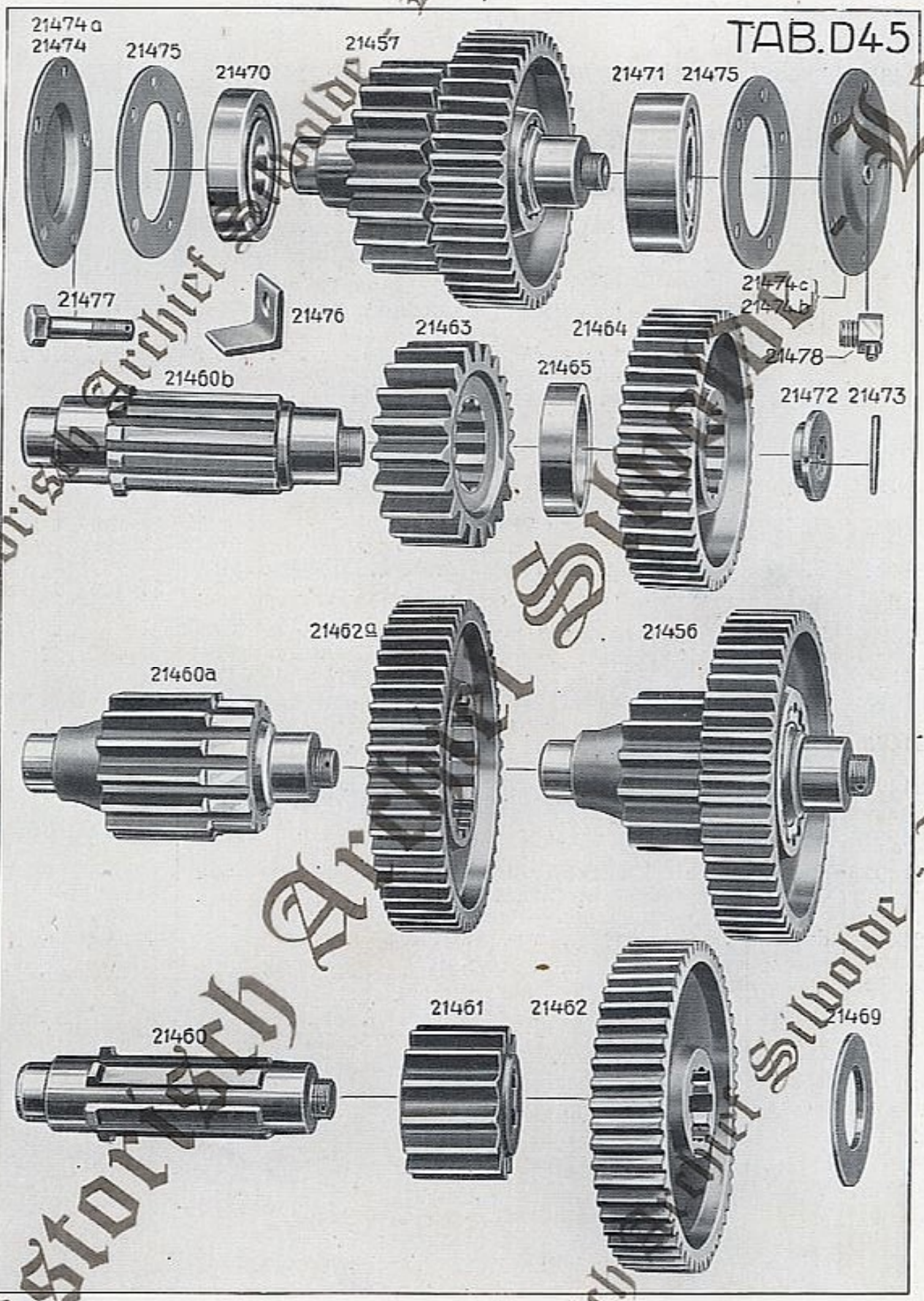

Historisch Archief Stolberg

Best.-Nr.	Drahtwort	Bezeichnung	Fabrik-Nr.
21481	dumca	**Bremsband kompl.** bestehend aus: 21482 bis 21489	D 2756 s 27
21482	dumec	Bremsband	D 2756 d 25
21484	dumif	Bremsbelag zu 21482	D 2761 f 36
21485	dumlu	Bremsbelag zu 21482	D 2761 f 37
21486	dumol	Bocklager	D 703 f 50
21488	dumuo	Senkniet zu 21482 (Aluminium)	5 × 16 DIN 661
21489	dumyp	Senkniet zu 21482 (Aluminium)	5 × 20 DIN 661
21490	dunag	Bolzen zur Bremsbandlagerung links	D 509 f 94
21491	dunel	Bolzen zur Bremsbandlagerung rechts	D 509 f 132
21492	dunge	Nutmutter zu 21490 und 21491	D 221 f 1
21493	dunio	Sprengring zu 21492	D 340 n 4
21494	dunov	Scheibe zu 21490 und 21491 für Motoren 75181 76280	D 303 f 71
21495	dunpu	Splint zu 21490 und 21491 für Motoren 75181 bis 76280	4 × 45 DIN 94
21495a	dunti	Splint zu 21490 und 21491 für Motoren ab 76281	6 × 50 DIN 94
21496	dunuy	Schutzkappe	D 2855 f 164
21497	dunyz	Linsenkopfschraube zur Befestigung von 21496 an Motoren 75181 bis 77450 (Ersetzt durch 21497a)	5 × 8 DIN 85
21497a	dunza	Sechskantschraube zur Befestigung von 21496 (M 5 × 8 DIN 558)	D 40 f 8
21498	duoab	Sicherungsdraht zu 21497a	1 ⌀ 280 lg.

Historisch Archief Sibolde Land

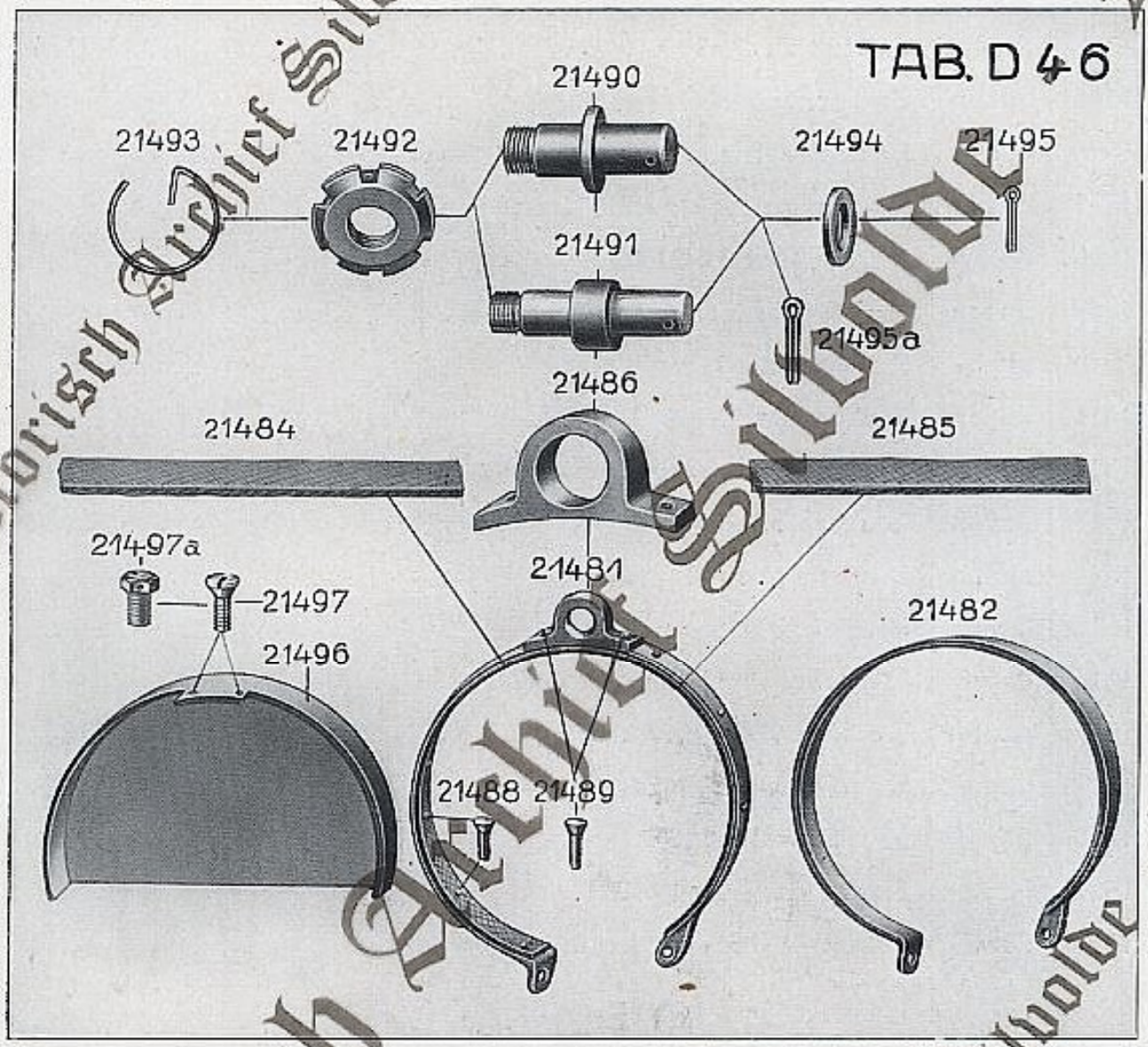

Historisch Archief Sliedrecht - Land

Best.-Nr.	Drahtwort	Bezeichnung	Fabrik-Nr.
21500	duoce	**Hebel** zur Fußbremse	D 632 f 27
21501	duoeg	Augbolzen in 21500 und 21525	D 140 f 38
21502	duofs	Bolzen in 21500, 21515 und 21525	D 501 f 83
21503	duoly	Splint zu 21502	4 × 28 DIN 94
21505	duoop	Feder zu 21501	D 650 n 43
21506	duopo	Federteller	D 670 f 37
21507	duorm	Gegenmutter zu 21501 und 21515	5/8" DIN 934
21508	duowa	Palmutter zu 21507	N 234 n 10
21509	dupam	Haken (in Hebel 21500)	D 582 f 5
21510	dupbu	Rückholfeder	D 655 n 5
21511	dupes	Haken (in 21512)	D 582 f 6
21512	dupiv	Stiftschraube in Getriebegehäuse	1/2" × 22 DIN 411
21513	dupob	Mutter zu 21512	1/2" DIN 934
21514	duppa	Zugstange	D 1605 f 117
21515	dupry	Gabel zu 21514 und 21526	D 612 f 19
21516	dupsi	**Fußhebel** für Ackermaschinen	D 608 d 118
21517	dupto	Keil zu 21516 und 21521	A 8×7×45 DIN 496
21518	dupue	Kopfschraube zu 21516	1/2" × 58 DIN 61
21519	dupyf	Mutter zu 21518	1/2" DIN 934
21520	durad	Federring zu 21519	14 × 3/5 DIN 127
21521	durei	**Fußhebel** für Verkehrsmaschinen	D 608 d 151

Historisch Archief Stoldt Lamstedt

TAB. D 47

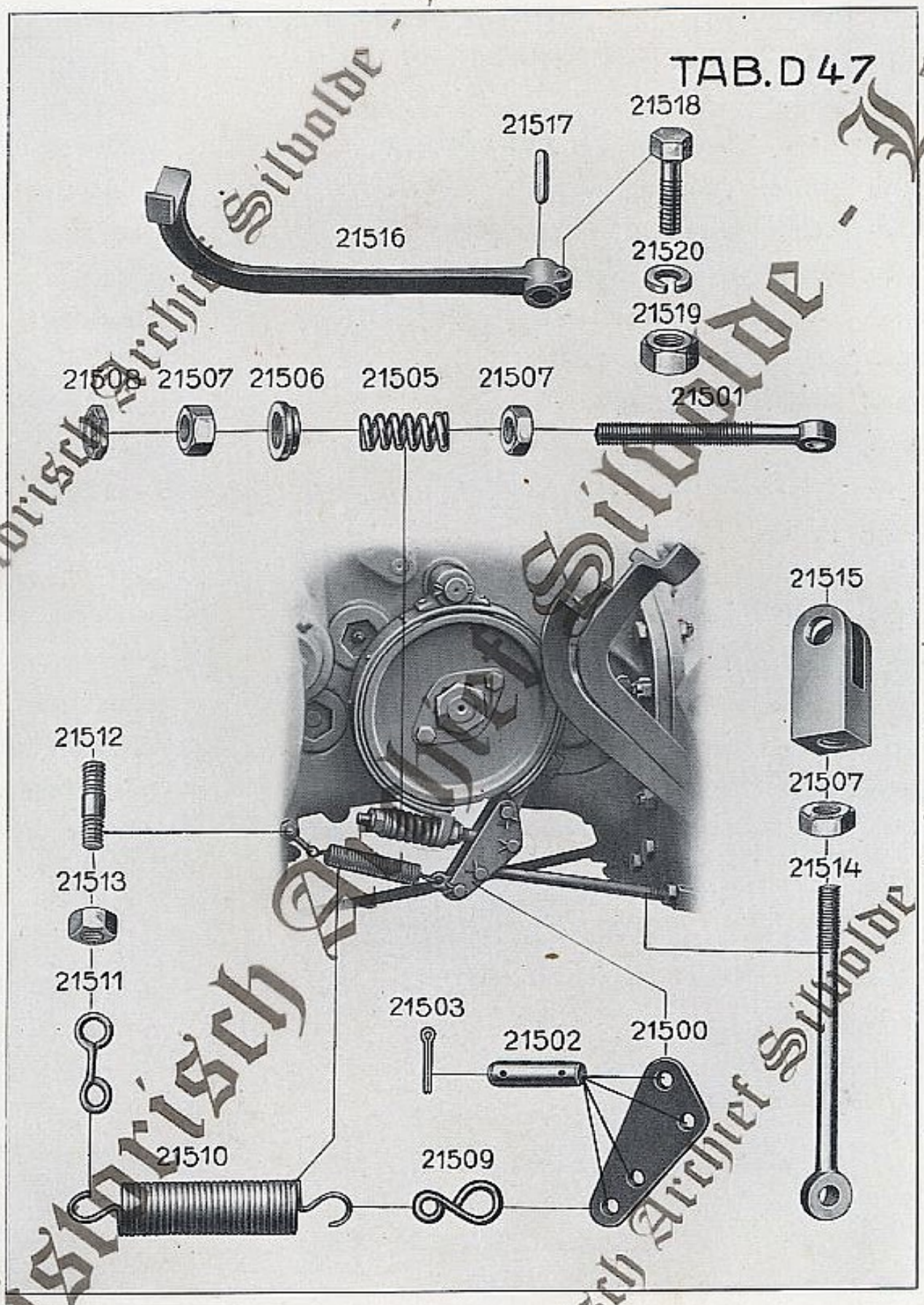

Historisch Archief Silvolde - Lam

Best.-Nr.	Drahtwort	Bezeichnung	Fabrik-Nr.
21525	durjy	**Hebel** (zur Handbremse)	D 632 f 28
21526	durla	Augbolzen in 21525	D 140 f 25
21527	duros	**Handhebel** mit 21528 und 21529	D 603 d 78
21528	durro	Führung zu 21527	D 648 d 32
21529	duruv	Halbrundniet zu 21527	8 × 30 DIN 660
21530	duryw	Klinke zu 21527	D 632 f 10
21531	dusac	Bolzen zu 21530	D 501 f 35
21532	duseh	Splint zu 21531	2 × 22 DIN 94
21533	dusga	Zugstange	D 1605 f 49
21534	dusik	Riegel zu 21533	D 623 f 23
21535	duski	Zylinderstift zu 21534	3 × 12 DIN 7
21536	dusmo	Ring zu 21533	D 323 f 41
21537	dusor	Zylinderstift zu 21536	3 × 16 DIN 7
21538	dussy	Feder	D 650 f 78
21539	duste	Scheibe zu 21538	D 303 f 62
21540	dusyv	Scheibe zur Handhebelbefestigung . . .	D 301 f 22
21541	dutas	Splint zu 21540	4 × 45 DIN 94
21542	dutex	Segment	D 649 f 45
21543	dutfi	Ring (22 ⌀ × 16) zwischen Segment und Getriebegehäuse	D 321 f 60
21544	dutia	Ring (22 ⌀ × 13) zwischen den Segmenten . .	D 361 f 42
21545	dutky	Kopfschraube zu 21542	1/2" × 68 DIN 61
21546	dutlo	Kopfschraube zu 21542	1/2" × 58 DIN 61

Historisch Archief Sibolre-Landen

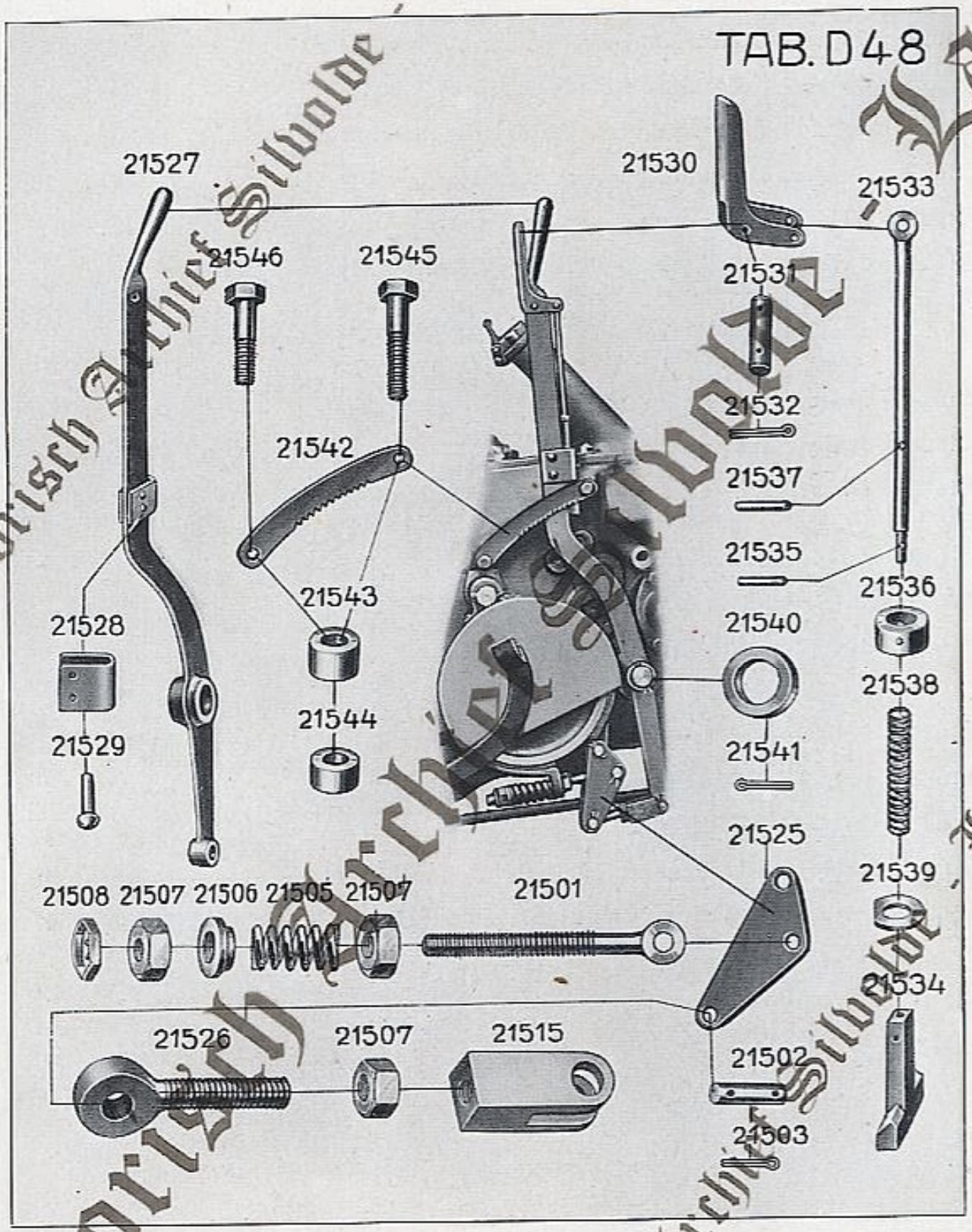

Historisch Archief Sliedrecht - Land

Best.-Nr.	Drahtwort	Bezeichnung	Fabrik-Nr.
21620	dweru	**Schaltdeckel** für Motoren 75181 bis 77382 . .	D 2402 d 18
21620a	dwese	**Schaltdeckel** für Motoren ab 77383 . . .	D 2402 d 41
21621	dwexy	Scheibe unter 21626a für Motoren ab 77383 .	D 301 f 54
21622	dweyb	Dichtung unter 21620	D 491 f 173
21622a	dwiax	Dichtung unter 21620a	D 491 f 212
21623	dwibe	**Schalthebel** (mit Kappe 21624) für Motoren 75181 bis 77382	D 603 f 87
21623a	dwica	**Schalthebel** (mit Kappe 21624a) für Motoren ab 77383	D 603 f 94
21624	dwiec	Kappe zu 21623	D 330 f 48
21624a	dwihy	Kappe zu 21623a	D 330 f 71
21625	dwilu	Kugel zum Schalthebel an Motoren 75181 bis 77364 (Ersetzt durch 21625a)	D 721 f 5
21625a	dwiol	Stein zum Schalthebel	D 2415 f 9
21626	dwiri	Ring für Motoren 75181 bis 77382 . . .	D 725 f 6
21626a	dwiyp	Ring für Motoren ab 76383	D 349 f 128
21627	dwoas	Feder	D 650 f 89
21628	dwoex	Scheibe unter 21627	D 303 f 57
21629	dwofi	Splint unter 21628	6 × 35 DIN 94
21630	dwoky	**Schaltstange**	D 2404 d 15
21631	dwolo	**Schaltstange**	D 2404 d 16
21632	dwome	Kegelstift zu 21630 und 21631	8 × 50 DIN 1

Historisch Archief Suhl

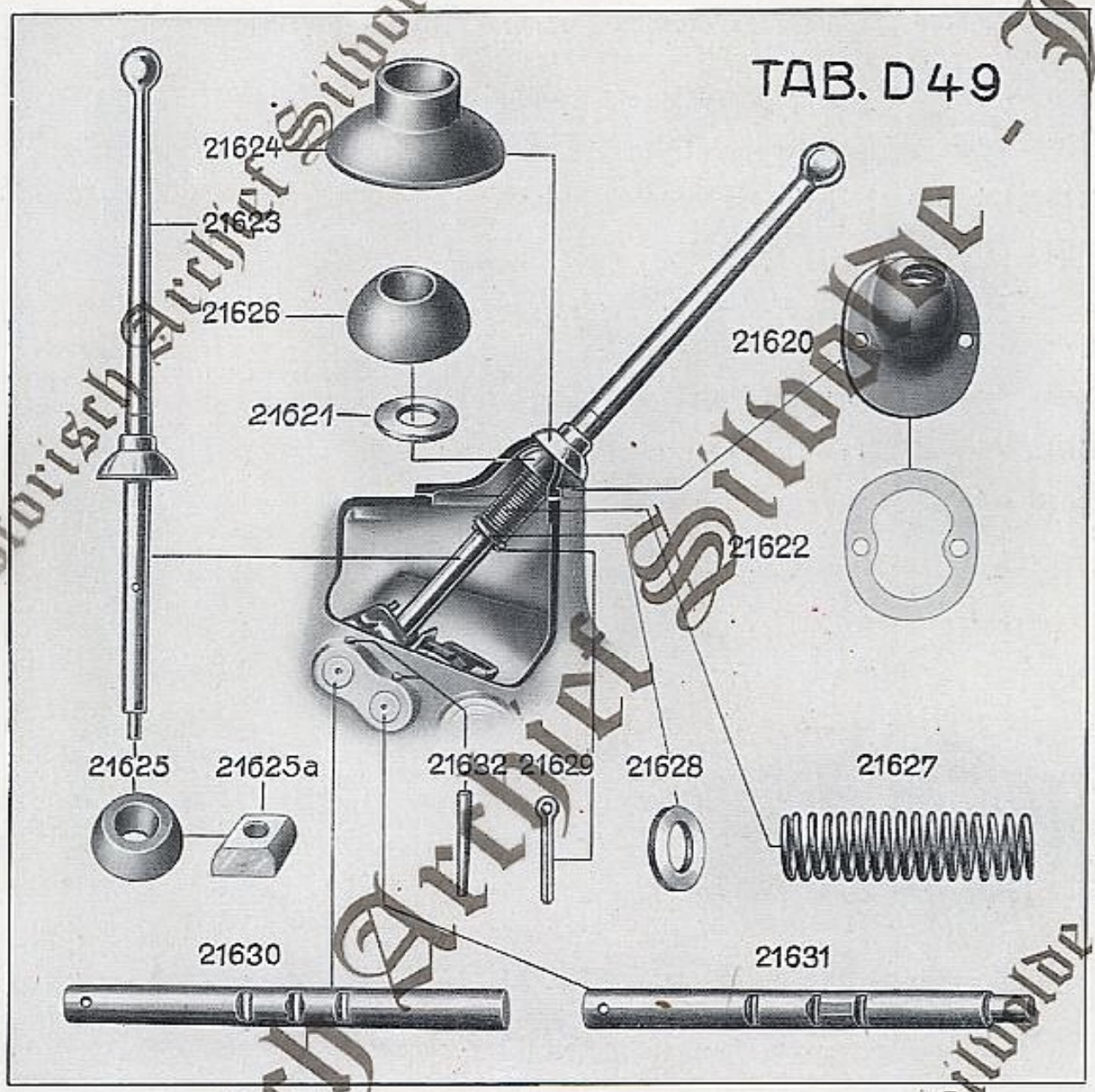

Historisch Archief Silvolde - Lan
Historisch Archief Silvolde - Lan
Historisch Archief Silvolde - Lan
Historisch Archief Silvolde - Lan
TH. TANGELDER
LOONDORSERIJ
Handel in Landbouw-Machines
SILVOLDE

Best.-Nr.	Drahtwort	Bezeichnung	Fabrik-Nr.
21633	dwoog	**Schaltgabel kompl.** (zur I. Getriebewelle) bestehend aus 21635, 21637 bis 21639	D 622 d 31
21634	dwotu	**Schaltgabel kompl.** (zur II. Getriebewelle) bestehend aus: 21636 bis 21639	D 622 d 32
21635	dwoyk	Schaltgabel (zur I. Getriebewelle) . . .	D 622 d 20
21636	dwueb	Schaltgabel (zur II. Getriebewelle) . . .	D 622 d 21
21637	dwugu	Klinke zu 21633 und 21634	D 623 f 28
21638	dwumi	Feder zu 21637	D 650 f 158
21639	dwuna	Niet zu 21637	8 × 60 DIN 660
21640	dwuok	Führungsblech	D 1712 d 33
21641	dwuty	Führungsblech kompl. mit 21642 und 21643	D 1712 t 129
21642	dwyak	Anschlag zu 21641	D 1719 f 11
21643	dwyep	Niet zur Befestigung von 21642 . . .	8 × 25 DIN 661

Th. TANGELDER en Zn.
Landbouwmechanisatiebedrijf
Loonbedrijf / BP Station
Berkenlaan 168 - Tel. 0315-323083
7064 HV SILVOLDE

Historisch Archief Silvolde Landbouw

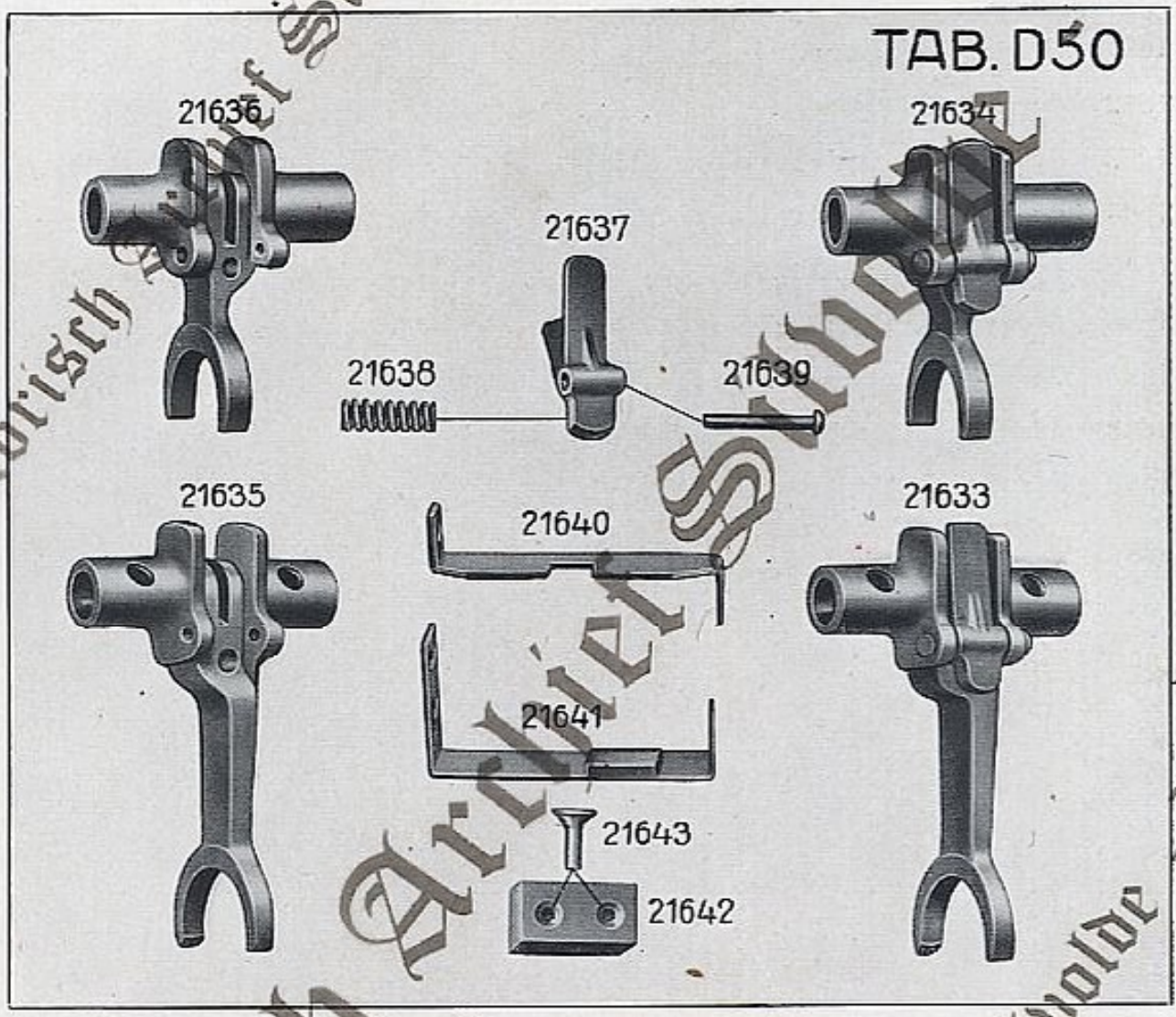

Historisch Archief Stiboldt - Lan

Best.-Nr.	Drahtwort	Bezeichnung	Fabrik. Nr.
21686	dydiu	**Flanschlager**	D 704 d 75
21687	dydli	Schmiernippel zu 21686	N 791 n 29
21688	dydmy	Dichtung	D 491 f 197
21690	dydud	**Steuersäule kompl.** bestehend aus: 21691 bis 21699	D 1601 t 422
21691	dydye	Steuersäule	D 1601 d 319
21692	dyeax	Klinke	D 623 f 3
21693	dyebe	Zylinderstift zu 21692	8×36 DIN 7
21694	dyeca	Feder zur Klinke 21692	D 650 f 68
21695	dyeec	**Steuerschnecke**	D 768 f 11
21696	dychy	Keil zu 21695	A 8×7×55 DIN 496
21697	dyeif	Kronenmutter (3/4") zu 21695	D 218 n 4
21698	dyelu	Scheibe zu 21697	20 DIN 125
21699	dyeol	Splint zu 21697	4×35 DIN 94

Historisch Archief Suhlde - Landmaschinen

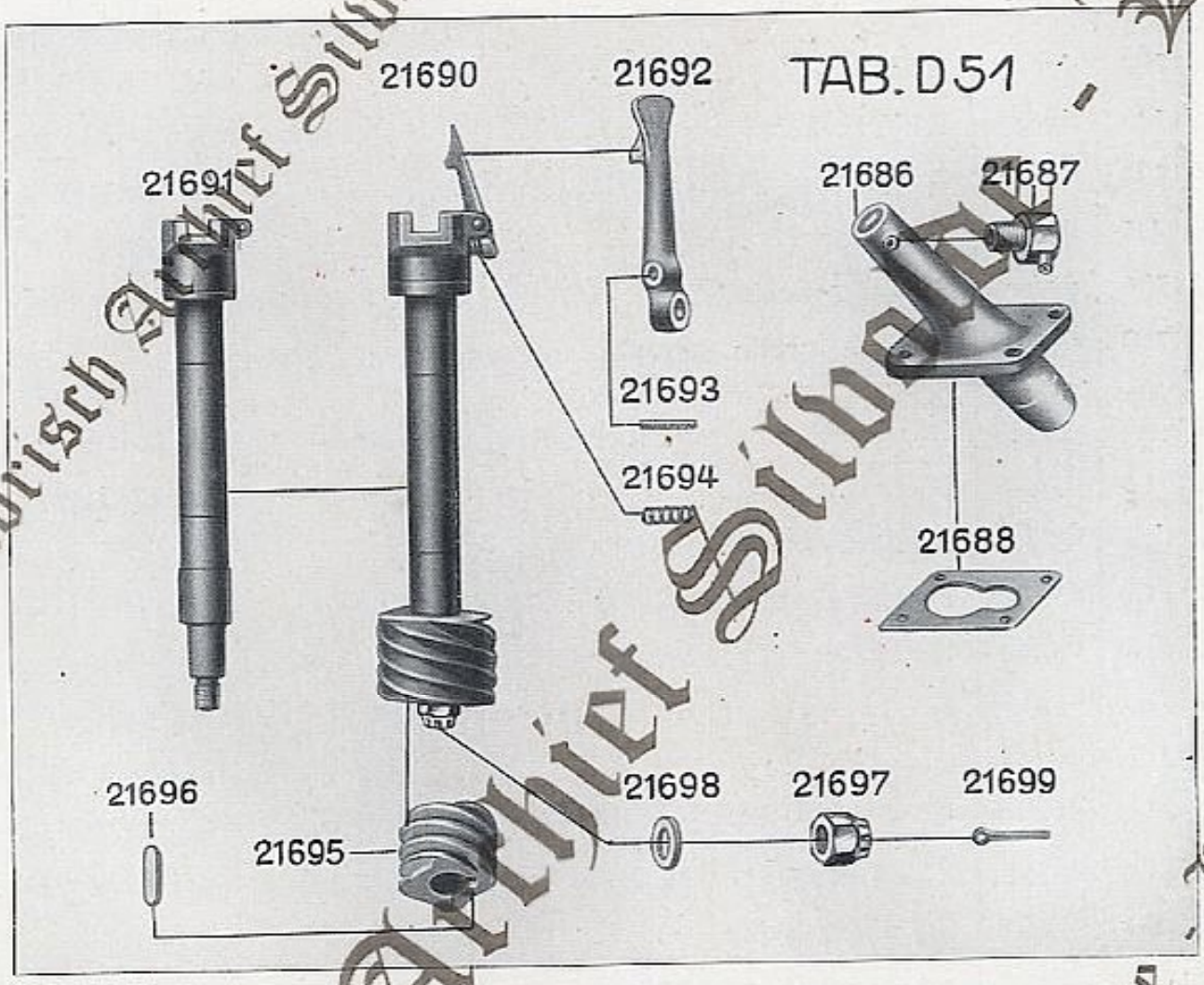

Historisch Archief Silvolde - Lan

Best.-Nr.	Drahtwort	Bezeichnung	Fabrik.-Nr.
21700	dyeri	**Lenkrad kompl.** bestehend aus: 21701, 21702, 21703 und 21704 bis 21706	D 775 s 18
21701	dyest	**Steuerwelle** mit Klaue	D 1601 d 321 D 783 f 35 A 8×7×35 DIN 496
21702	dyetz	Handrad	D 755 d 3
21703	dyeyp	Keil zu 21702	A 10×6×45 DIN 496
21704	dyfag	Zylinderstift zu 21702	6×50 DIN 7
21705	dyfel	Griff an 21701	D 538 f 3
21706	dyfge	Scheibe zu 21705	14 DIN 126
21710	dyfti	**Lenkungswelle kompl.** bestehend aus: 21711, 21713 bis 21716	D 1601 t 423
21711	dyfuy	Lenkungswelle mit aufgezogener Büchse .	D 1601 t 327
21712	dyfyz	Flansch	D 448 f 44
21713	dyfza	**Schneckenrad**	D 767 f 8
21714	dygab	Paßschraube zu 21713 ($^1/_2$″ × 45; 14 ⌀) . .	D 93 f 79
21715	dygbi	Kronenmutter zu 21714	$^1/_2$″ DIN 935
21716	dygce	Sicherungsdraht zu 21715 und 21719 . .	2 ⌀ 250 lg.
21717	dygeg	Hebel	D 606 d 42
21718	dygly	Kopfschraube zu 21717 und 21712 . . .	D 42 f 105
21719	dygop	Kronenmutter zu 21718	$^5/_8$″ DIN 935
21720	dygpo	**Stopfbüchsbrille**	D 450 f 6
21721	dygwa	Stopfbüchspackung	Asbest 6 ⌀
21722	dygyu	Kugelbolzen in 21717	D 724 f 17
21723	dyham	Kronenmutter (R$^1/_2$″) zu 21722 . . .	D 218 n 7
21724	dyhbu	Splint zu 21723	4×45 DIN 94
21725	dyhes	Ausgleichscheibe 1,5 mm stark zwischen 21712 und Auge des Getriebegehäuses . .	D 303 f 157
21726	dyhiv	Ausgleichscheibe 2,5 mm stark zwischen 21712 und Auge des Getriebegehäuses . .	D 303 f 158

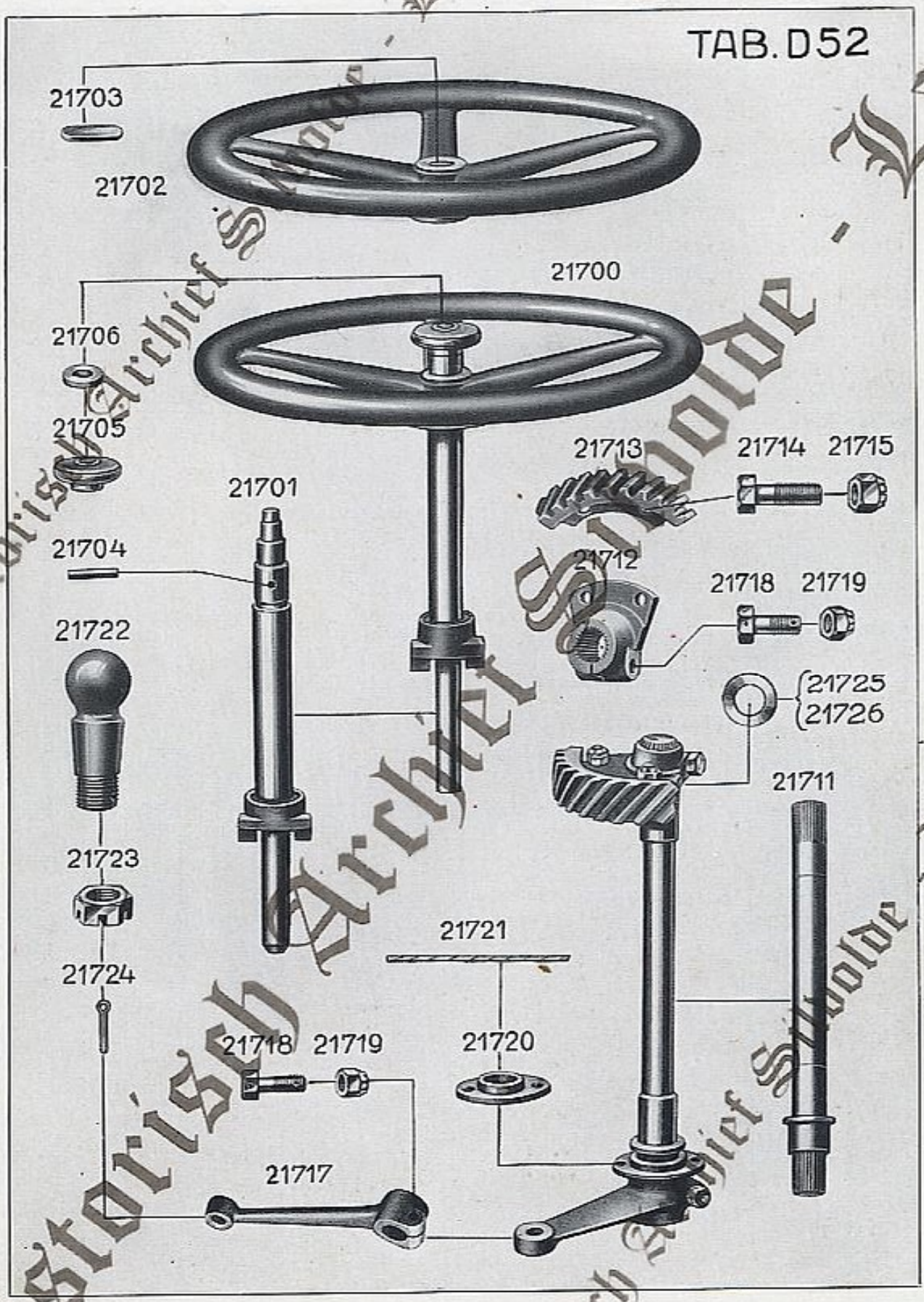

Historisch Archief Stadt Lanz

Best.-Nr.	Drahtwort	Bezeichnung	Fabrik-Nr.
21760	dykuj	**Differential kompl.** für Ackermaschinen, bestehend aus: 21761, 21762a, 21763a, 21765, 21766, 21767, 21769, 21770 und 21771	D 3230 s 7
21760a	dykyk	**Differential kompl.** für Verkehrsmaschinen bestehend aus: 21761a, 21762, 21763, 21765, 21766, 21767a, 21769a, 21770 und 21771 . . .	D 3230 s 12
21761	dylay	Differentialgehäuse (bestehend aus zwei Hälften) für Ackermaschinen	D 2431 t 87 (D 2431 c 68)
21761a	dyldi	Differentialgehäuse (bestehend aus zwei Hälften) für Verkehrsmaschinen . . .	D 2431 t 88 (D 2431 d 76)
21762	dyled	Kreuzzapfen für Verkehrsmaschinen . .	D 2432 f 7
21762a	dylfo	Kreuzzapfen für Ackermaschinen . . .	D 2432 f 10
21763	dylig	Bolzen in Kreuzzapfen für Verkehrsmaschinen	D 504 f 43
21763a	dylke	Bolzen in Kreuzzapfen für Ackermaschinen .	D 504 f 66
21765	dylsu	Kegelrad (z = 14)	D 766 f 91
21766	dylta	Kegelrad (z = 20)	D 766 d 52
21767	dylup	**Zahnkranz** für Ackermaschinen (z = 49) . . .	D 765 d 318
21767a	dylyr	**Zahnkranz** für Verkehrsmaschinen (z = 43) . .	D 765 d 326
21769	dymci	Paßschraube zu 21767 (5/8" × 80; 18 ⌀) . .	D 93 f 111
21769a	dymek	Paßschraube zu 21767a (5/8" × 86; 18 ⌀) . .	D 93 f 116
21770	dymin	Kronenmutter zu 21769 und 21769a . .	5/8" DIN 935
21771	dymja	Sicherungsdraht zu 21770	2 ⌀ 1000 lg.
21772	dymou	Kugellager (mit erhöhter Lagerluft) . .	Fu. S A 105

Historisch Archief Stuttgart

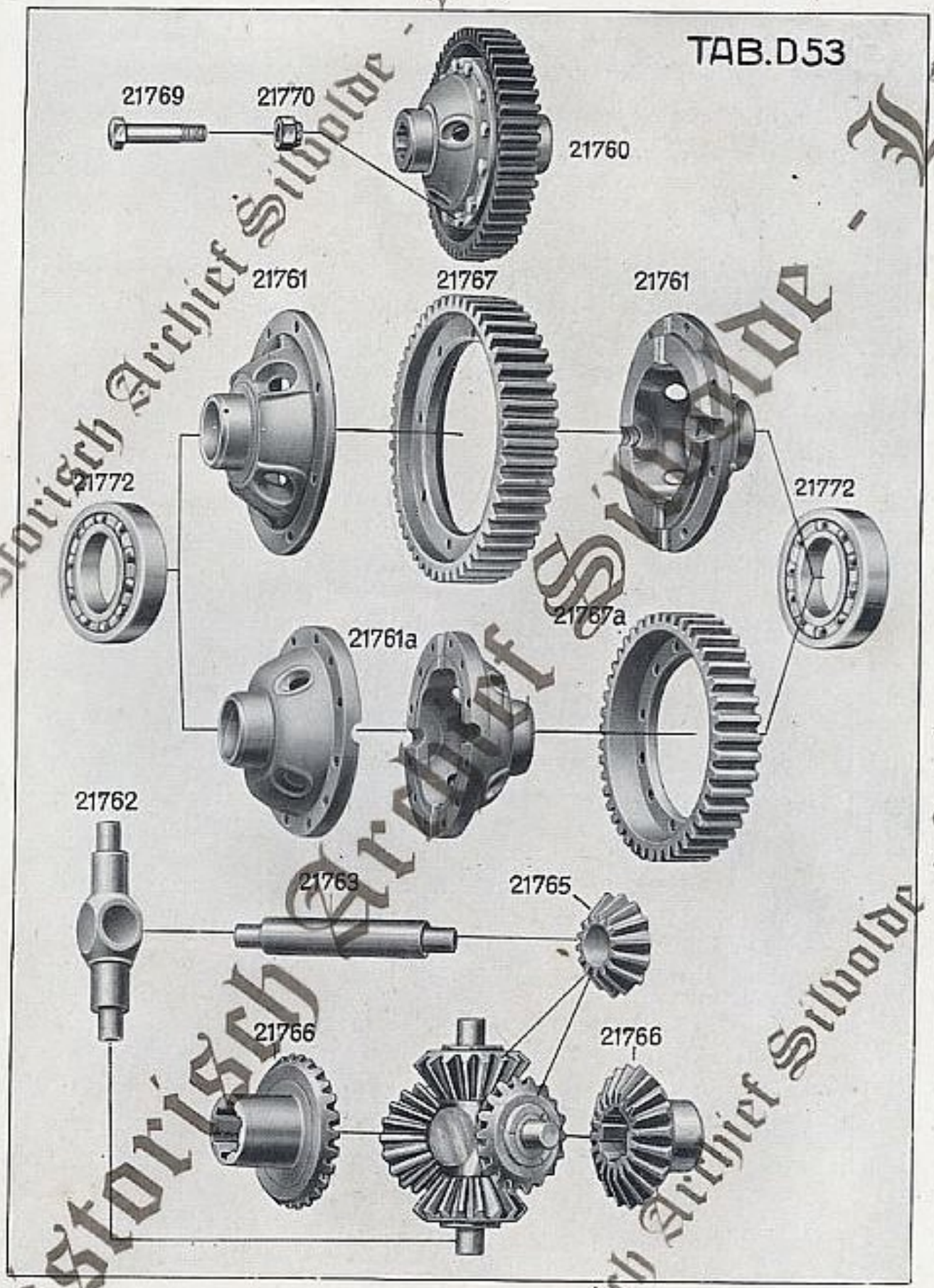

Historisch Archief Silvolde - Lan

Best.-Nr.	Drahtwort	Bezeichnung	Fabrik-Nr.
21800	dyozt	**Achstrichter** mit 21801 bis 21806 und 21809 bis 21819	D 2431 t 101 (D 2431 b 64/65)
21801	dypaw	Dichtung zwischen den Achstrichtern . .	D 491 d 203
21802	dypeb	Kopfschraube ($^1/_2$" × 45) zum Zusammenschrauben von je 2 Achstrichtern . . .	D 42 f 61
21803	dypgu	Kronenmutter zu 21802	$^1/_2$" DIN 935
21804	dypie	Splint zu 21803	3 × 28 DIN 94
21805	dypmi	Kegelstift zwischen den Achstrichtern . .	10 × 40 DIN 1
21806	dypna	Stiftschraube ($^5/_8$" × 45 DIN 412) zur Befestigung der Achstrichter am Getriebegehäuse .	D 22 f 39
21807	dypok	Kronenmutter zu 21806, 21809, 21810 und 21812	$^5/_8$" DIN 935
21808	dypty	Splint zu 21807	4 × 35 DIN 94
21809	dypun	Stiftschraube ($^5/_8$" × 52 DIN 412) zur Befestigung der gefederten Anhängevorrichtung .	D 22 f 94
21810	dypyo	Stiftschraube ($^5/_8$" × 62 DIN 412) zur Befestigung der gefederten Anhängevorrichtung .	D 22 f 95
21812	dyrcy	Stiftschraube ($^5/_8$" × 40 DIN 411) zur Befestigung der Anhängevorrichtung für Ackergeräte	D 22 f 97
21813	dyrea	Sechskantschraube ($^5/_8$" × 15) zum Verschließen des Loches für Schlußlichtanbau . . .	D 402 f 16
21814	dyrid	Oelablaßschraube (Kontrollschraube) R $^3/_4$"	D 402 n 1
21815	dyroj	Dichtung zu 21814	D 478 n 5
21818	dyrve	Schraube	D 402 f 25
21819	dyrwu	Dichtungsring zu 21818	D 478 n 8

Historisch Archief Sibolde Land

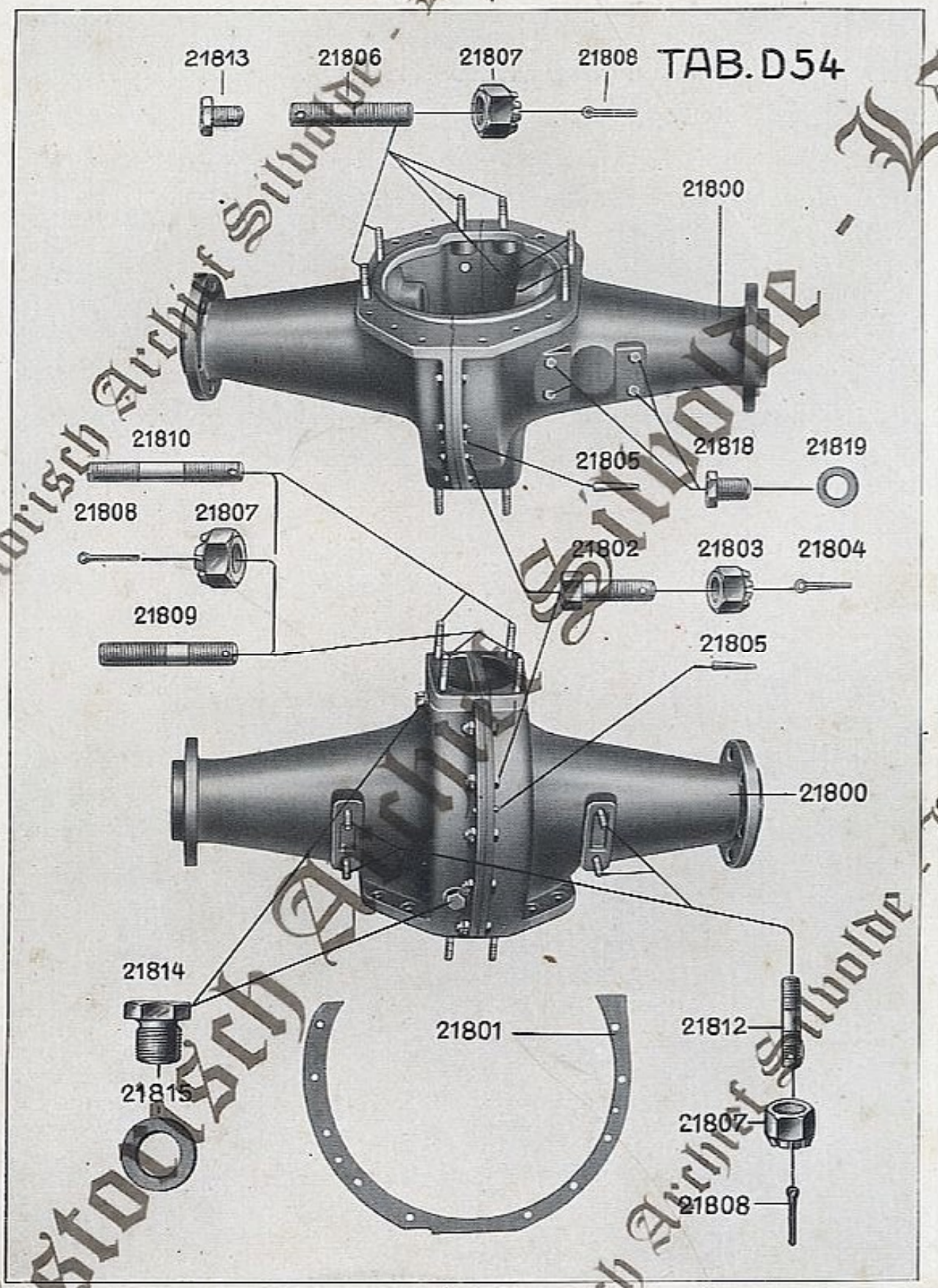

Historisch Archief Sibulde - Land

Best.-Nr.	Drahtwort	Bezeichnung	Fabrik-Nr.
21827	dysiz	Flansch (rechts und links)	D 1712 d 101
21828	dyspe	**Kotflügel** links	D 2855 d 175
21830	dysui	**Kotflügel** rechts	D 2855 d 176
21831	dysva	Kopfschraube mit Mutter zur Befestigung der Kotflügel	B 1/2" × 35 DIN 418
21833	dyteu	Federring zu 21831 und 21836	14×3/5 DIN 127
21834	dytix	Stütze (links) zu 21829 für Motoren 75181 bis 77382	D 646 d 160
21834a	dytod	Stütze (links) zu 21829 für Motoren ab 77383 .	D 646 d 234
21835	dytra	Stütze (rechts) zu 21830	D 646 d 161
21836	dytug	Kopfschraube mit Mutter zur Befestigung der Stützen am Kotflügel	B 1/2" × 28 DIN 418

Historisch Archief Stiboldé Lan

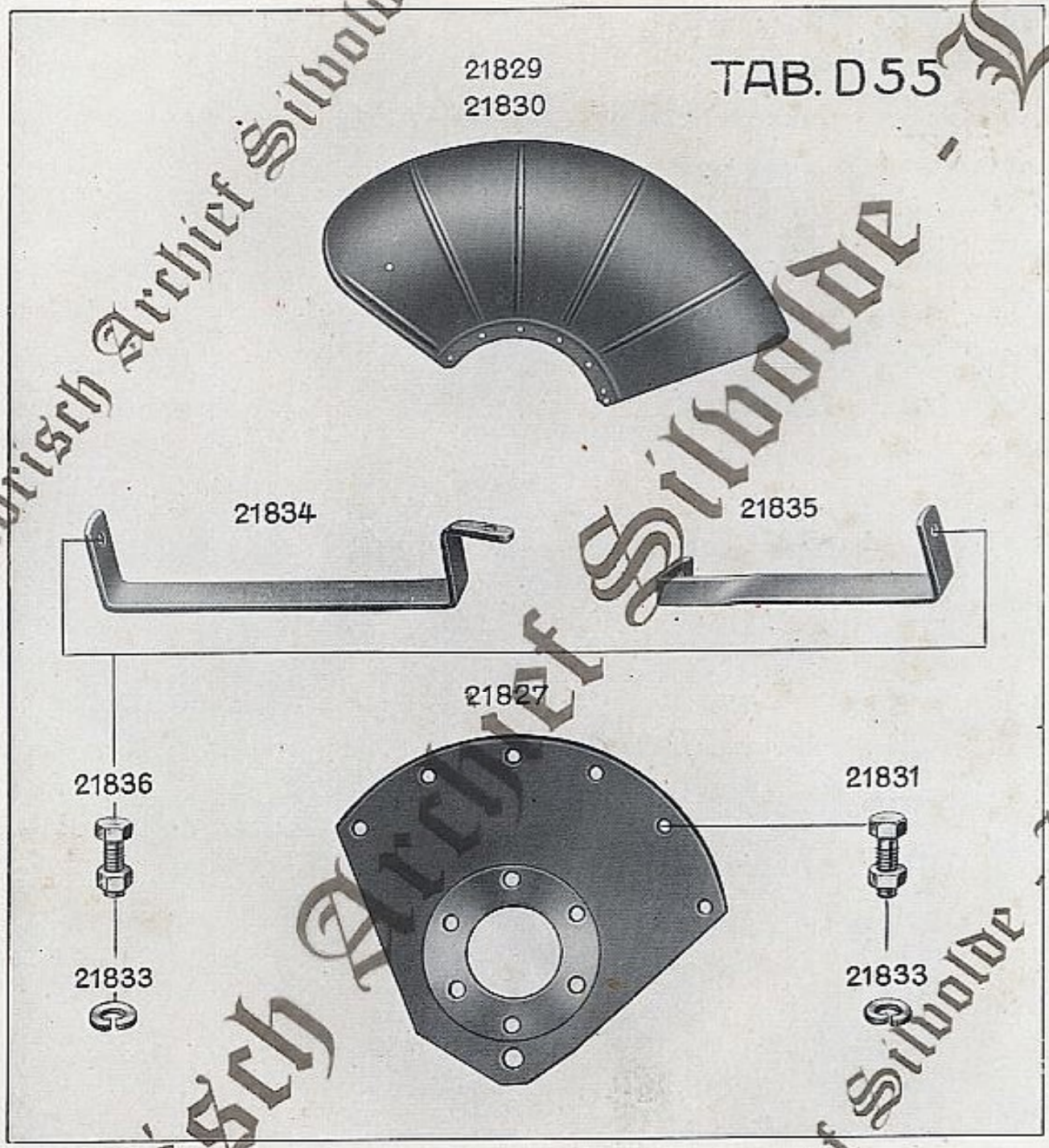

Historisch Archief Sibolde - Lan

Best.-Nr.	Drahtwort	Bezeichnung	Fabrik-Nr.
21900	eablu	**Hinterachse kompl.** bestehend aus: 21901 bis 21916	D 3310 d 4
21901	eabol	Hinterachse	D 2371 d 33
21902	eabri	Scheibe	D 440 d 32
21903	eabyp	Paßschraube (7/8″ × 71; 25 ⌀) zu 21902	D 94 f 47
21904	eacag	Kronenmutter zu 21903	7/8″ DIN 935
21905	eacel	Splint zu 21904	5 × 45 DIN 94
21906	eacio	Ring	D 349 f 3
21907	eacov	Gehäuse	D 718 f 7
21908	eacpu	Filzring in 21907	D 339 f 21
21909	eacti	**Rollenlager**	NM 70
21910	eadab	Ring	D 352 f 21
21911	eadbi	Deckel	D 719 f 5
21912	eadce	**Druckkugellager**	DWF 1116 f
21913	eadeg	Büchse	D 350 f 46
21914	eadly	Keil zu 21913	A 8×7×35 DIN 496
21915	eadop	Ringmutter	D 221 f 18
21916	eadpo	Sicherungsblech zu 21915	D 344 f 25
21917	eadwa	Kopfschraube (3/4″ × 69) zur Befestigung von 21900 am Achstrichter	D 507 f 44
21918	eafad	Kronenmutter zu 21917	3/4″ DIN 935
21919	eafei	Splint zu 21918	4 × 40 DIN 94

Historisch Archief Sibold, Lan

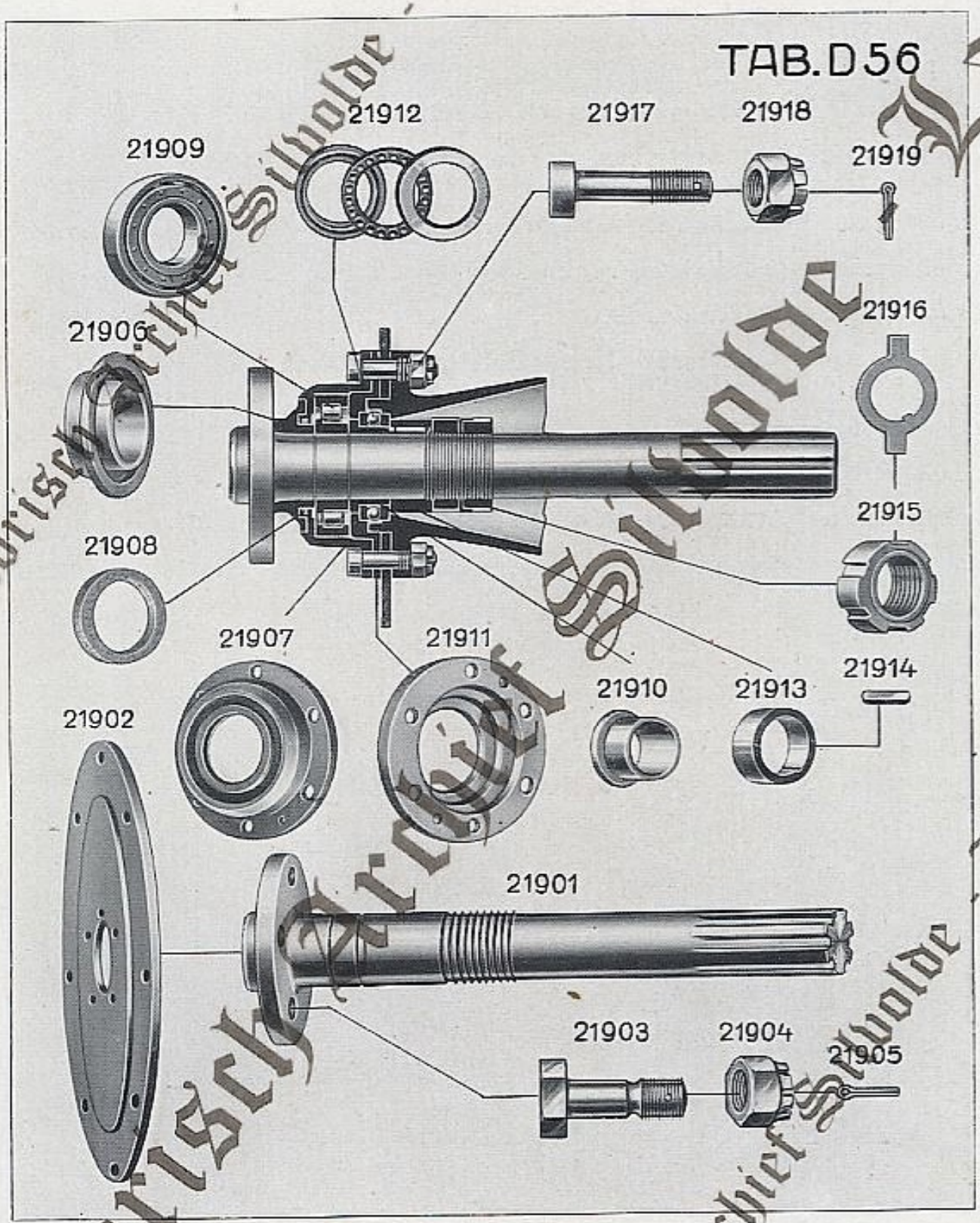

Historisch Archief Stholde - Lan

Best.-Nr.	Drahtwort	Bezeichnung	Fabrik-Nr.
22000	casje	**Vorderachse ungefedert kompl.** für Ackermaschinen bestehend aus: 20186a, 20188, 20193, 20197, 22001, 22005, 22015, 22016, 22020, 22034a bis 22036, 22038a, 22041 bis 22043, 22048 bis 22050 und 22051	D 33206 9
22001	easoy	Vorderachse mit eingepreßten Büchsen 22002 und 22003 und eingenieteten Bolzen 22004 .	D 2351 t 41 (D 2351 c 38)
22002	easub	Büchse für Achsschenkel	D 351 f 87
22003	easwi	Büchse für Vorderachsbolzen	D 351 f 98
22004	easyc	Bolzen zu 22001	D 504 f 46
22005	eatap	**Vorderachsbolzen kompl.**, bestehend aus: 22006 bis 22010	D 94 t 53
22006	eatda	Bolzen	D 94 f 34
22007	eatev	Keil zu 22006 und 22075	A 10×8×25 DIN 496
22008	eatnu	Mutter zu 22006 und 22075	D 203 f 13
22009	eatoe	Sechskant-Zapfenschraube zu 22008 .	8 × 15 DIN 561
22010	eatuh	Schmiernippel zu 22006	N 791 n 26

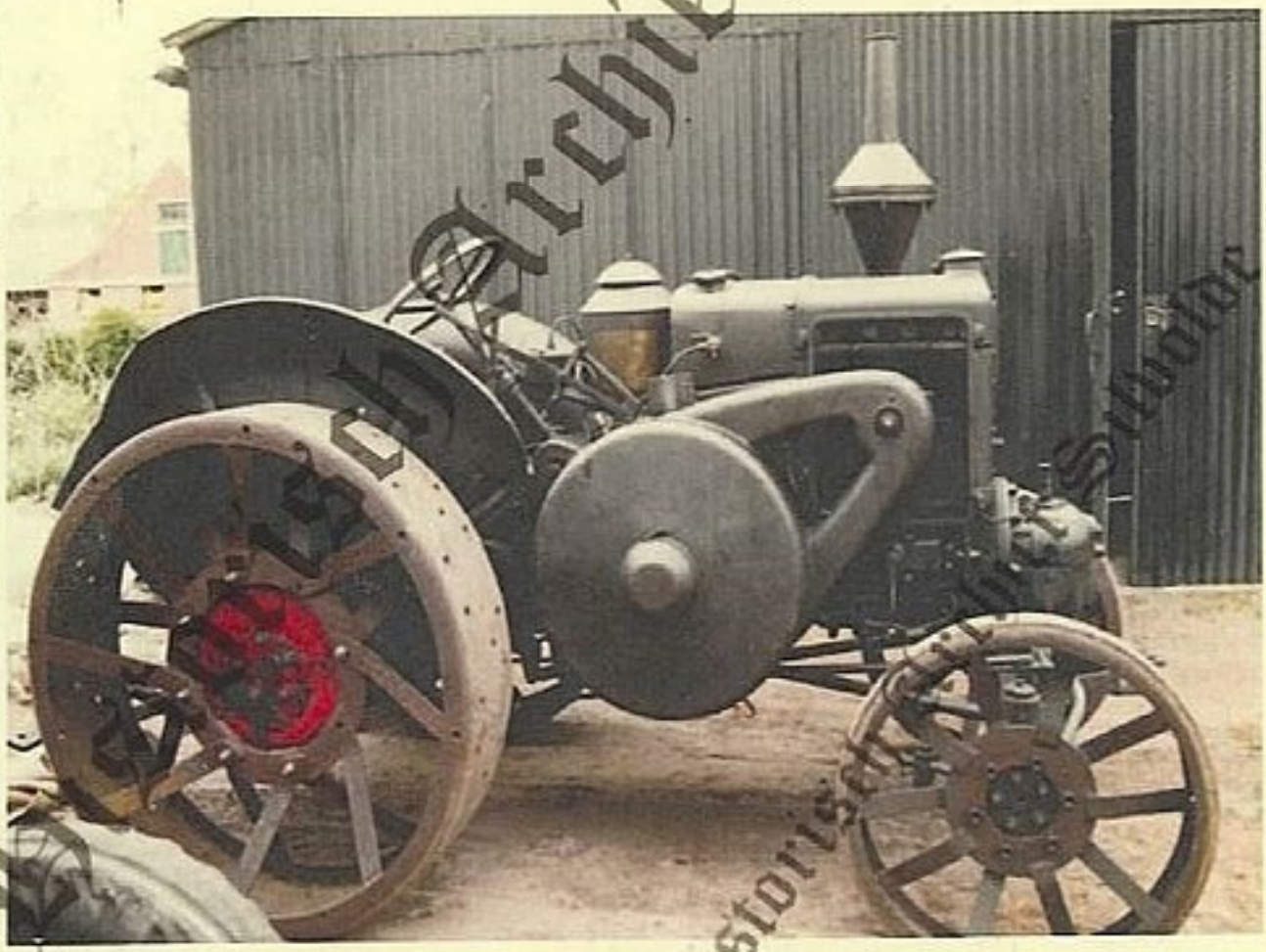

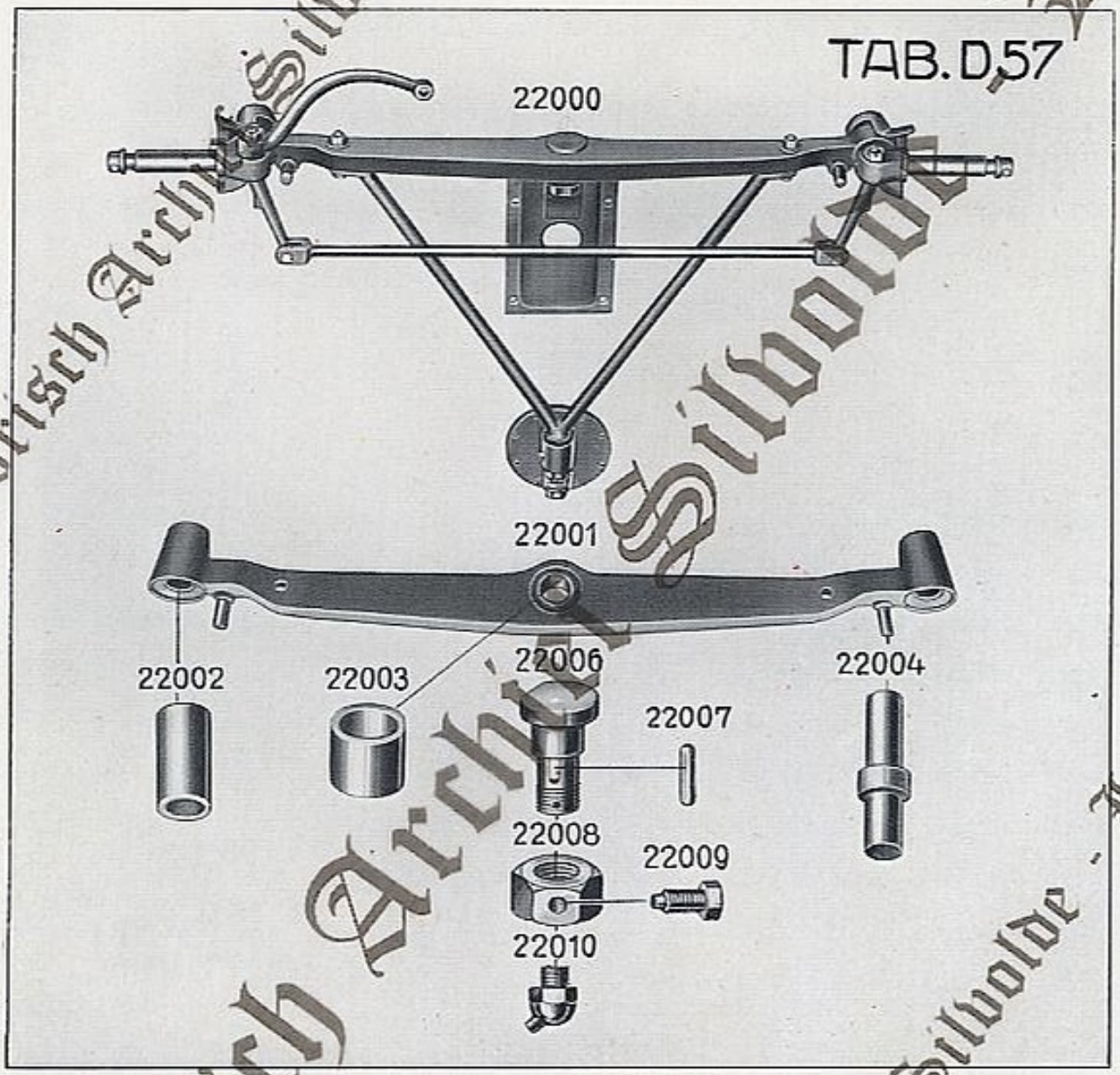

TH. TANGELDER
LOONDORSERIJ
Handel in Landbouw-Machines
SILVOLDE

Historisch Archief Silvolde - Lans

Best.-Nr.	Drahtwort	Bezeichnung	Fabrik-Nr.
22015	eawem	**Achsschenkel rechts kompl.** bestehend aus: 22017 bis 22019, 22021 bis 22027, 22029 und 22031 bis 22033	D 2352 t 27
22016	eawip	**Achsschenkel links kompl.** bestehend aus: 22017 bis 22019, 22021 bis 22026, 22028, 22030, 22032 und 22033	D 2352 t 28
22017	eawuz	Achsschenkel rechts und links	D 2352 c 8
22018	eaxen	**Druckkugellager**	AJL 50
22019	eaxir	Scheibe zu 22017	D 303 f 59
22020	eaxko	Schutzblech zu 22017	D 2855 c 97
22021	eaxru	Mutter zu 22017	D 221 f 16
22022	eaxse	Sprengring zu 22021	D 340 n 10
22023	eaxyb	Schmiernippel zu 22017	N 791 n 26
22024	eazat	**Vorsteckring** zum Vorderrad	D 322 f 23
22025	eazba	Bolzen zu 22024	D 506 f 60
22026	eazey	Splint zu 22025	4×20 DIN 94
22027	eazhu	**Lenkschenkel** rechts	D 608 d 112
22028	eazib	**Lenkschenkel** links	D 608 d 113
22029	eazoh	Keil zu 22027	A 8×7×75 DIN 496
22030	eazre	Keil zu 22028	A 8×7×35 DIN 496
22031	eazuk	**Steuerschenkel**	D 605 c 75
22032	eazyl	Kronenmutter zu 22027 und 22028	D 218 n 9
22033	ebaag	Splint zu 22032	5×50 DIN 94
22034	ebael	**Verbindungsstange** an Motoren 75181 bis 77404 (Ersetzt durch 22034a)	D 609 f 21
22034a		Verbindungsstange kompl. mit 22039 u. 22040	D 1605 f 137
22035	ebage	Bolzen zu 22034 und 22034a	D 506 f 70
22036	ebald	Splint zu 22035	5×45 DIN 94
22037	ebamt	Schutzhülle zur Verbindungsstelle von Lenkschenkel und Verbindungsstange	D 1805 f 11
22039		Gabel zu 22034a	D 612 f 36
22040		Sechskantmutter zu 22034a	B 1″ DIN 555

Historisch Archief Sibolre Land

TAB. D 58

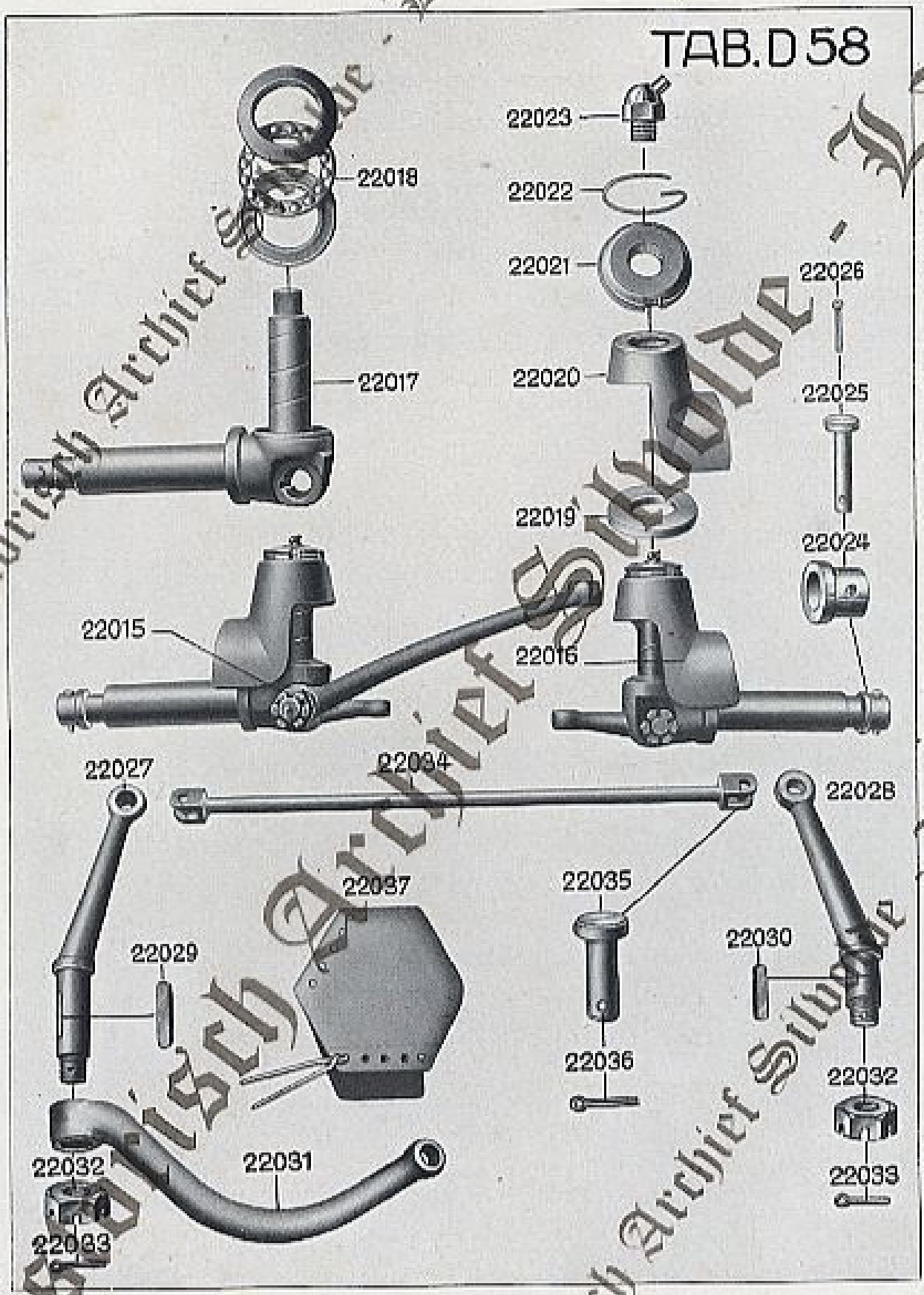

Historisch Archief Suide-Laus

Best.-Nr.	Drahtwort	Bezeichnung	Fabrik-Nr.
22038	ebank	**Stütze** für Ackermaschinen 75181 bis 75536 .	D 2356 c 17
22038a	ebaov	**Stütze** für Ackermaschinen ab 75537 und Verkehrsmaschinen ab 75181	D 2356 d 20
22041	ebati	Paßschraube zur Befestigung der Stütze 22038 und 22038a an der Vorderachse 22001 . .	D 93 f 73
22042	ebayz	Kronenmutter zu 22041	3/4" DIN 935
22043	ebaza	Splint zu 22042	4 × 40 DIN 94
22048	ebbyu	Kronenmutter zur Befestigung der Stütze am Bocklager	1 1/4" DIN 935
22049	ebcnu	Scheibe unter 22048	33 DIN 125
22050	ebces	Splint zu 22048	6 × 60 DIN 94
22051	ebciv	**Vorderachswinkel**	D 646 d 179
22058	ebdos	**Steuerstange kompl.** mit 22059 bis 22061 . .	D 1605 d 66
22059	ebdro	Schraube zur Verbindung der Deckelhälften .	D 507 f 25
22060	ebduv	Kronenmutter zu 22059	1/2" DIN 935
22061	ebdyw	Splint zu 22060	3 × 28 DIN 94
22062	ebeac	Zwischenlage zum Steuerstangendeckel (0,1 mm stark)	D 2042 f 1
22063	ebeft	Zwischenlage zum Steuerstangendeckel (0,2 mm stark)	D 2042 f 2
22064	ebega	Kugelbolzen in Steuerstangenkopf . . .	D 724 f 17
22065	ebehd	Kronenmutter (R 1/2") zu 22064 . . .	D 218 n 7
22066	ebeik	Splint zu 22065	5 × 45 DIN 94
22067	ebeki	Schmiernippel zu 22058	N 791 n 26
22068		Dichtung unter 22067	D 482 f 45

Historisch Archief Sibolde Land

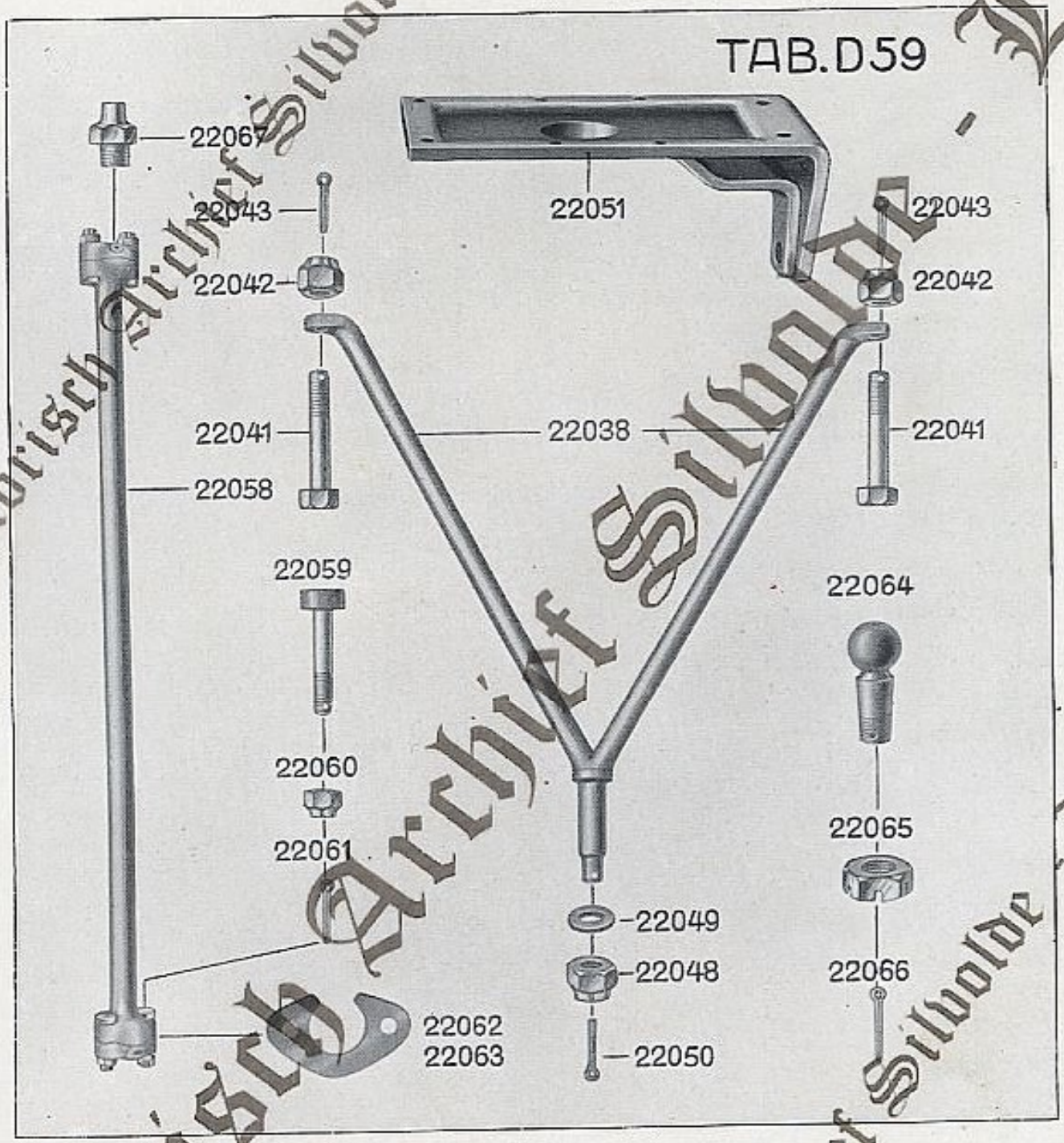

Historisch Archief Silvolde - Landgoed Huis Bergh

Best.-Nr.	Drahtwort	Bezeichnung	Fabrik-Nr.
22070	ebeng	**Vorderachse gefedert kompl.** für Verkehrsmaschinen ab 75181, bestehend aus: 20187, 20193, 20197, 22015, 22016, 22020, 22034a bis 22036, 22038a, 22041 bis 22043, 22048 bis 22050, 22051, 22071, 22074, 22076, 22078 bis 22084 und 22100 bis 22111	D 3320 b 10
22071	ebeor	Vorderachse mit eingepreßten Büchsen 22002 und 22072 und eingenieteten Bolzen 22073	D 2351 t 42
22072	ebepp	Büchse	D 351 f 89
22073	ebern	Bolzen zu 22071	D 504 f 49
22074	ebesy	**Vorderachsbolzen kompl.**, bestehend aus: 22075 und 22007 bis 22009	D 94 t 54
22075	ebcte	Bolzen	D 94 f 35
22076	ebeyv	**Bocklager** mit eingepreßter Büchse 22077	D 703 t 84 (D 703 d 70)
22077	ebfas	Büchse in 22076	D 351 f 82
22078	ebfex	Schmiernippel zu 22076	N 791 n 26
22079	ebfia	Lager zur Befestigung der Stütze am Bocklager des Kurbelgehäuses	D 708 d 87
22080	ebflo	Gewindestift zu 22079	3/8" × 10 DIN 550
22081	ebfog	Bolzen zu 22079	D 502 f 102
22082	ebfuj	Zylinderstift zu 22081	D 501 f 102
22083	ebfyk	Schmiernippel zu 22079	N 791 n 26



Historisches Archiv Stiwolde Landmaschinen

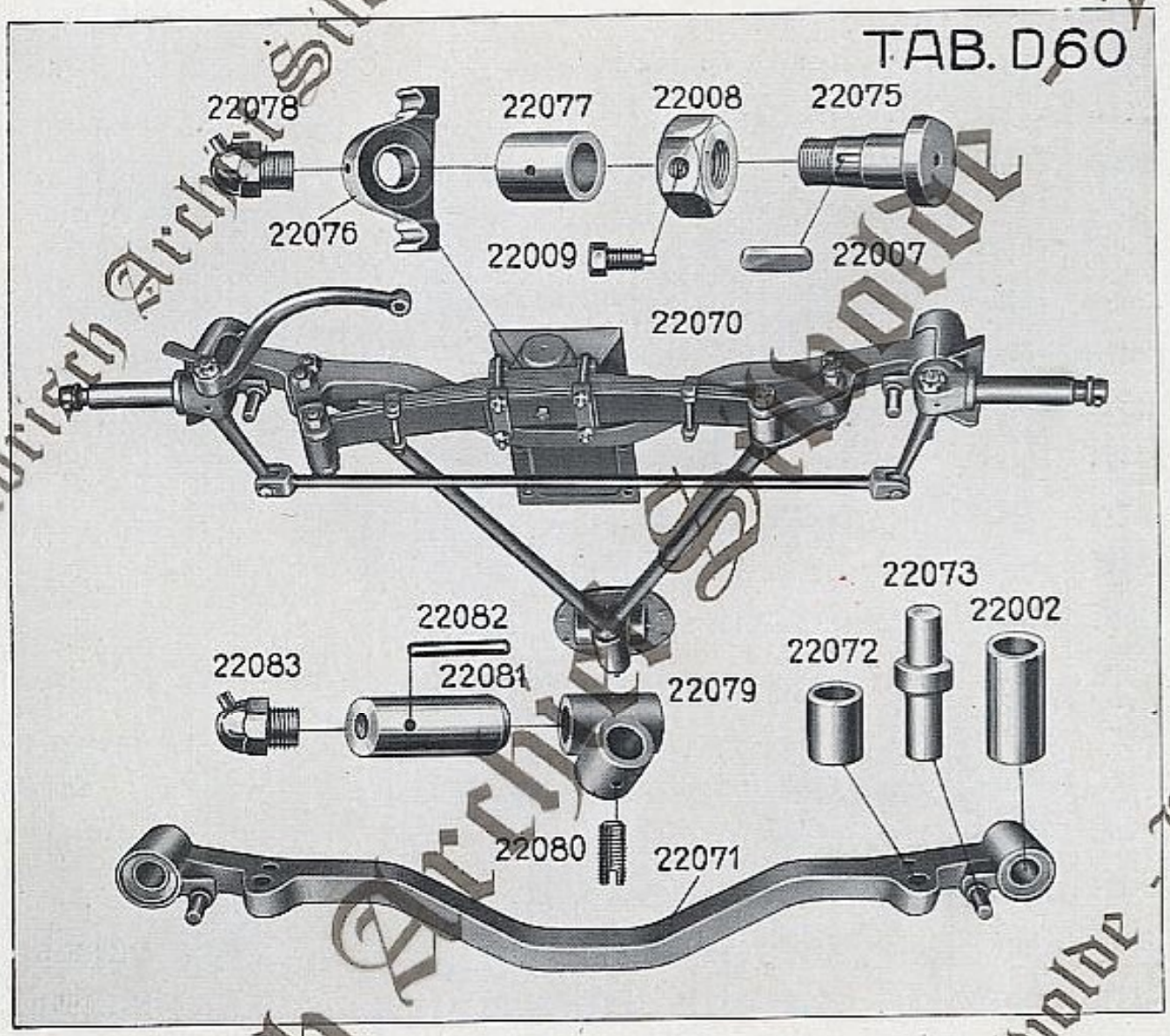

Historisch Archief Stiwolde - Lan

Best.-Nr.	Drahtwort	Bezeichnung	Fabrik-Nr.
22084	ebgay	**Tragfeder kompl.,** bestehend aus: 22085 bis 22099	D 663 d 19
22085	ebged	Erstes Federblatt mit eingepreßten Büchsen 22086	D 663 d 21
22086	ebgig	Büchse zu 22085	D 351 f 88
22087	ebgom	Zweites Federblatt	D 663 d 22
22088	ebgyr	Drittes Federblatt	D 663 d 23
22089	ebhaf	Viertes Federblatt mit eingenietetem Bügel 22090	D 663 d 24 D 648 d 53 8 × 30 DIN 661
22090	ebhek	Bügel zu 22089	D 648 f 53
22091	ebhis	Senkniet zu 22090	8 × 30 DIN 661
22092	ebhou	Fünftes Federblatt	D 663 d 25
22093	ebhux	Sechstes Federblatt	D 663 d 26
22094	ebian	Siebentes Federblatt	D 663 d 27
22095	ebidy	Kopfschraube zu 22090	1/2" × 110 DIN 600
22096	ebiet	Mutter zu 22095 und 22098	1/2" DIN 428
22097	ebife	Palmutter zu 22096	D 234 n 9
22098	ebiho	Bolzen zum Zusammenschrauben der Tragfeder	D 507 f 22
22099	ebiku	Unterlage zu 22098	D 1760 f 6
22100	ebilk	Bügel zur Befestigung von 22084 an 22076	D 647 f 14
22101	ebima	Unterlage	D 1880 f 38
22102	ebins	Lasche zu 22100	D 620 f 58
22103	ebioc	Kronenmutter zu 22100	5/8" DIN 935
22104	ebirz	Splint zu 22103	4 × 35 DIN 94
22105	ebiuf	Bolzen in Achse und Lasche	D 509 f 100
22106	ebiyg	Bolzen in Tragfeder und Lasche	D 509 f 99
22107	ebjaz	Lasche zu 22105 und 22106	D 620 f 67
22108	ebjon	Mutter zu 22105 und 22106	3/4" DIN 555
22109	ebjur	Palmutter zu 22108	N 234 n 11
22110	ebjys	Schmiernippel zu 22106	N 791 n 23
22111	ebkaw	Schmiernippel zu 22105	N 791 n 26

Historisch Archief Schuitema Lanz

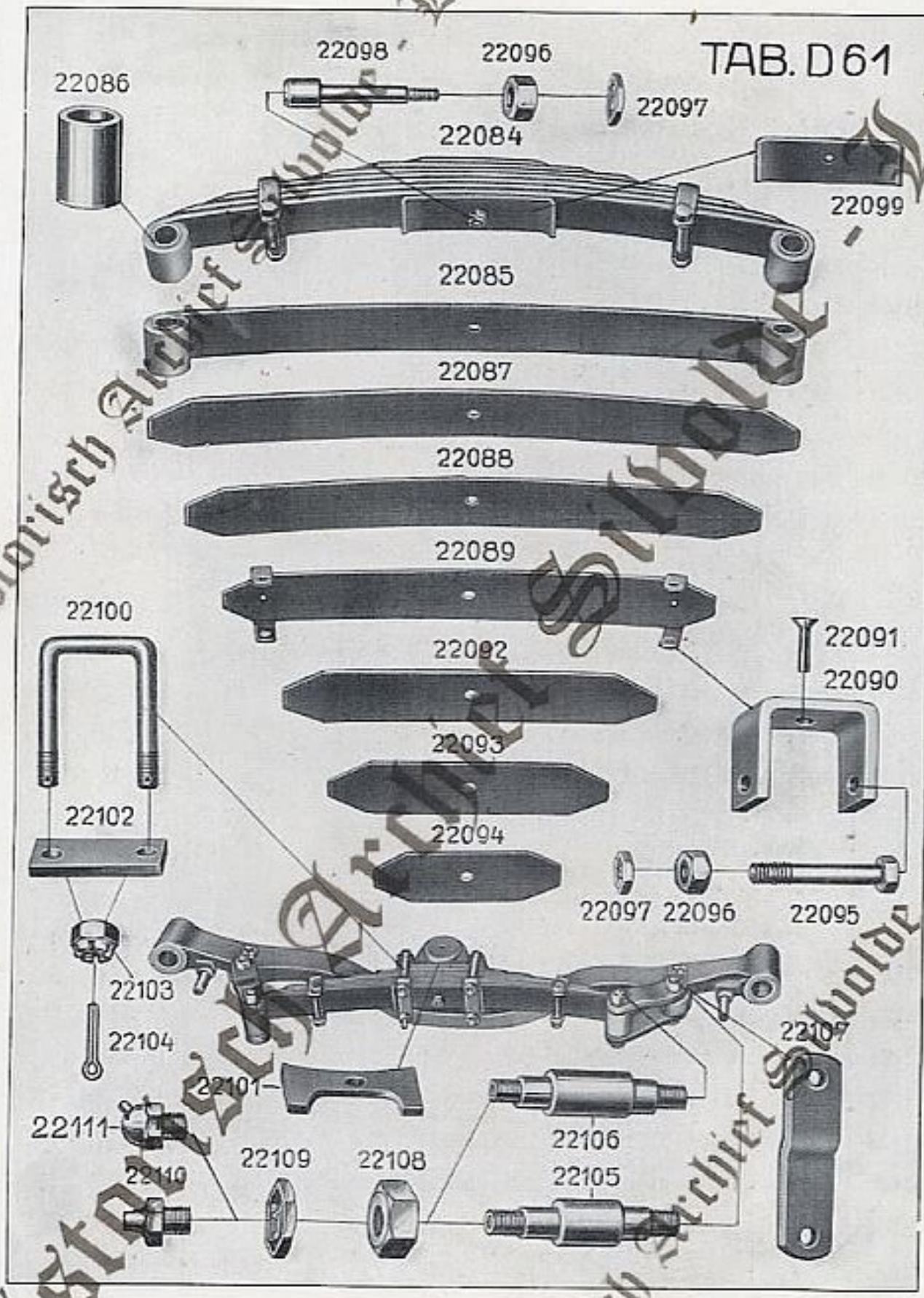

Historisch Archief Schouwen-Duiveland

Best.-Nr.	Drahtwort	Bezeichnung		Fabrik-Nr.
		Vorderräder (für Ackermaschine)		
22160	ebsde	**Vorderrad kompl.** (Felgenbreite 15 cm) bestehend aus: 22161, 22162, 22164 und 22165 . . .		D 785 t 165
22160a	ebsez	Vorderrad kompl. mit umgebogenem Rand und ohne Laufring, (Felgenbreite 15 cm) bestehend aus: 22161a, 22162, 22164 und 22165. (Ersetzt durch 22160b)		D 785 t 183
22160b	ebsic	**Vorderrad kompl.** mit umgebogenem Rand und mit Laufring (Felgenbreite 15 cm) bestehend aus: 22161b, 22162, 22164 und 22165 . . .		D 785 t 189
22161	ebsjo	Vorderrad zu 22160		D 785 c 137
22161a	ebska	Vorderrad zu 22160a		D 785 c 156
22161b	ebsny	Vorderrad zu 22160b		D 785 c 186
22162	ebsoi	Ring in 22160, 22160a, 22160b und 22401		D 349 f 117
22164	ebsym	Gewindestift zur Befestigung des Ringes 22162		6×16 DIN 551
22165	ebtae	Filzring in 22162 . . .	Für	D 339 f 23
22166	ebtdo	Laufbüchse in Radnabe . .	Acker-	D 357 f 9
22167	ebtey	**Druckkugellager** . . .	und	BJ 35
22168	ebtim	**Radkapsel**	Verkehrs-	D 788 d 25
22169	ebtni	Schmiernippel zu 22168 . .	maschinen	N 791 n 23
22170	ebtot	Dichtung zu 22168 . . .		D 491 f 100
22171	ebtsa	Kopfschraube zur Befestigung von 22168		½″×30 DIN 601
22174	ebtyr	Schmiernippel an der Radnabe . . .		N 791 n 23
22176	ebuah	**Spurringsegment** (7,5 cm hoch)		D 331 f 33
22176a	ebubo	**Spurringsegment** (10 cm hoch)		D 331 f 81
22177	ebuck	Schraube zur Befestigung der Spurringsegmente		½″×40 DIN 558
22178	ebuds	Mutter zu 22177		½″ DIN 428
22179	ebuem	Federring zu 22178 und 22182		14×3/5 DIN 127
22181	ebuhi	**Verbreiterung** zu 22160		D 330 f 51
22182	ebuip	Kopfschraube mit Mutter zur Befestigung der Verbreiterung 22181		B ½″×32 DIN 418

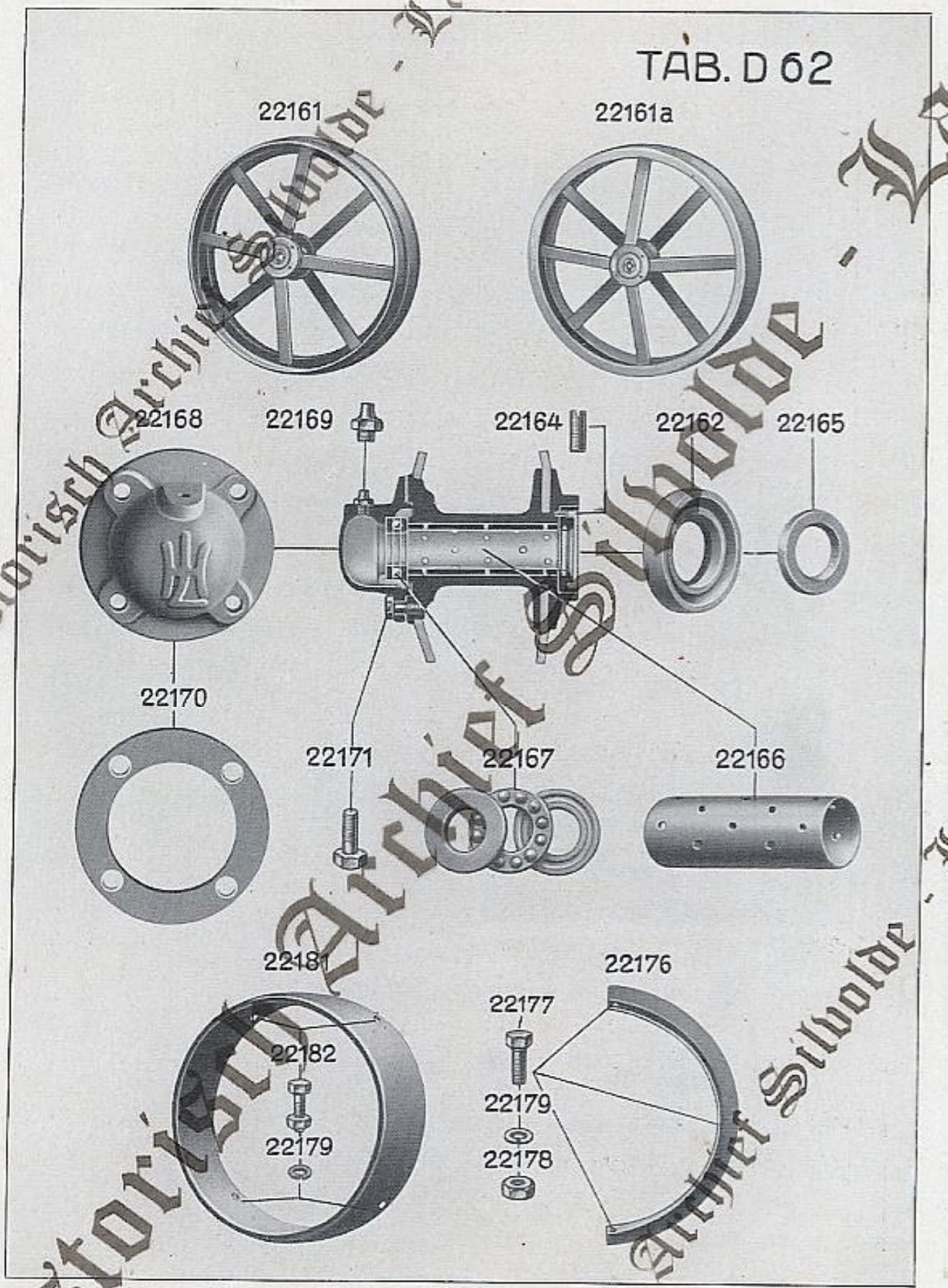

Historisch Archief Sibolde - Lan

Best.-Nr.	Drahtwort	Bezeichnung	Fabrik-Nr.
		Hinterräder (für Ackermaschine)	
22190	ebven	**Hinterrad links kompl.** bestehend aus: 22192, 22201, 22204 und 22205	D 785 t 166
22191	ebvir	**Hinterrad rechts kompl.** bestehend aus: 22193, 22201, 22204 und 22205	D 785 t 167
22192	ebvox	Hinterrad links mit 22194 und 22196 bis 22200	D 785 c 114
22193	ebvru	Hinterrad rechts mit 22195 bis 22200 . .	D 785 c 115
22194	ebvua	Winkelgreifer links zu 22192 und 22209 .	D 2360 c 64
22195	ebwyb	Winkelgreifer rechts zu 22193 und 22210	D 2360 c 65
22196	ebwef	Niet zu 22194 und 22195	13 × 36 DIN 124
22197	ebwus	Niet zu 22194 und 22195	13 × 45 DIN 124
22198	ebwyt	Speiche	D 787 d 23
22199	ebxat	Niet zur Befestigung der Speichen an der Felge	13 × 34 DIN 124
22200	ebxey	Niet zur Befestigung der Speichen am Ring .	13 × 50 DIN 124
22201	ebxib	**Laufring** (für Straßenfahrt) mit 22202 und 22203	D 331 t 62 (D 331 c 43)
22202	ebxuk	Flacheisen an Laufring 22201 genietet . .	D 1718 f 62
22203	ebxyl	Niet zu 22202	13 × 42 DIN 124
22204	ebyal	Kopfschraube zur Befestigung des Laufringes oder der Radverbreiterung	5/8" × 55 DIN 558
22205	ebyeo	Mutter zu 22204	5/8" DIN 428
22206	ebyer	**Verlängerungsleisten** zu 22192 bis 22193 . .	D 2361 d 26
22208	ebyli	Kopfschraube mit Mutter zu 22206 . .	B 5/8" × 35 DIN 418
22209	ebymy	**Radverbreiterung** links mit Winkelgreifern für 22192	D 785 c 138
22210	ebyrx	**Radverbreiterung** rechts mit Winkelgreifern für 22193	D 785 c 139
22211	ebysh	Kopfschraube zur Befestigung der Hinterräder	5/8" × 42 DIN 931
22212	ebyud	Mutter zu 22211	5/8" DIN 934
22213	ebzeo	Federring zu 22212	17 × 3/5 DIN 127

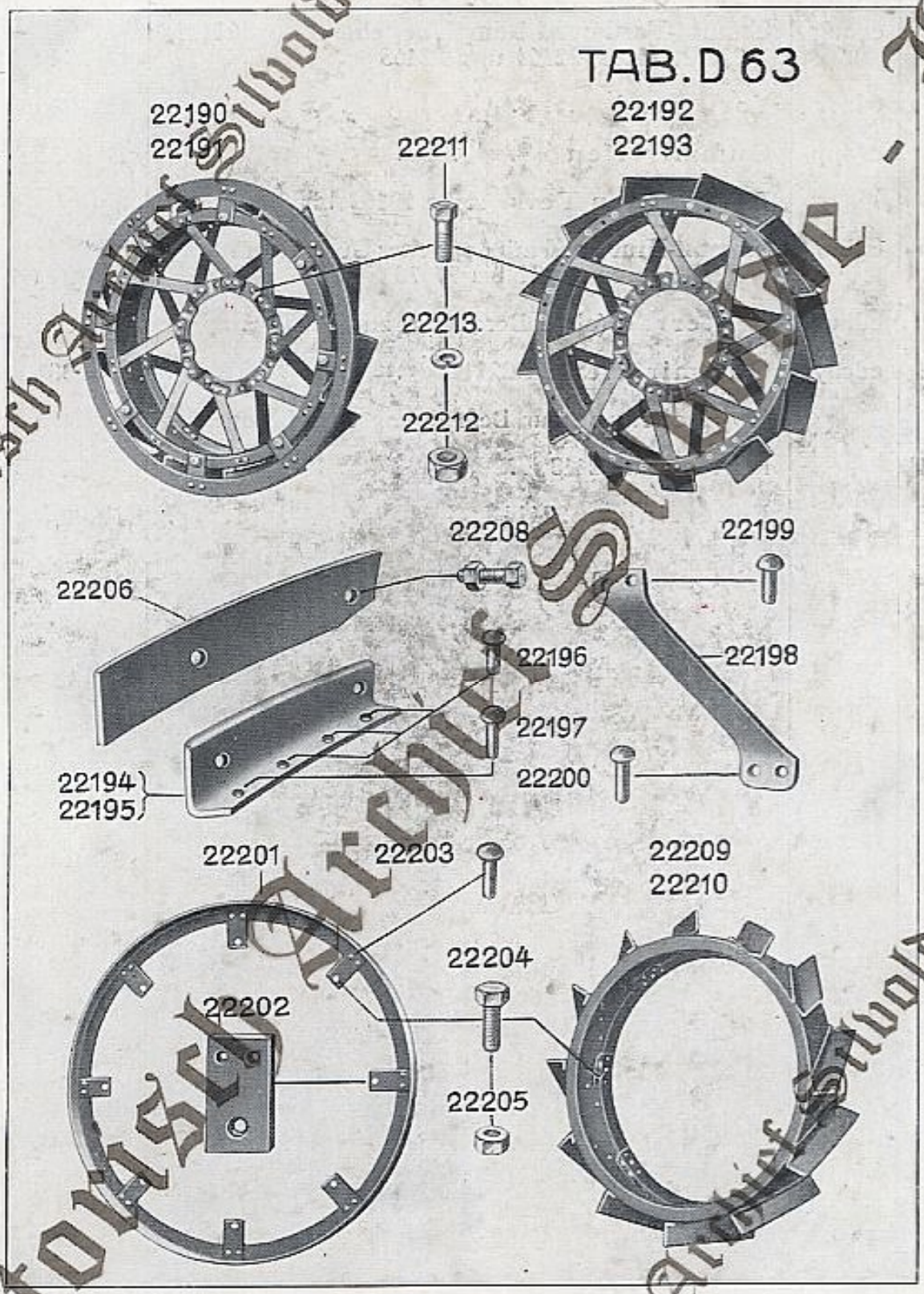

Historisch Archief Schalde - Land

Best.-Nr.	Drahtwort	Bezeichnung	Fabrik-Nr.
		Gummibereifte Räder	
22400	edang	**Gummi-Vorderrad kompl.** bestehend aus: 22401, 22402, 22162, 22164 und 22165	D 784 t 36
22401	edaor	Vorderrad	D 784 c 29
22402	edapp	Gummireifen	D 2335 f 10
		Die übrigen Teile siehe 22162 bis 22171	
22410	edblo	**Gummi-Hinterrad** mit doppelter Gummibereifung für Motoren 75181 bis 77478	D 784 t 37
22411	edbuj	Hinterrad (ohne Bereifung) zu 22410 . .	D 784 c 31
22412	edcay	Gummireifen zu 22411	D 2335 f 3
22413		Kopfschraube zur Befestigung der Hinterräder	5/8" × 55 DIN 931
22414		Mutter zu 22413	5/8" DIN 934
22415		Federring zu 22414	17 × 3/5 DIN 127

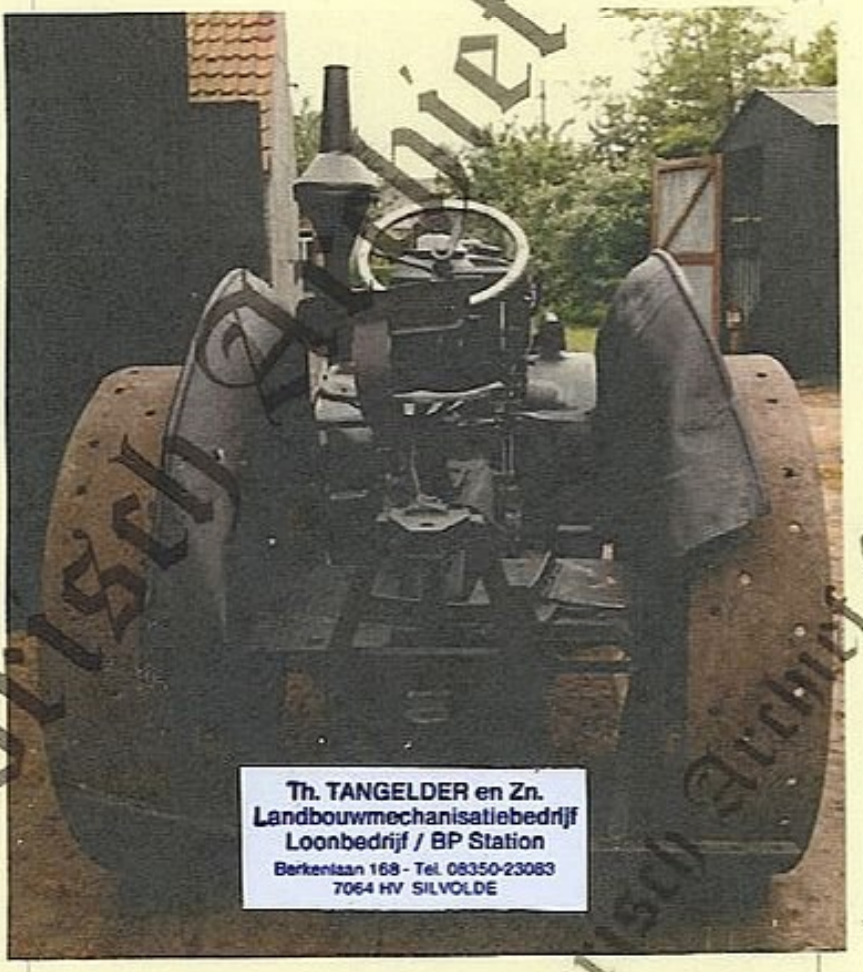

Historisch Archief Silvolde Landbouwmechanisatiebedrijf

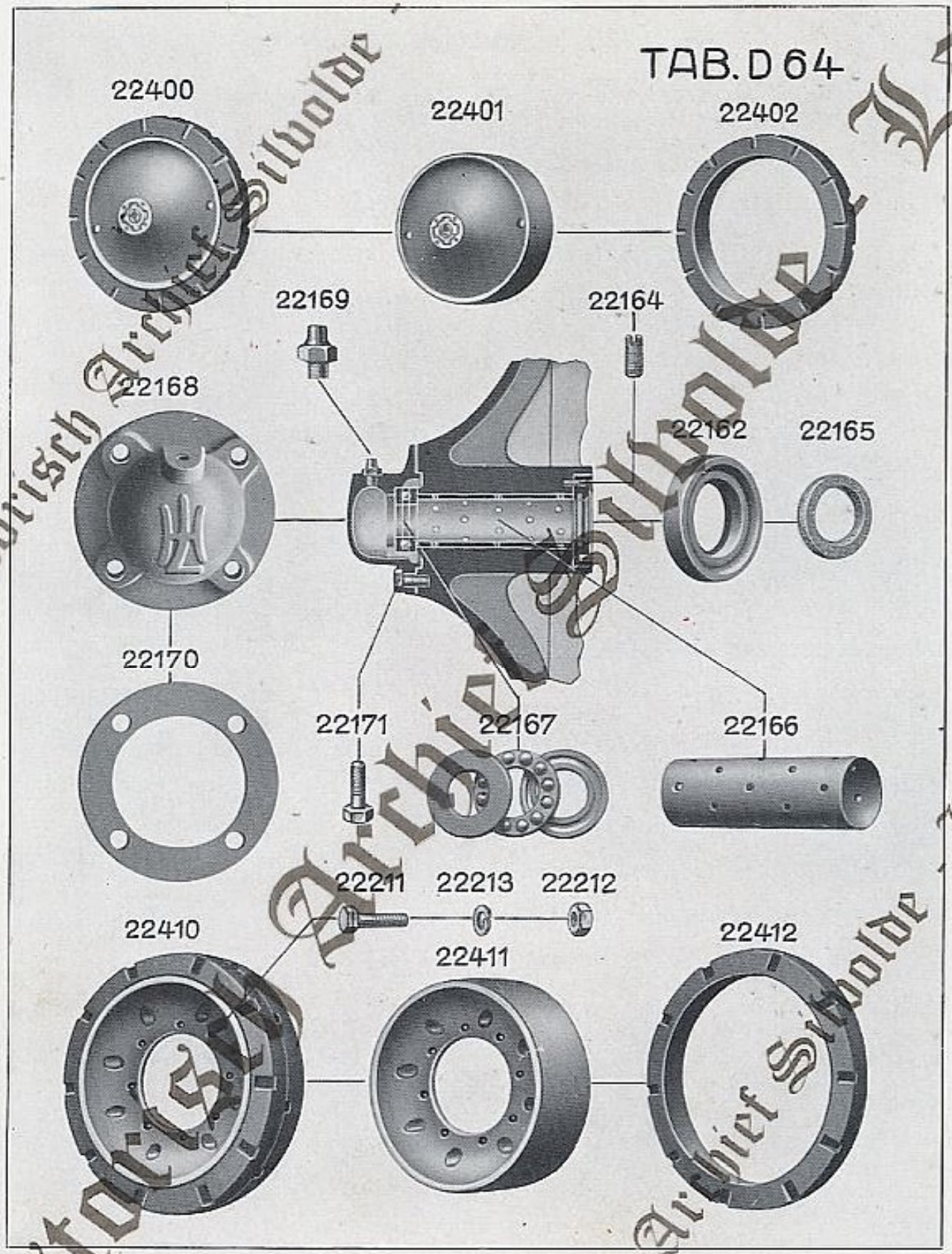

Historisch Archief Sliedrecht Land

Best.-Nr.	Drahtwort	Bezeichnung	Fabrik-Nr.
		Gummihinterräder mit Blitzgreifer	
22420	edefe	**Hinterrad** mit doppelter Gummibereifung und Blitzgreifern an Motoren 77479 bis 77 . . ., bestehend aus: 22421 und 22425 bis 22435 (Ersetzt durch 22420a)	D 784 c 45
22420a	edeho	**Hinterrad** mit doppelter Gummibereifung und Blitzgreifern an Motoren ab 77 . . . , bestehend aus: 22421a und 22425 bis 22435 . . .	D 784 d 59
22421	edeiw	Hinterrad mit doppelter Gummibereifung zu 22420	D 784 d 54
22421a	edejf	Hinterrad mit doppelter Gummibereifung zu 22420a	D 784 d 58
22422	edeku	Hinterrad ohne Bereifung zu 22420 . . .	D 784 c 42
22422a	edelk	Hinterrad ohne Bereifung zu 22420a . . .	D 784 c 57
22423	edema	Gummireifen	D 2335 f 3
22425	edeco	Blitzgreifer	D 2360 d 91
22426	ederz	Feder	D 650 f 101
22427	edeuf	Federteller zu 22426	D 671 f 2
22428	edeyg	Feder	D 650 f 100
22429	edfaz	Federteller zu 22428	D 670 f 28
22430	edfee	Splint zu 22429	8 × 45 DIN 94
22433	edfur	Schutzblech	D 2365 f 10
22434	edfys	Sechskantschraube zu 22433	1/2" × 25 DIN 558
22435	edgaw	Federring zu 22434	14 × 3/5 DIN 127
		Die übrigen Teile siehe 22413 bis 22415 . .	

Historisch Archief Stiboka - Landbouw

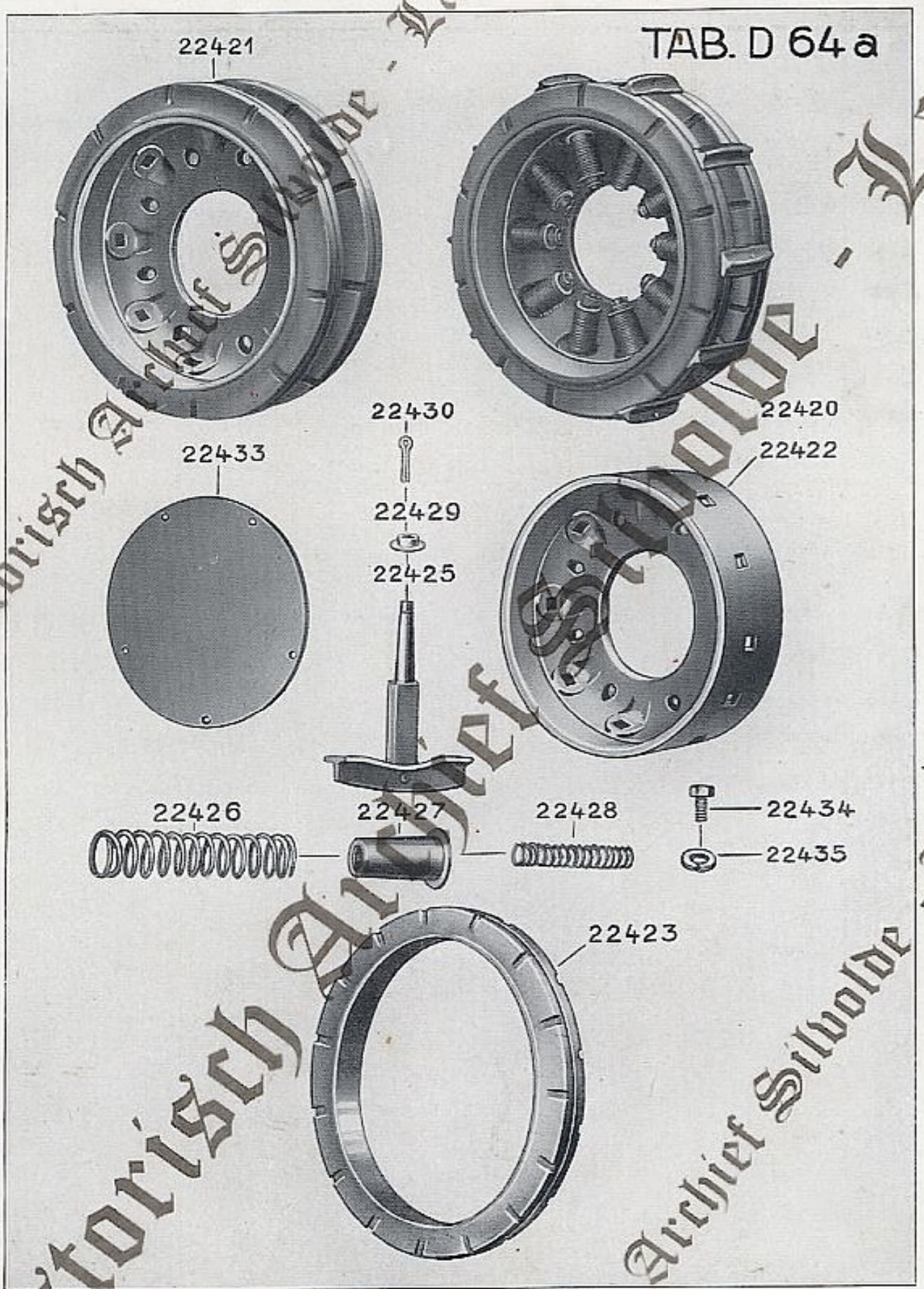

Historisch Archief Stiwolde - Lans

Best.-Nr.	Drahtwort	Bezeichnung	Fabrik-Nr.
22500	edoch	**Anhängevorrichtung kompl.** bestehend aus: 22501 bis 22505 und 22507	D 3340 d 10
22501	edodo	Federgehäuse	D 2806 d 4
22502	edoin	Anhängegabel	D 2802 d 8
22503	edolb	Kegelstumpffeder	D 658 f 3
22504	edoni	Federteller zu 22503	D 444 f 5
22505	edoot	Schmiernippel zu 22501	N 791 n 29
22506	edops	Dichtung zu 22501	D 491 f 147
22507	edorp	Dichtung zu 22505	D 482 f 45
22510	edoxu	Anhängebolzen kompl. an Motoren 75181 bis 76476 bestehend aus: 22511 und 22512 (Ersetzt durch 22510a)	D 520 f 10
22510a	edoyx	**Anhängebolzen kompl.** bestehend aus: 22511a und 22512a	D 520 d 23
22511	edozy	Bolzen für Motoren 75181 bis 76476	D 520 d 11
22511a	edpah	Bolzen für Motoren ab 76477	D 520 d 22
22512	edpem	**Kette kompl.** zu 22511	D 579 f 13
22512a	edpfy	**Kette kompl.** zu 22511a	D 579 f 15
22515	edple	Ring (nur für Verkehrsmaschinen) zu den 2 oberen Stiftschrauben am Federgehäuse	D 321 f 61



Historisch Archief Stoomwezen

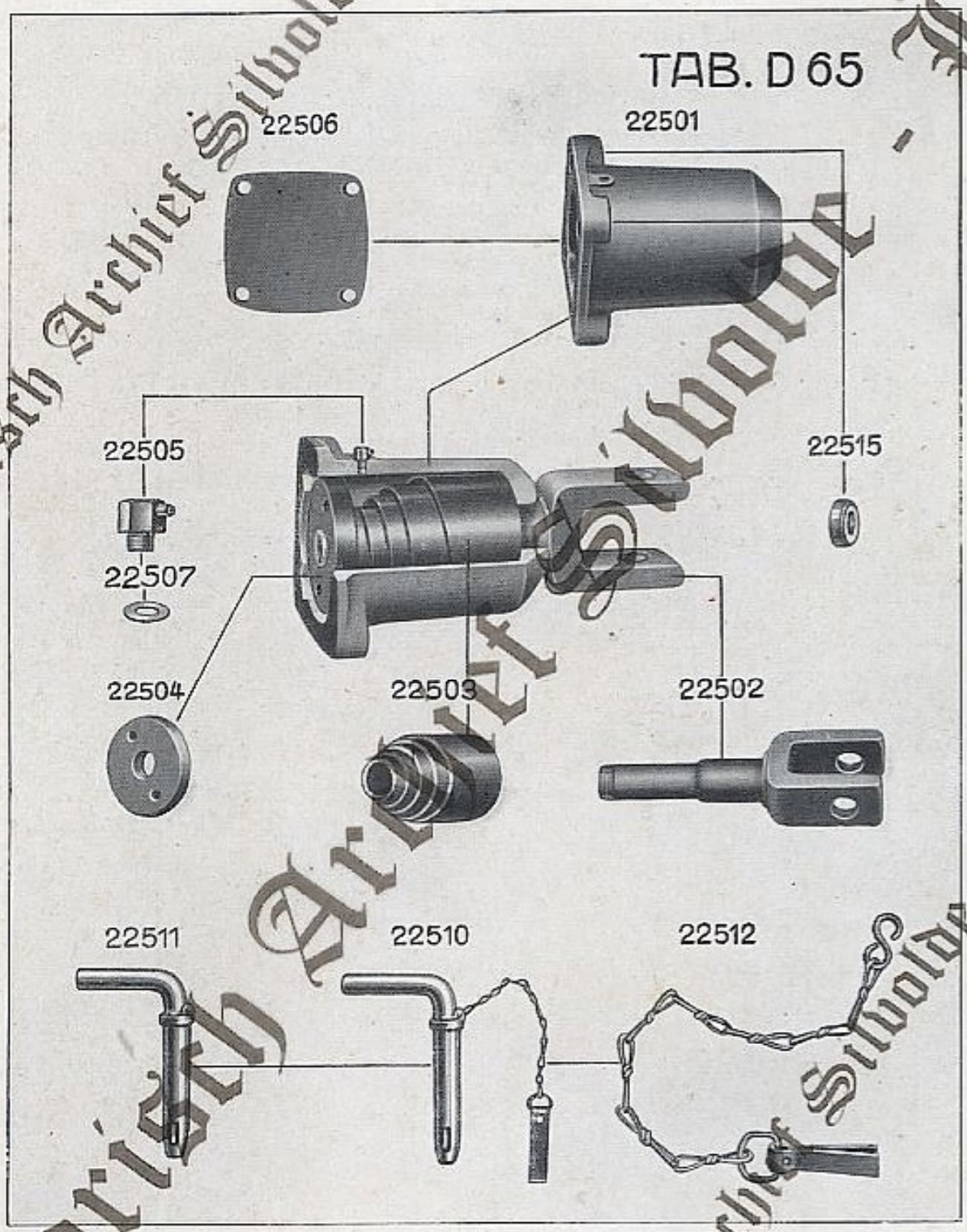

Historisch Archief Sliedrecht - Landbouw

Best.-Nr.	Drahtwort	Bezeichnung	Fabrik-Nr.
22518	edpuz	Anhängevorrichtung für Ackergeräte kompl. an Motoren 75181 bis 75507 bestehend aus: 20929, 20932, 20934, 22519, 22520, 22521, 22522 und 22523 (Ersetzt durch 22518a) . .	
22518a	edpya	**Anhängevorrichtung für Ackergeräte kompl.** bestehend aus: 20929a, 20932a, 20934, 22519, 22520a, 22521a, 22522 und 22523 . . . (Siehe auch Gruppe 10 Nr. 20929 bis 20929a und 20932 bis 20932a)	D 3340 s 89
22519	edrai	Anhängeleiste	D 1718 d 168
22520	edren	Stütze rechts für Motoren 75181 bis 75507 . .	D 646 f 199
22520a	edrir	Stütze rechts für Motoren ab 75508 . .	D 646 f 216
22521	edrox	Stütze links für Motoren 75181 bis 75507 . .	D 646 f 200
22521a	edrua	Stütze links für Motoren ab 75508 . .	D 646 f 215
22522	edryb	Ring zu 22523 für Motoren 75181 bis	D 321 f 132
22523	edsaa	Rohe Sechskantschraube mit Mutter zur Befestigung der Stütze an der Anhängeleiste .	3/4" × 80 DIN 418
22528	edsus	**Gefederte Anhängevorrichtung kompl.** für Ackergeräte, bestehend aus 22529 bis 22535 . .	D 3340 c 32
22529	edsyt	Lager	D 708 d 86
22530	edszu	Zugstange in 22529	D 2802 d 14
22531	edtat	Feder	D 1650 d 162
22532	edtba	Mutter zu 22530	D 226 f 3
22533	edtey	Splint zu 22532	8 × 60 DIN 94
22534	edthu	Schmiernippel zu 22529	N 791 n 26
22535	edtib	Dichtung unter 22534	D 482 f 45
22537	edtre	Sechskantmutter zu 22529	B 1/8" DIN 555
22538	edtso	Federring zu 22537	32 × 6/8 DIN 127

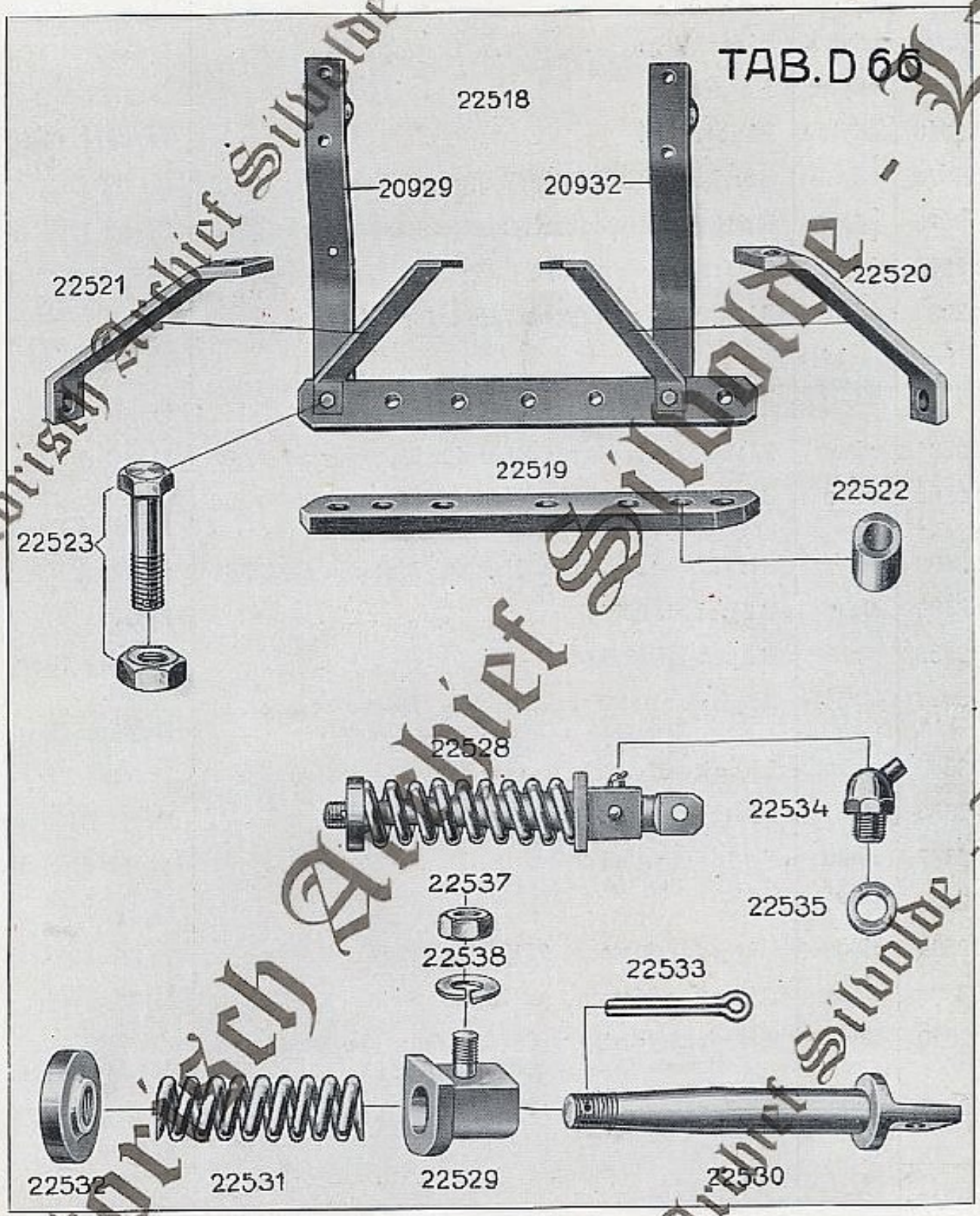

Historisch Archief Silvolde - Landstede

Best. Nr.	Drahtwort	Bezeichnung	Fabrik-Nr.
22570	edyam	**Führersitz kompl.** bestehend aus: 22571 bis 22576	D 3350 s 1
22571	edybu	Sitz	D 2780 d 1
22572	edyes	Lehne	D 2781 d 2
22573	edyiv	Platte	D 430 f 16
22574	edyob	Senknıet zur Befestigung der Lehne an 22573	8 × 25 DIN 661
22575	edypa	Halbrundniet zur Befestigung des Sitzes an 22573	8 × 25 DIN 660
22576	edysi	Stiftschraube in 22573	1/2″ × 60 DIN 410
22580	edzil	Sitzhalter mittleres Blatt für Motoren 75181 bis 76100	D 661 d 57
22581	edzos	Sitzhalter oberes Blatt für Motoren 75181 bis 76100	D 661 d 58
22581a	edzuv	Sitzhalter oberes Blatt für Motoren ab 76101	D 661 d 94
22582	efaan	Sitzhalter unteres Blatt für Motoren 75487 bis 76100	D 661 d 93
22582a	efady	Sitzhalter unteres Blatt für Motoren ab 76101	D 661 d 95
22583	efaet	Bügel zu 22582	D 648 f 97
22583a	efafe	Bügel zu 22582a	D 648 f 102
22584	efaho	Sechskantschraube mit Mutter zu 22583 und 22583a	B 1/2″ × 25 Din 418
22585	efaiw	Lasche zur Befestigung des Führersitzes	D 620 f 37
22586	efaji	Mutter zu 22576	B 1/2″ DIN 555
22587	efaku	Federring zu 22586	14 × 3/5 DIN 127
22588	efalk	Keil	D 563 f 2
22589	efama	Ring für Motoren 75181 bis 76100	D 301 f 27
22589a	efans	Ring für Motoren ab 76101	D 303 f 153
22590	efaoc	Kopfschraube zur Befestigung von 22580 und 22581 am Getriebegehäuse	5/8″ × 40 DIN 600
22591	efarz	Federring zu 22590	17 × 3/5 DIN 127

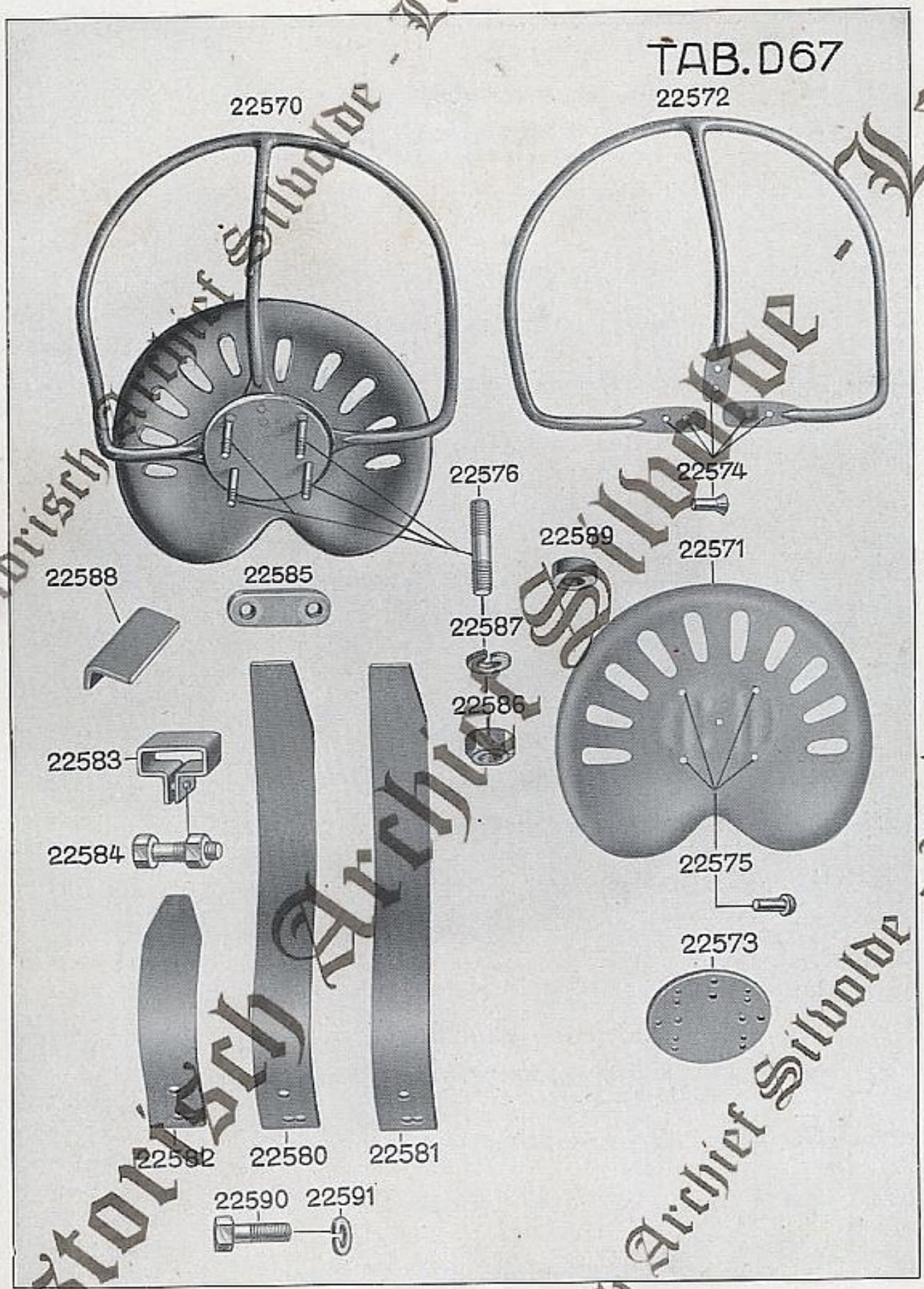

Historisch Archief Silvolde - Lan

Best.-Nr.	Drahtwort	Bezeichnung	Fabrik-Nr.
22605	efcun	**Werkzeugkasten kompl.** mit 22606 bis 22635 .	D 2835 t 63 (D 2835 c 53)
22606	efcyo	**Deckel zum Werkzeugkasten kompl.** mit 22614 bis 22619 und 22621 bis 22625	
22608	efdea	Gelenkband zur Befestigung des Werkzeugkastens am Radschutz links für Motoren ab 75512	D 637 f 32
22609	efdid	Vorsteckstift für Motoren ab 75512 . .	D 520 f 21
22614	efear	Riegel mit eingenietetem Bolzen . .	D 2883 f 9 D 504 f 68
22615	efcby	Riegel mit eingenietetem Bolzen . .	D 2883 f 9 D 504 f 69
22616	efecu	Halter	D 2883 f 3
22617	efego	Halter	D 2883 f 5
22618	efehs	Halter	D 2883 f 6
22619	efeiz	Halter	D 2883 f 7
22620	efemd	Gelenkband an Werkzeugkasten angenietet .	D 637 f 5
22621	efeof	Gelenkband, an Deckel zum Werkzeugkasten angenietet	D 637 f 30
22621a	efepe	Gelenkband zu 22623	
22622	eferc	Zylinderstift zur Verbindung von 22620 mit 22621 und 22621a mit 22623	6×65 DIN 7
22623	efett	Vorleger mit eingenietetem Auge . .	D 637 f 31 D 1087 e 35
22625	effao	Halbrundniet zur Befestigung von 22620, 22621, 22626 und 22627	6×13 DIN 660
22626	effeu	Lasche zu 22629	D 620 f 42
22627	effix	Lasche zu 22629	D 620 f 41
22628	effod	Vorreiber	D 624 f 4
22629	effra	Bolzen zu 22628	D 199 f 8
22630	effug	Sechskantmutter zu 22629	M 8 DIN 428
22635	efgit	**Einlage zum Werkzeugkasten 22605 kompl.** mit 22636 bis 22639	D 2838 d 4
22636	efgno	Handgriff mit Gelenkband	D 538 f 22 D 2883 f 4
22637	efgoz	Riegel mit eingenietetem Bolzen . .	D 2883 f 10 D 504 f 71
22638	efguc	Riegel mit eingenietetem Bolzen . .	D 2883 f 9 D 504 f 70
22639	efgyd	Riegel mit eingenietetem Bolzen .	D 2883 f 8 D 504 f 68

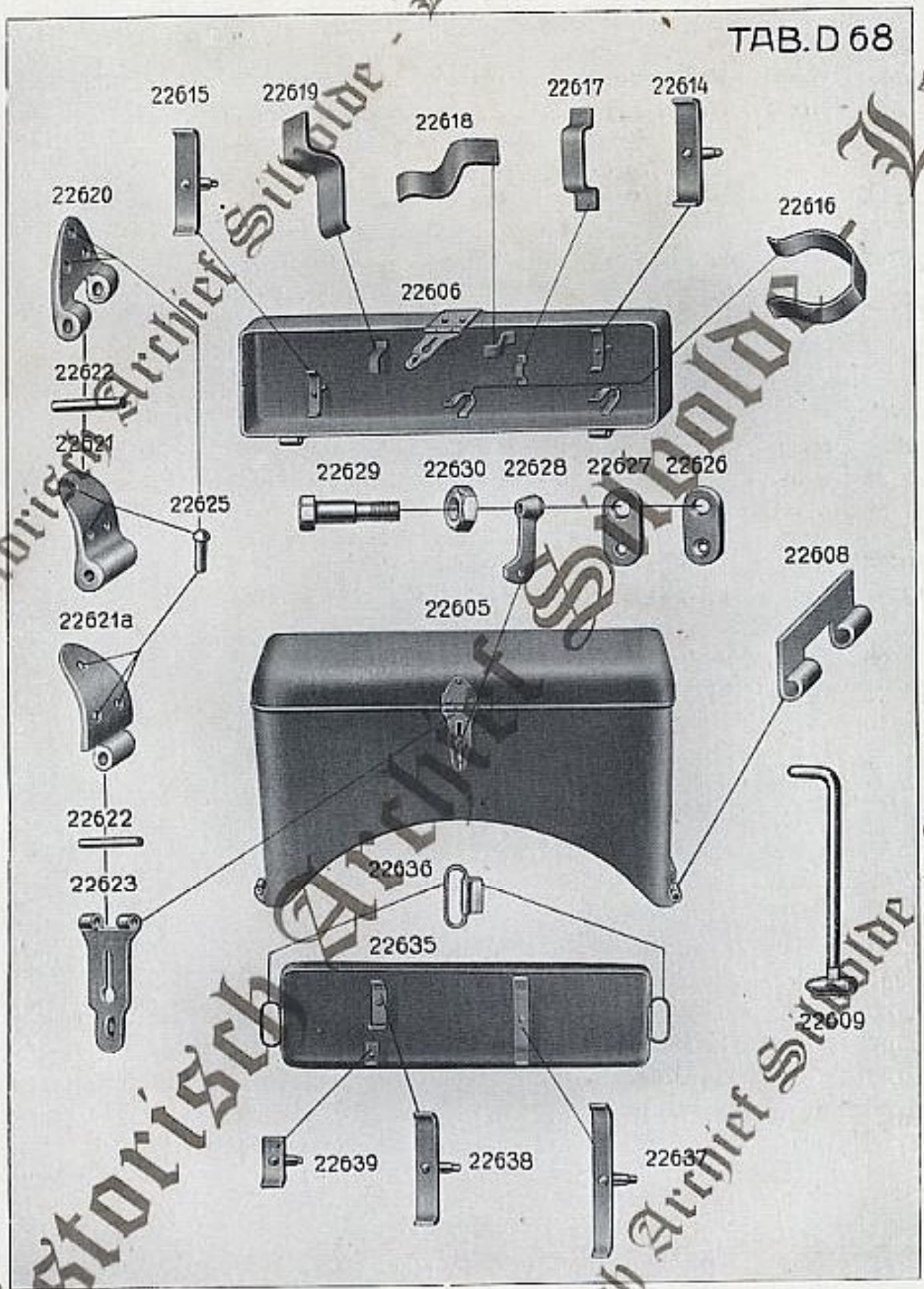

Historisch Archief Stadolder - Lans

Best.-Nr.	Drahtwort	Bezeichnung	Fabrik-Nr.
22705	efrec	Hakenschlüssel zur Bremsbandlagerung	W 1255 n 38
22706	efrif	Hakenschlüssel zu den Achsschenkeln	W 1255 n 40
22707	efrol	Hakenschlüssel zur Hinterachse für Motoren 75181 bis ...	W 1255 f 26
22708	efruo	Hakenschlüssel für Ventilatorwelle	W 1255 f 15
22714	efsov	Einmaulschlüssel zur Zwischenradschmierung	W 1251 n 9
22715	efspu	Einmaulschlüssel zum Auswechseln des Hinterrades (Schlüsselweite 27)	W 1251 f 114
22716	efsti	Zweimaulschlüssel, Schlüsselweite 14 und 17	W 1252 f 6
22717	efsuy	Zweimaulschlüssel, Schlüsselweite 22 und 27	W 1252 f 11
22718	efsvz	Zweimaulschlüssel, Schlüsselweite 32 und 36	W 1252 f 14
22719	efsza	Zweimaulschlüssel, Schlüsselweite 41 und 46	W 1252 f 16
22720	eftab	Steckschlüssel, (Schlüsselweite 17)	W 1254 f 22
22721	eftbi	Steckschlüssel zum Flansch am Auspuffkrümmer, (Schlüsselweite 17 und 22)	W 1254 f 25
22722	eftce	Steckschlüssel, Schlüsselweite 22 und 27	W 1254 f 28
22723	efteg	Steckschlüssel, Schlüsselweite 32 und 36	W 1254 f 32
22724	eftij	Steckschlüssel, Schlüsselweite 36	W 1254 f 31
22725	eftly	Steckschlüssel, Schlüsselweite 46 und 50	W 1254 f 38
22726	eftop	Steckschlüssel zur I. Getriebewelle	W 1259 f 99
22727	eftpo	Steckschlüssel zur III. Getriebewelle, Schlüsselweite 60	W 1254 f 45
22728	eftwa	Knebel	W 1264 f 2
22729	eftyu	Knebel	W 1264 f 4
22740	efuto	Spezialschlüssel zum Zentralschmierapparat	W 1259 f 190
22741	efuyf	Schraubenzieher	W 1270 n 5
22742	efvad	Schraubenzieher	W 1270 n 9
22743	efvei	Flachzange	W 854 n 5
22744	efvil	Kratzer zum Putzen des Zündkopfes	W 920 n 10
22745	efvla	Hammer	W 803 n 6
22746	efvos	Oelspritzkanne	D 799 f 11
22747	efvro	Trichter mit Sieb	D 1690 f 2
22748	efwac	Handkurbel zum Central-Schmierapparat	D 2901 f 73
22750	efwik	Putzlappen	
22751	efwor	Steckschlüssel zur Pleuelstangenmutter (Schlüsselweite 27/35)	W 1254 f 103
22752	efxas	Rippenstemmer für Motoren ab	W 942 f 4
22753	efxia	Durchschlag 2 ⌀ für Motoren ab	W 931 n 3
22754	efxog	Durchschlag 3 ⌀ für Motoren ab	W 931 n 4
22755	efydi	Steckschlüssel zur Sicherheitskupplung	W 1254 f 115

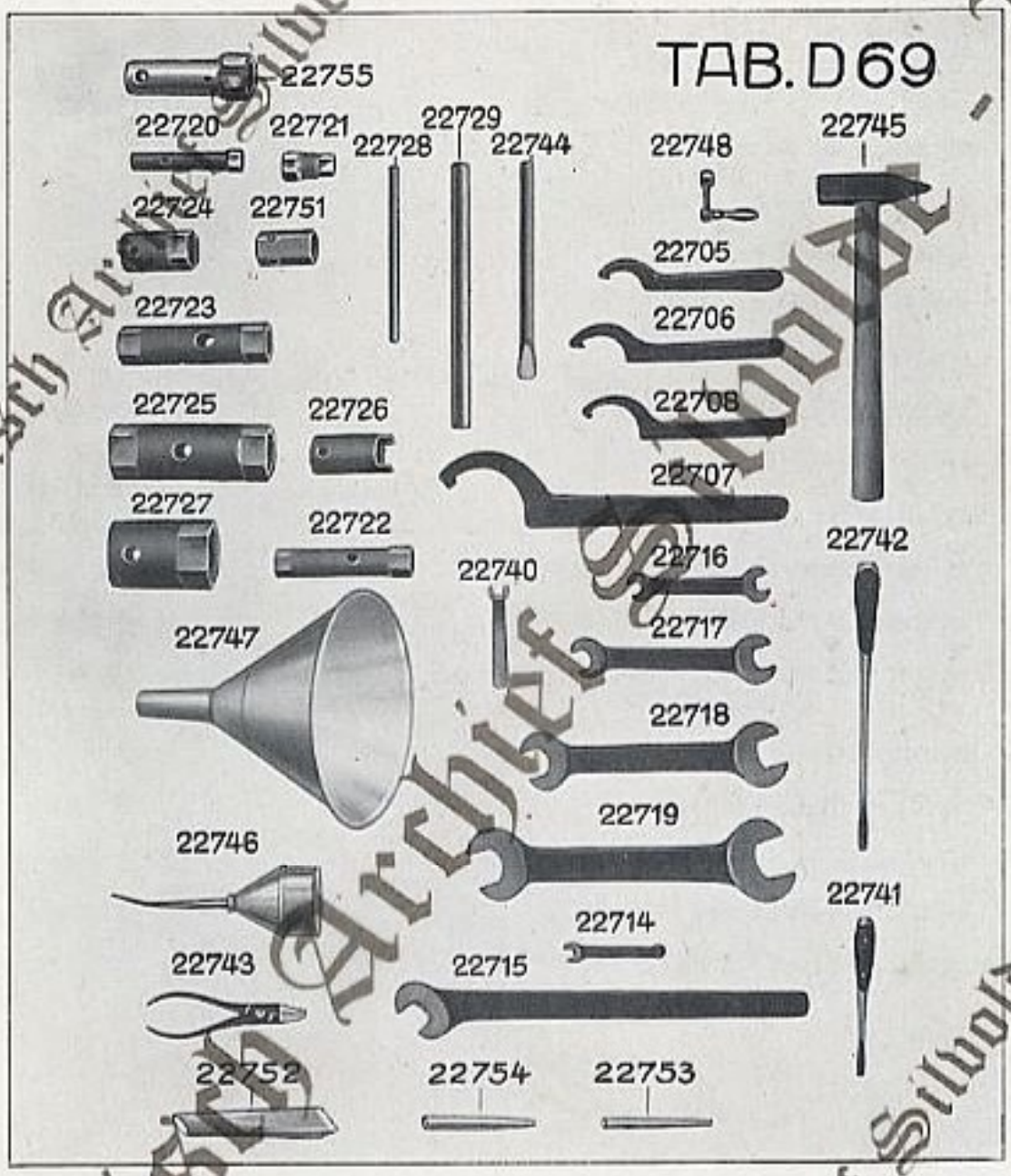



Th. TANGELDER & Zn.

Landbouwmechanisatiebedrijf
Loonbedrijf - BP-Station

Berkenlaan 168 - 7064 HV SILVOLDE
Kapelweg 1a - 7064 KP

BP

Tel: 0315-323083 Fax: 0315-326561 K.v.K: 09025272 BTW: NL00214633B01

Gruppe 28		**Schmierpresse**	Tab. D 70
Best.-Nr.	Drahtwort	Bezeichnung	Fabrik-Nr.
22770	egaeb	**Schmierpresse kompl.**, bestehend aus: 22771 bis 22775, 22783, 22784 und 22789	N 799 f 61
22771	egagu	Gehäuse	N 799 f 63
22772	egalt	Gehäusedeckel geschlossen	N 799 f 65
22773	egami	Lederscheibe	N 799 f 105
22774	egana	Gehäusedeckel offen	N 799 f 67
22775	egaok	**Kolben kompl.** bestehend aus: 22776 bis 22782 .	
22776	egass	Kolbenrohr	N 799 f 73
22777	egaun	Kolbenteil	N 799 f 69
22778	egayo	Lederkolben	N 799 f 71
22779	egbav	Scheibe	N 799 f 87
22780	egbea	Gelochte Scheibe	N 799 f 106
22781	egbid	Sechskantmutter	N 799 f 83
22782	egboj	Anschlußschraube	N 799 f 79
22783	egbum	Schraubenfeder	N 799 f 89
22784	egbyn	**Kolbenrohrverlängerung kompl.** bestehend aus: 22785 bis 22788	
22785	egcar	Kolbenrohrverlängerung	N 799 f 75
22786	egcof	Mundstück	N 799 f 77
22787	egcui	Dichtungsring	N 799 f 101
22788	egdao	Anschlußschraube	N 799 f 81
22789	egdeu	Verschlußdeckel	N 799 f 107

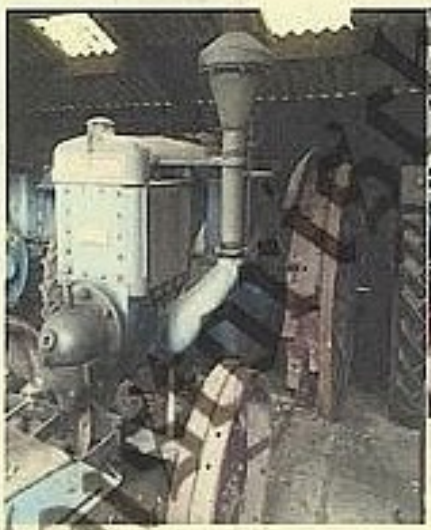

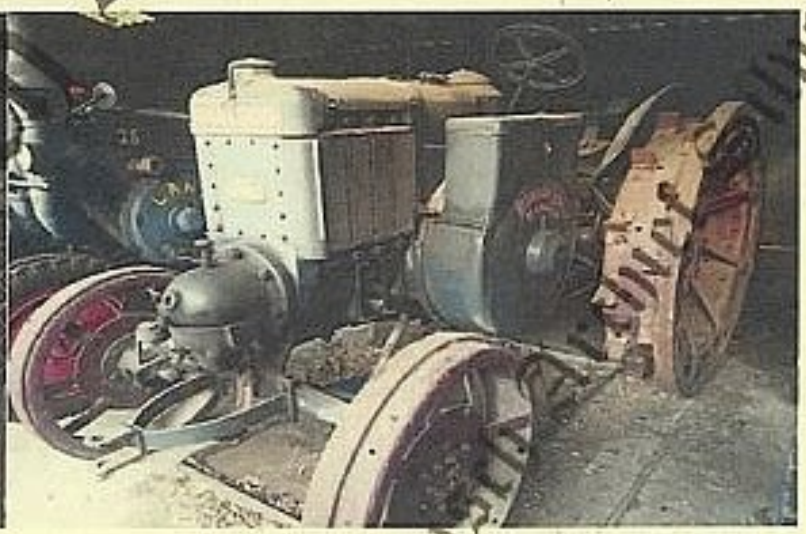

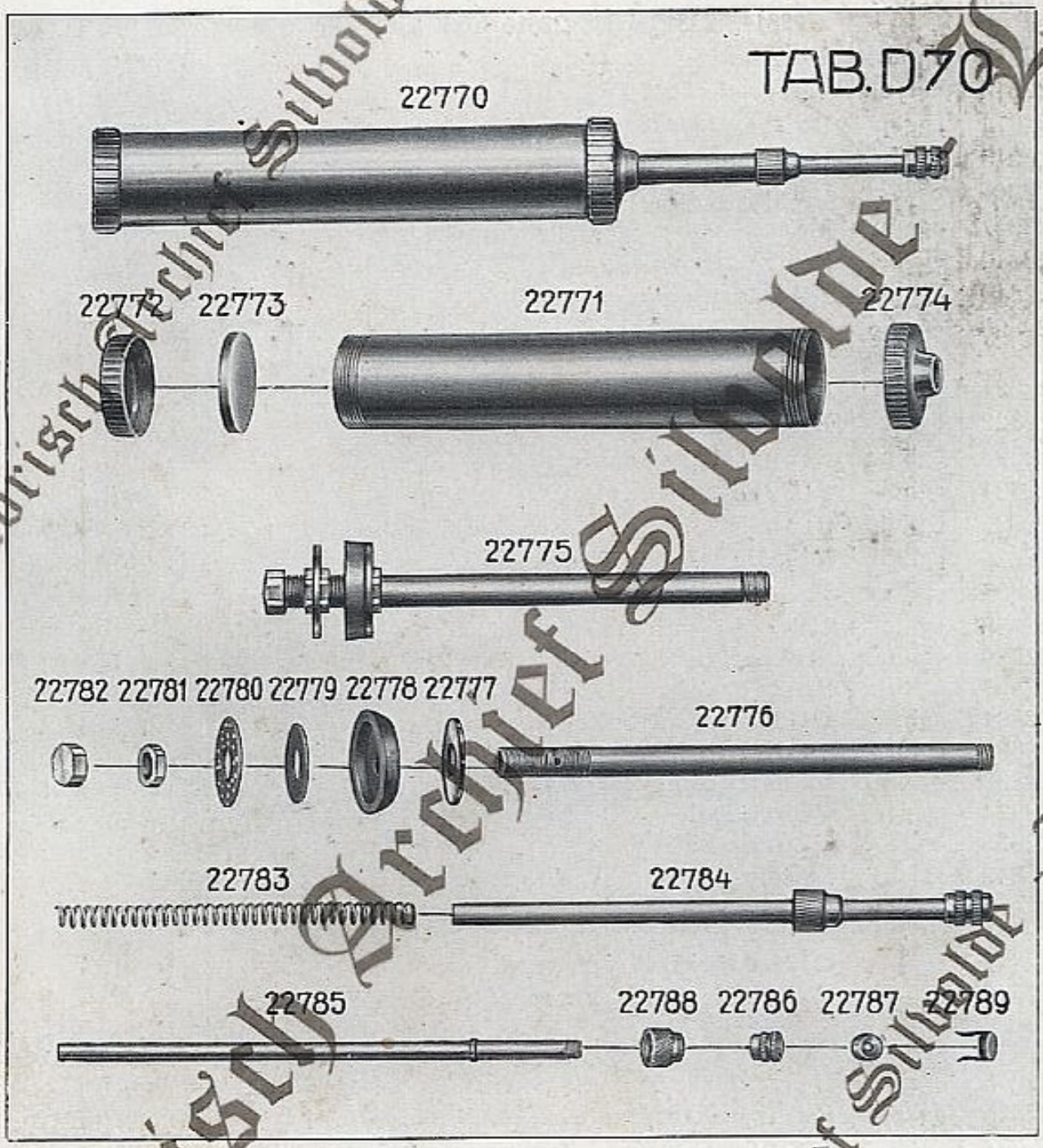

Historisch Archief Sibolde - Land

Best.-Nr.	Drahtwort	Bezeichnung	Fabrik-Nr.
22810	egfis	**Anheizlampe kompl.**, Modell 33	D 2811 f 2
22811	egfoy	**Brennerteil kompl.**, bestehend aus: 22812 bis 22814, 22815 bzw. 22816 und 22817 bis 22820	D 2910 f 80
22812	egfub	Vergaser	D 2910 f 81
22813	egfyc	Vergaserfüllung	D 2910 f 82
22814	eggap	Drahtwickel	D 2910 f 104
22815	eggda	Düse für Benzin	D 2910 f 83
22816	eggev	Düse für Petroleum	D 2910 f 84
22817	eggnu	Verschlußschraube	D 2910 f 98
22818	eggoe	Senkschraube	D 2910 f 24
22819	egguh	Anwärmschale	D 2910 f 42
22820	eggvo	**Reglerspindel kompl.**, bestehend aus: 22821 bis 22829	D 2910 f 102
22821	eghau	Spindel	D 2910 f 19
22822	eghez	Einlegring	D 2910 f 21
22823	eghic	Stopfbüchsenpackung	D 2910 f 22
22824	eghoi	Stopfbüchsenring	D 2910 f 54
22825	eghul	Stopfbüchse	D 2910 f 47
22826	eghym	Vierkantscheibe	D 2910 f 101
22827	egich	Reglerscheibe	D 2910 f 100
22828	egido	Unterlagscheibe	D 2910 f 99
22829	egiim	Mutter zur Befestigung von 22827	D 2910 f 20
22830	egilb	Füllverschraubung mit Sicherheitsventil	D 2910 f 97
22831	egini	Dichtungsscheibe	D 2910 f 18
22832	egiot	Ventildichtung	D 2910 f 96
22833	egips	Ventilkegel	D 2910 f 95
22834	egirp	Ventilfeder — für Sicherheitsventil	D 2910 f 94
22835	egisa	Ventildeckel	D 2910 f 93
22840	egjah	**Luftpumpe kompl.**, bestehend aus: 22841 bis 22854 und 22832	D 2910 f 92
22841	egjem	Pumpenrohr	D 2910 f 91
22842	egjip	Dichtung zum Pumpenrohr	D 2910 f 15
22843	egjow	**Pumpengestänge kompl.**, bestehend aus: 22844 bis 22850	D 2910 f 62
22844	egjuz	Pumpengriff	D 2910 f 16
22845	egkai	Deckel zur Pumpe	D 2910 f 53
22846	egken	Pumpenstange	D 2910 f 12
22847	egkir	Feder zu 22846	D 2910 f 4
22848	egkox	Scheibe zu 22846	D 2910 f 13
22849	egkru	Kolbenleder	D 2910 f 14
22850	egkua	Mutter zur Befestigung des Kolbenleders	D 2910 f 39
22851	egkyp	Ventilkegel	D 2910 f 89
22852	eglaa	Ventilfeder — für Pumpenventil	D 2910 f 88
22853	eglef	Ventildeckel — für Pumpenventil	D 2910 f 87
22854	egloo	Ventilkork — für Pumpenventil	D 2910 f 90
22860	egmoh	Windschutz	D 2910 f 58

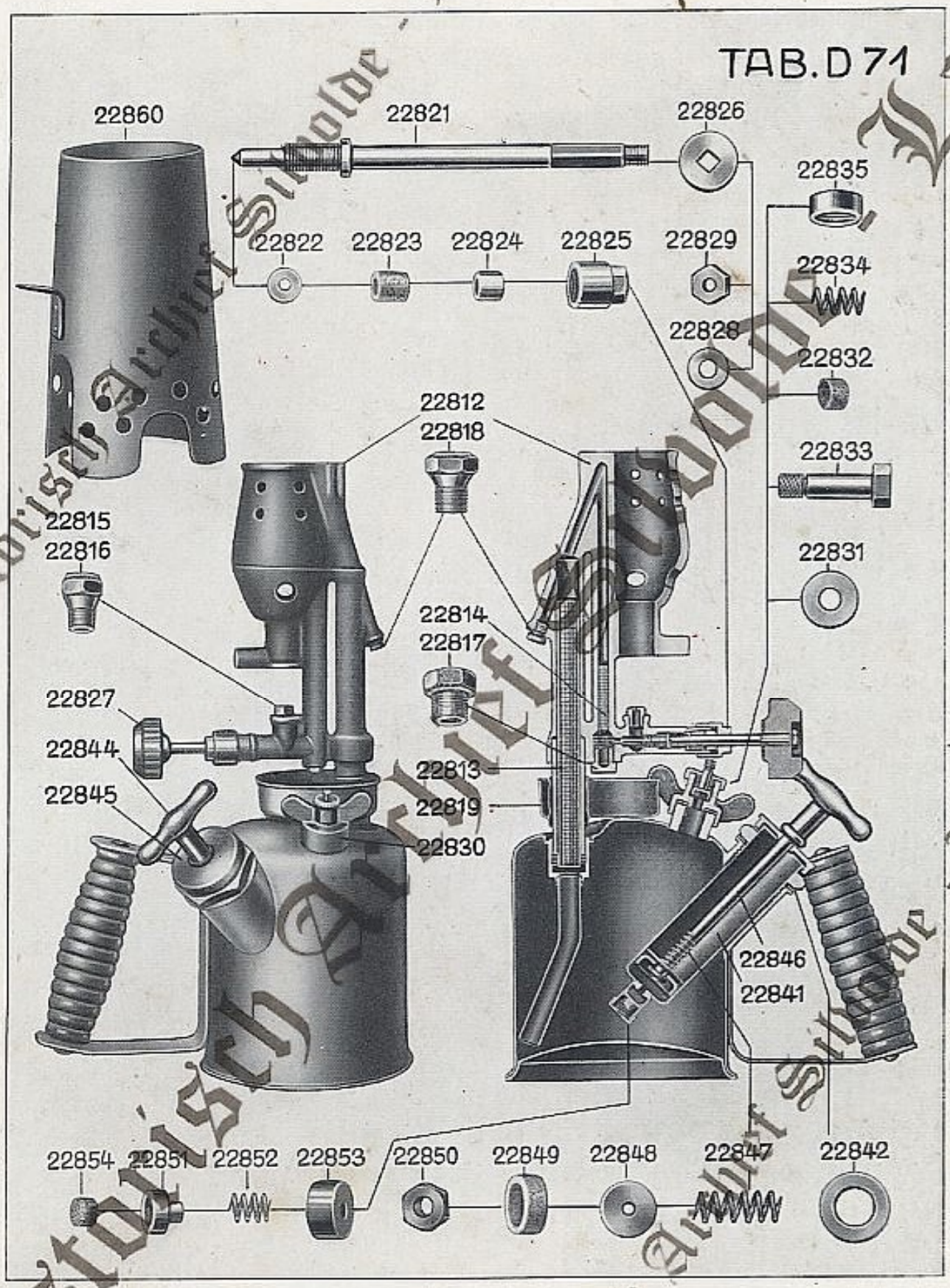

Historisch Archief Suhlde - Lam



Walter Vanhove



Historisch Archief Sliedrecht - Land
Historisch Archief Sliedrecht - Land
Historisch Archief Sliedrecht - Land
Historisch Archief Sliedrecht - Land