Fa. Th. TANGELDER & ZONEN
Beekenlaan 168
7064 HV Silvolde
Tel. 08350-23083
8

Ersatzteile-Liste

für

15/30 PS Ackerbulldog
30 PS Verkehrsbulldog
22/38 PS Ackerbulldog
38 PS Verkehrsbulldog
24/40 PS Ackerbulldog

mit Ausrüstungsteilen

E

Th. TA... LDER
LOON...
Handel in ...
S...

HEINRICH LANZ MANNHEIM
AKTIENGESELLSCHAFT
EAD 2123

Historisch Archief Silvolde - Lanz

Ersatzteile-Liste

für

15/30 PS Ackerbulldog
30 PS Verkehrsbulldog
22/38 PS Ackerbulldog
38 PS Verkehrsbulldog
24/40 PS Ackerbulldog

mit Ausrüstungsteilen.

Ausgabe Februar 1934.

TH. TANGELDER
LOONDORSERIJ
Handel in Landbouw-Machines
SILVOLDE

Ihr „Bulldog" trägt die Schlepper-Nr.

HEINRICH **LANZ** MANNHEIM
AKTIENGESELLSCHAFT
Fernruf 344 11
Drahtanschrift Lanzwerk Mannheim

AD 2123

Historisch Archief Silvolde - Lanz

Zur Beachtung!

Bei der Bestellung von Ersatzteilen ist stets anzugeben:

1. **Die Fabrik-Nummer** des Schleppers.
   Sie ist auf dem Firmenschild und ferner auf dem Flanschumfange des Zylinderkopfes eingeschlagen.
2. **Die Stückzahl, Benennung** und **Bestell-Nummer** der benötigten Ersatzteile.
3. **Die gewünschte Versandart**: Post, Eilpost, dringende Eilpost, Expreßgut, Frachtgut, Eilgut, beschl. Eilgut. (Wenn Versandart in Bestellung nicht angegeben, werden die Teile per Post oder Frachtgut versandt).
4. **Die genaue Adresse** des Empfängers mit Post- und Eisenbahnstation.

Für **drahtliche Bestellungen** genügt die Angabe:

a) Fabrik-Nummer des Schleppers
b) Versandart
c) Stückzahl und Bestell-Nummer der gewünschten Teile
d) Anschrift.

Stückzahlen sind dabei nicht in Ziffern, sondern in Worten anzugeben:

Beispiel für eine drahtliche Bestellung:

„Lanzwerk Mannheim
Eilpost drei 20385 Bulldog 75185
Unterschrift."

Das bedeutet:

„Senden Sie mir per Eilpost für meinen Bulldog Nr. 75185 drei Kolbenringe Bestell-Nummer 20385."

Auch für Bestellungen bei den Zweigstellen gilt die Drahtanschrift „Lanzwerk."

Fernsprech-Nummern der Zweigstellen:

Berlin	Kurfürst 9226	Königsberg	41135
Breslau	32254/55	Magdeburg	23733
Hannover	84347	München	80451
Köln Rheinland	95942		

Es ist ratsam, drahtliche Bestellungen unverzüglich schriftlich zu bestätigen, da Telegramme manchmal verstümmelt eingehen.

Benützer von Codes seien darauf aufmerksam gemacht, daß bei uns folgende Telegrammkürzer in Gebrauch sind:

Rudolf-Mosse Code	Staudt & Hundius
Carlowitz-Code	Liebers five Letter Code
A. B. C.-Code, 5th & 6th Edition	Privat-Codes

Die in der Ersatzteileliste angeführten Bezeichnungen: rechts, links, vorn und hinten sind vom Führersitz aus in Fahrtrichtung gesehen zu unterscheiden.

Historisch Archief Silvolde - Lanz

Alle mit **o bezeichneten** Bestell-Nummern finden auch bei dem HR 4-Bulldog Verwendung.

Alle mit **x bezeichneten** Bestell-Nummern finden auch bei dem 22/28 PS Bulldog (HR 2) Verwendung.

Die mit beiden Kennzeichen versehenen Bestell-Nummern sind für beide Bulldogarten verwendbar.

Die Kennzeichen geben nur an, daß die Teile für die betreffenden Schlepperarten verwendbar sind. Die Nummern der Schlepper, in welche sie eingebaut werden können, müssen jeweils den Ersatzteillisten für HR 2 und HR 4 entnommen werden.

Alle Teile, welche dem normalen Verschleiß unterliegen, sind mit L bezeichnet und Wiederverkäufern für die Lagerhaltung zu empfehlen. Ausführliche Vorschlagslisten für Ersatzteilelager bitten wir bei uns anzufordern.

Historisch Archief Silvolde - Lanz

INHALT

(Verzeichnis der Gruppen)

Gruppe Nr.	Bezeichnung der Gruppe	Ersatzteile-Bestell-Nr.	Tab. Nr.
1	Zylinder	20000 — 20053	D 1 — 3
2	Zylinderkopf	20100 — 20140	D 4 und 4a
3	Kurbelgehäuse	20160 — 20293	D 5 — 9a
4	Kurbelwelle	20300 — 20337	D 10 und 11
5	Pleuelstange und Kolben	20360 — 20392	D 12 und 12a
6	Luftklappe und Luftfilter	20420 — 20449	D 13
7	Kühlung	20480 — 20638	D 14 — 19
8	Auspuffrohr und Schalldämpfer	20650 — 20683	D 20
9	Regler	20690 — 20732	D 21 und 21a
10	Kupplung	20750 — 20993	D 22 — 28b
11	Drosselung	21000 — 21044	D 29 — 30a
12	Brennstoffpumpe	21050 — 21099	D 31 — 32
12a	Brennstoffdüse	21100 — 21111	D 32a
13	Brennstoffilter	21130 — 21146	D 33
14	Brennstoffbehälter	21160 — 21211	D 34 — 35
15	Zentral-Schmierapparat	21240 — 21344	D 36 — 38b
16	Getriebe	21345 — 21546	D 39 — 48
17	Schaltung	21620 — 21644	D 49 und 50
18	Lenkung	21685 — 21726	D 51 und 52
19	Differential	21759 — 21777	D 53 — 53b
20	Hinterachslager und Kotflügel	21800 — 21886	D 54 — 55b
21	Hinterachse	21900 — 21919	D 56
22	Vorderachse	22000 — 22144	D 57 — 61b
23	Räder (siehe auch Gruppe 58)	22160 — 22435	D 62 — 64a
24	Anhängevorrichtung	22480 — 22538	D 65a — 66
25	Führersitz	22570 — 22600	D 67
26	Werkzeugkasten	22605 — 22639	D 68
27	Werkzeug	22700 — 22768	D 69 — 69b
28	Fettpresse	22770 — 22789	D 70
29	Heizlampe	22810 — 22865	D 71
31	Elektrische Lichtanlage	23090 — 23534	D 79 — 89
32	Zapfwelle	23600 — 23707	D 92 — 94a
34	Plattform	24100 — 24198	D 99 — 100b
36	Riemenleitrolle	24380 — 24419	D 102
41	Auspuff nach unten	25000 — 25035	D 114 — 114b
42	Dach	25050 — 25073	D 115
43	Polstersitz	25075 — 25125	D 115a und 116
46	Hinterradbremse	25225 — 25353	D 120 und 121
51	Teile für Reparaturen	26115 — 26308	—
55	Vorwärmer für dickflüssige Brennstoffe	26950 — 26995	D 150 — 152
57	Elektrische Anlaßzündung	27145 — 27421	D 155 — 160
58	Luftreifenräder	27600 — 27728	D 161 — 163

Historisch Archief Silvolde - Lanz

Alphabetisches Sachverzeichnis

Bezeichnung	Gruppe	Seite
Absperrventil	13	98
	55	288
	57	300
Achstrichter	20	150
Autokotflügel	20	154
Anhängevorrichtung	24	194
Auspuffrohr	8	58
Batterie	31	226
Blitzgreifer	23	192
Boschhorn	31	238
Bremsen	16	128
	46	276
Bremsscheiben	16	128
Brennstoffbehälter	14	100
Brennstoffdüse	12a	95
Brennstoffilter	13	98
Brennstoffleitungen	12	94
	14	104
Brennstoffpumpe	13	88
Dach	42	268
Differential	19	146
Drosselung	11	84
Dynamo	31	214
Elektrische Anlaßzündung	57	290
Elektrische Lichtanlage	31	214
Exzenter	4	36
	9	62
Fettpresse	28	210
Führersitz	25	198
	43	274
Getriebe	16	116
Gummibereifung	23	190
Hahnbetätigung	57	298
Hauptlager	4	34
Hauptlagerdeckel	3	24
Heizlampe	29	212
Hinterachse	21	160
Hinterachslager	20	160
Hinterräder	23	184
	23	190
	58	302
Hinterradbremse	46	276
Kabel	31	220
	57	292
Kolben	5	39
	51	281
Kotflügel	20	152
	46	280
Kühler	7	44
Kühlerabdeckung	7	50
	7	56
Kupplung	10	66
	10	70
	10	80
Kupplungsbremse	10	74
Kurbelgehäuse	3	18
Kurbelwelle	4	34
Laufringe	23	184
Lenkung	18	142
Lichtmaschine	31	214
Luftdruckmesser	27	206
Luftfilter	6	42
Luftklappen	6	42
Luftpumpe	27	206
Luftreifen	58	302
Manometer	27	206
Oelapparat	15	106
	3	24, 26
Oelleitungen	14	104
	15	110
	15	114
Petroleumleitung	1	10
Pleuelstange	5	38
Polstersitz	43	274
Radschutz	3	28
	23	184
Radverbreiterung	23	188
Regler	9	60
Reparaturteile	51	281
Riemenscheibe	10	66
	10	70
Riemenleitrolle	36	260
Schalldämpfer	8	58
	41	262
Schaltkasten	31	222
Schaltung	17	138
Scheinwerfer	31	236
Scherkupplung	10	80
Schlußlampe	31	240
Schmelzstopfen	2	14
	3	24
Schmierölfilter	15	114
Schmierölpumpe	3	30
Schwungräder	4	36
Sicherheitsschraube	2	14
Sitzbank	43	272
Spule	57	290
Spurringe	23	182
Stahlbatterie	31	226
Steigrohr	7	46
Stößelbock	11	84
Stufenpumpe	12	88
Ventilator	7	52
Verlängerungsleisten	23	184
Vorderachse	22	162
	22	174
Vorderräder	23	182
	23	190
Vorwärmer	58	304
	55	286
Wagenheber	27	206
Wasserkasten	7	44
Werkzeug	27	204
Werkzeugkasten	26	202
Windflügel	7	52
Zapfwelle	32	242
Zusatzschmierung	15	114
Zündkerze	57	294
Zündkopf	2	14
Zwischenrad	3	26
Zylinder	1	6
Zylinderkopf	2	12

Historisch Archief Sivolde - Lanz

Best.-Nr.	Drahtwort	Bezeichnung	Stück-Nr.
20000	tizol	**Zylinder** für 30 PS Verkehrsschlepper Nr. 75181 bis 79091 und für Ackerschlepper Nr. 75181 bis 80280 mit 20001, 20002, 20004, 20007, 20008, 20011, 20020, 20021, 20022, 20025 bis 20028, 20030, 20032a, 20033, 20051, 8 St. 20492a und 8 St. 20493 .	D 2010 t 28 (D 2010 b 22)
20000a	tizri	**Zylinder** für Verkehrsschlepper Nr. 79092 bis 80280, mit 20001, 20002, 20004, 20007, 20008, 20011, 20020 bis 20022, 20025 bis 20028, 20030, 20032a, 20033, 20051, 6 St. 20492a, 6 St. 20493 und 2 St. 20493a	D 2010 t 33 (D 2010 b 22)
20000b	tizuo	**Zylinder** für Ackerschlepper ab Nr. 80281 und für 38 PS Verkehrsbulldog, mit 20001, 20002, 20004, 20007, 20008, 20011, 20020 bis 20022, 20025 bis 20028, 20030, 20032a, 20033, 20051, 8 St. 20492a und 8 St. 20493	D 2010 t 37 (D 2010 b 32)
20000c	tizyp	**Zylinder** für Verkehrsschlepper ab Nr. 80281 und für 38 PS Verkehrsbulldog, mit 20001, 20002, 20004, 20007, 20008, 20011, 20020 bis 20022, 20025 bis 20028, 20030, 20032a, 20033, 20051, 6 St. 20492a, 6 St. 20493, 2 St. 20493a	D 2010 t 39 (D 2010 b 32)
20000d	toaby	**Zylinder** für 24/40 PS Acker-Bulldog mit Stiftschrauben, Rohrstücken für Kühlerelemente und unterem Deckel	D 2010 t 46 (D 2010 b 42)
20001	toacu	Stiftschraube ($^3/_4$"×42) zur Befestigung des Zylinderkopfes	D 22 f 89
20001a	toaew	Stiftschraube ($^3/_4$"×42) zur Befestigung des Zylinderkopfes für 24/40 PS Bulldog . .	D 22 f 135
o 20002	toago	Stiftschraube ($^3/_4$"×68) zur Befestigung des Zylinderkopfes	D 22 f 90
20002a	toahs	Stiftschraube ($^3/_4$"×68) zur Befestigung des Zylinderkopfes für 24/40 PS Bulldog . .	D 22 f 134
o 20003	toaiz	Mutter zu 20001, 20001a, 20002, 20002a . .	$^3/_4$" DIN 555
o 20004	toaln	Stiftschraube ($^5/_8$"×42) zur Befestigung des Vorderachswinkels bis Schlepper Nr.	D 22 f 139
20004a	toamd	Stiftschraube ($^5/_8$"×107) zur Befestigung des Vorderachswinkels ab Schlepper Nr. . . . . bis	D 22 f 161
20004b	toaof	Stiftschraube ($^5/_8$"×85) zur Befestigung des Vorderachswinkels ab Schlepper Nr.	D 22 f 132
o 20005	toape	Kronenmutter zu 20004	$^5/_8$" DIN 935
o 20006	toarc	Splint zu 20005	4×35 DIN 94
o 20007	toasm	Stiftschraube zur Befestigung des Deckels zur Brennstoffpumpe (ferner bei Schleppern Nr. 75181 bis 80367 zur Befestigung des Stößelbockes, ab Nr. 80368 siehe 21009)	$^1/_2$"×65 DIN 411
20008	toatt	Stiftschraube zur Befestigung der Brennstoffpumpe	$^1/_2$"×55 DIN 411
o 20009	toava	Mutter zu 20007, 20008 und 20025, 20026 bis 20028	$^1/_2$" DIN 934
20009a	tobao	Kronenmutter zu 20025a	$^1/_2$" DIN 935
o 20010	tobeu	Federring zu 20009	13,5 DIN 127
o 20011	tobix	Stiftschraube zur Befestigung des Brennstoffilters	$^3/_8$"×58 DIN 411
o 20012	tobod	Mutter zu 20011 und 20014	$^3/_8$" DIN 934
o 20013	tobra	Federring zu 20012	10,5 DIN 127
20014	tobug	Stiftschraube zur Befestigung der Stößelsicherung 21012	$^3/_8$"×25 DIN 939

Historisch Archief Sinsde - Lanz

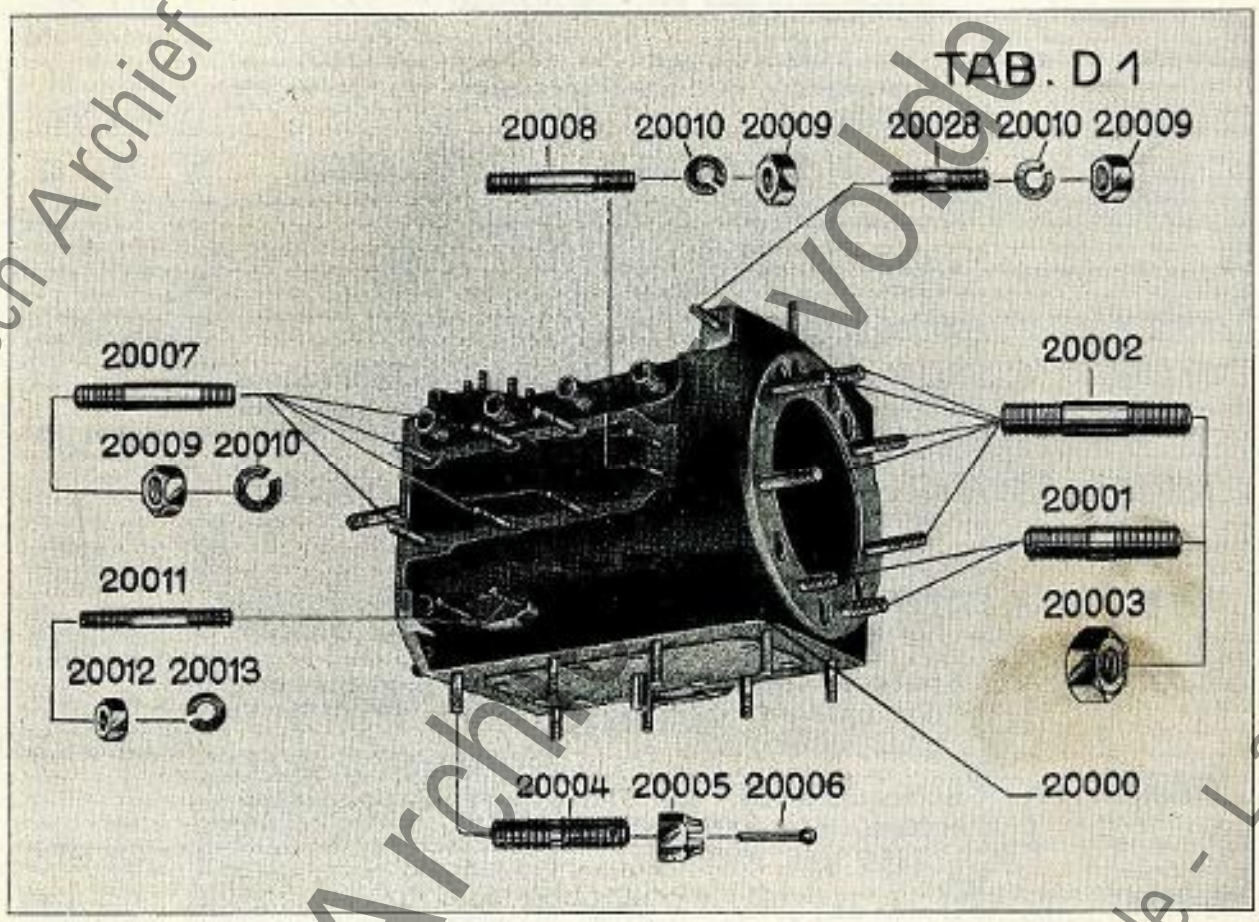

Historisch Archief Silvolde - Lanz

	Best.-Nr.	Drahtwort	Bezeichnung	Stück-Nr.
o	20020	tobxe	Stiftschraube (3/4" / 7/8" × 110 lang) mit 20029 zur Befestigung des Kurbelgehäuses	D 30 f 30
	20020a	tobzi	Stiftschraube (3/4" / 7/8" × 110 lang) mit 20029 zur Befestigung des Kurbelgehäuses für 24/40 PS Bulldog	D 30 f 40
o	20021	tocak	Stiftschraube (3/4" / 7/8" × 145 lang) mit 20029 zur Befestigung des Kurbelgehäuses	D 30 f 28
	20021a	tocep	Stiftschraube (3/4" / 7/8" × 145 lang) mit 20029 zur Befestigung des Kurbelgehäuses für 24/40 PS Bulldog	D 30 f 39
o	20022	tocgi	Kerbstift zur Sicherung von 20020 und 20021	N 529 n 57
o	20023	tocit	Kronenmutter zu 20020 und 20021	3/4" DIN 935
o	20024	tocno	Splint zu 20023	4 × 40 DIN 94
	20024a	tocoz	Splint zu 20009a	3 × 28 DIN 94
o	20025	tocuc	Stiftschraube zur Befestigung des Steigrohres, des Kühlerschutzes und des Windflügelbockes (Mutter und Federring siehe 20009 und 20010)	1/2" × 28 DIN 411
	20025a	tocvu	Stiftschraube zur Befestigung des Windflügelbockes ab Schlepper Nr. 81584 (Mutter und Splint s. 20009a und 20024a)	D 22 f 146
	20026	tocxa	Stiftschraube zur Befestigung des Steigrohres (Mutter und Federring siehe 20009 und 20010)	1/2" × 55 DIN 411
o	20027	tocyd	Stiftschraube zur Befestigung des Auspuffkrümmers (Mutter und Federring siehe 20009 und 20010)	1/2" × 35 DIN411
o	20028	tocze	Stiftschraube zur Befestigung der Konsole 20036 und 20037 (Mutter und Federring siehe 20009 und 20010)	1/2" × 25 DIN 411
L	20029	todaj	Dichtungsring zu 20020 bis 20021a	D 482 f 60
	20030	toddu	Deckel mit Rohr 20031 bis Schlepper Nr.	D 432 f 65
	20030a	todeo	Deckel mit Rohr ab Schlepper Nr.	D 432 f 103
	20031	todfa	Rohr in 20030	D 371 f 76
	20032	todis	Dichtung (Asbest) unter 20030 (Ersatz siehe 20032a)	D 491 f 200
	20032a	todje	Dichtung (Klingerit) unter 20030, 20030a (Ersatz für 20032)	D 474 f 54
xo	20033	todoy	Sechskantschraube zu 20030, 20030a (3/8" × 1¼)	D 402 f 16
Lxo	20034	todub	Wasserablaßhahn in 20030 ab Schlepper Nr. 75181 bis 76136 (Ersetzt durch 20034a)	D 794 f 16
Lxo	20034a	todwi	Wasserablaßhahn in 20030 ab Schlepper Nr. 76137 bis 80328 (Ersetzt durch 20034b)	D 794 f 32
Lxo	20034b	todyc	Wasserablaßhahn in 20030 ab Schlepper Nr. 80329 (Schlüssel hierzu siehe 22716)	D 794 f 44
Lxo	20035	toeap	Dichtungsring zu 20034, 20034a und 20034b	D 482 n 6

Historisch Archief Silvolde - Lanz

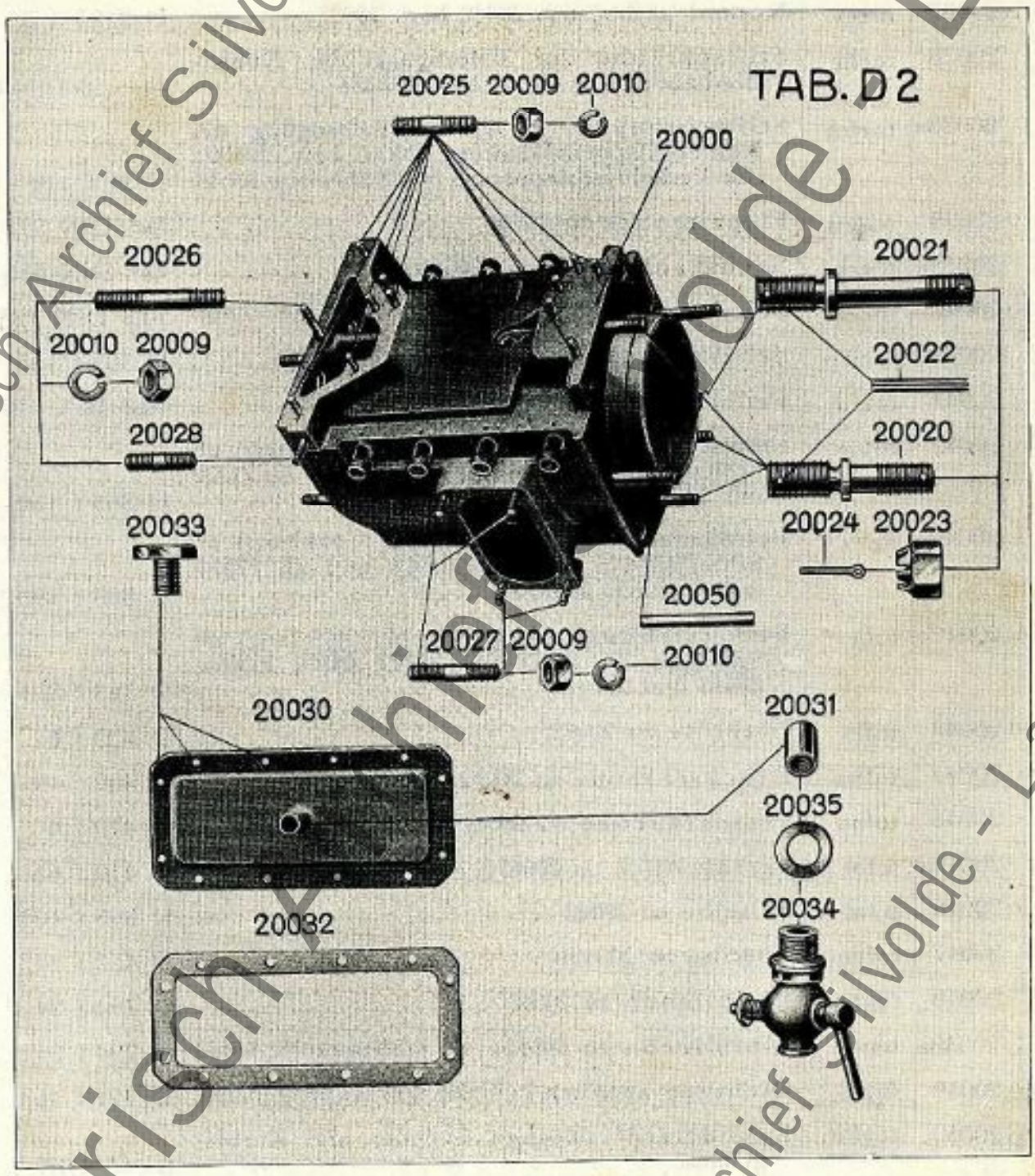

Historisch Archief Silvolde - Lanz

	Best.-Nr.	Drahtwort	Bezeichnung	Stück-Nr.
o	20036	toect	Konsol (links)	D 2194 d 4
o	20037	toeev	Konsol (rechts) mit 20038 bzw. 20038a	D 2194 d 3
	20038	toehr	Stiftschraube zur Befestigung der Kühler-Blechabdeckung 20535 bzw. 20535a	3/8″×25 DIN 411
	20038a	toelm	Stiftschraube (3/8″×12) zur Befestigung der Kühler-Klappenabdeckung 20600 bzw. 20600a (für Verkehrsschlepper ab Nr. 79092 siehe 20638)	D 22 f 119
o	20039	toemu	Flügelmutter zu 20038	3/8″ DIN 313
	20039a	toerb	Sechskantmutter zu 20038a	3/8″ DIN 555
o	20040	toets	Scheibe zu 20039 ab Schlepper Nr. 75181—77920	10,3 DIN 125
	20040a	toewo	Scheibe zu 20039 ab Schlepper Nr. 77921	D 303 f 165
	20041	tofau	Federring zu 20039a	10,5 DIN 127
Lo	20042	tofde	**Petroleumleitung kompl.** (4×6⌀×530 lang) ab Schlepper Nr. 75181 bis 76482 und 76977 bis 77270 mit 20043 bis 20046	D 363 f 152
L	20042a	tofez	**Petroleumleitung kompl.** (4×6⌀×495 lang) ab Schlepper Nr. 76483 bis 76976 und ab 77271, ersetzt durch 20042b	D 363 f 190
L	20042b	tofic	**Petroleumleitung kompl.** (4×6⌀×495 lang) ab Schlepper Nr. 80978 mit 20043, 20044, 20045a, 20046 und 20047	D 363 f 301
xo	20043	tofjo	Löthülse zu 20042	D 422 f 6
xo	20044	tofka	Druckschraube zu 20042	D 409 f 19
xo	20045	tofny	Verschraubung zu 20042	D 410 f 6
	20045a	tofoi	Versatzstück zu 20042a	D 410 f 65
o	20046	toful	Scheibe zu 20042	D 303 f 105
	20047	tofym	Lötring zu 20042b	D 422 f 14
Lx	20048	togae	Einfüllhahn zu 20042	D 794 f 24
L	20048a	togdo	Einfüllhahn zu 20042a ab Schlepper Nr. 76483	D 794 f 34
Lo	20049	togej	Dichtung zwischen Zylinder und Kurbelgehäuse	D 491 f 164
o	20050	togim	Zylinderstift zwischen Zylinder und Kurbelgehäuse	8×45 DIN 7
	20051	togni	Sechskantschraube zum Verschließen der Kabelschellenbefestigungslöcher für Schlepper ohne elektr. Lichtanlage ab Nr. 75376	3/8″×15 DIN 601
xo	20052	togot	Schild mit Schlepper-Nummer	D 798 f 41
xo	20052a	togsa	Schild mit Schlepper-Nr., Drehzahl und Typenbezeichnung ab Schlepper Nr. 81652	D 798 f 62
xo	20053	toguw	Halbrundschraube zu 20052 und 20052a	4×8 DIN 86

Historisch Archief Silvolde - Lanz

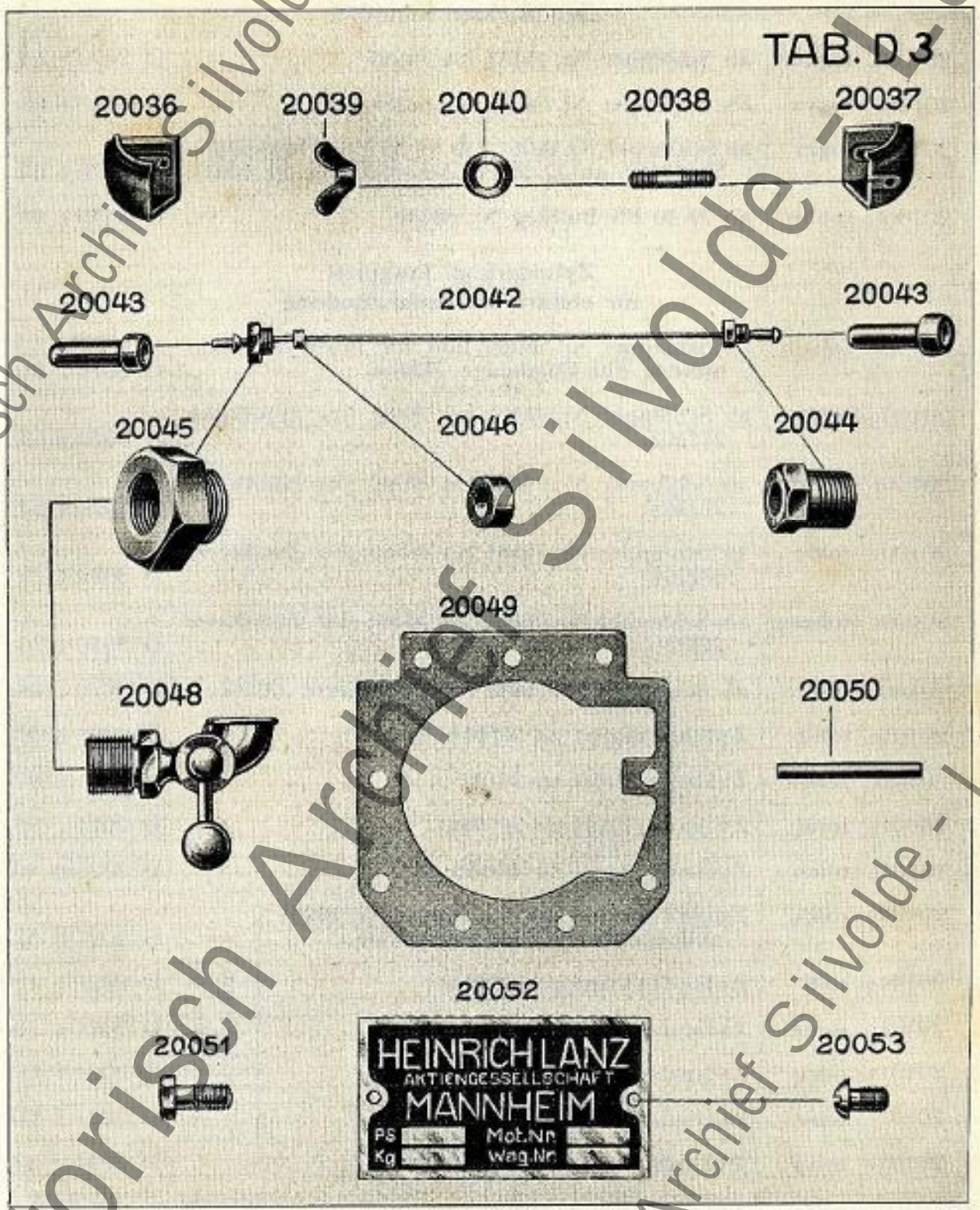

Historisch Archief Silvolde - Lanz

	Best.-Nr.	Drahtwort	Bezeichnung		Stück-Nr.
			Zylinderkopf komplett		
L	20100h	togxu	ab Schlepper Nr. 75181 bis 76680		D 3070 t 61
L	20100i	togyx	ab Schlepper Nr. 76681 bis 80280		D 3070 t 62
L	20100k	togzy	ab Schlepper Nr. 80281 (ab 38 PS Verkehrsbulldog Nr. 79569, ab 22/38 PS Ackerbulldog Nr. 80638)		D 3070 t 58
L	20100l	tohbo	ab 24/40 PS Bulldog Nr. 80281		D 3070 t 68
			Zylinderkopf komplett für elektrische Anlaßzündung		
L	20100o	tohem	ab Schlepper Nr. 80281 und für 38 PS Verkehrsbulldog (für Zündkerze 27226a)		D 3070 t 25
L	20100q	tohfy	ab Schlepper Nr. 75181 bis 76680 (für Zündkerze 27226a)		D 3070 t 63
L	20100r	tohip	ab Schlepper Nr. 76681 bis 80280 (für Zündkerze 27226a)		D 3070 t 64
	20100s	tohle	ab Schlepper Nr. 75181 bis 76680 (für Zündkerze 27226b)		D 3070 t 75
	20100t	tohmu	ab Schlepper Nr. 76681 bis 80280 (für Zündkerze 27226b)		D 3070 t 76
	20100u	tohow	ab Schlepper Nr. 80281 (für Zündkerze 27226b)		D 3070 t 48
	20101h	tohuz	Zylinderkopf zu 20100h		D 2021 c 98
	20101i	tohya	Zylinderkopf zu 20100i		D 2021 c 99
	20101k	toidt	Zylinderkopf zu 20100k		D 2021 c 95
	20101l	toien	Zylinderkopf zu 20100l		D 2021 c 106
	20101o	toiko	Zylinderkopf ab Schlepper Nr. 80281 und für 38 PS Verkehrsbulldog	für elektrische Anlaßzündung	D 2021 c 97
	20101q	toilf	Zylinderkopf zu 20100q		D 2021 c 100
	20101r	toiox	Zylinderkopf zu 20100r		D 2021 c 101
	20101s	toiru	Zylinderkopf zu 20100s		D 2021 f 112
	20101t	toise	Zylinderkopf zu 20100t		D 2021 f 113
	20101u	toivs	Zylinderkopf zu 20100u		D 2021 c 82
Lxo	20102b	toixy	Verschlußschraube, Schlüsselweite 28, ab Schlepper Nr. 80282 (Bei Ersatz bis Schlepper Nr. ..... ist 22756 mitzuliefern)		D 401 f 11
L	20102c	toiyb	Verschlußschraube (R 1″ SW 22) für 24/40 PS Bulldog ab Nr. 80281 und bis Schlepper Nr. 80280 für elektrische Anlaßzündung		D 401 f 10

Historisch Archief Silvolde - Lanz

TAB. D 4

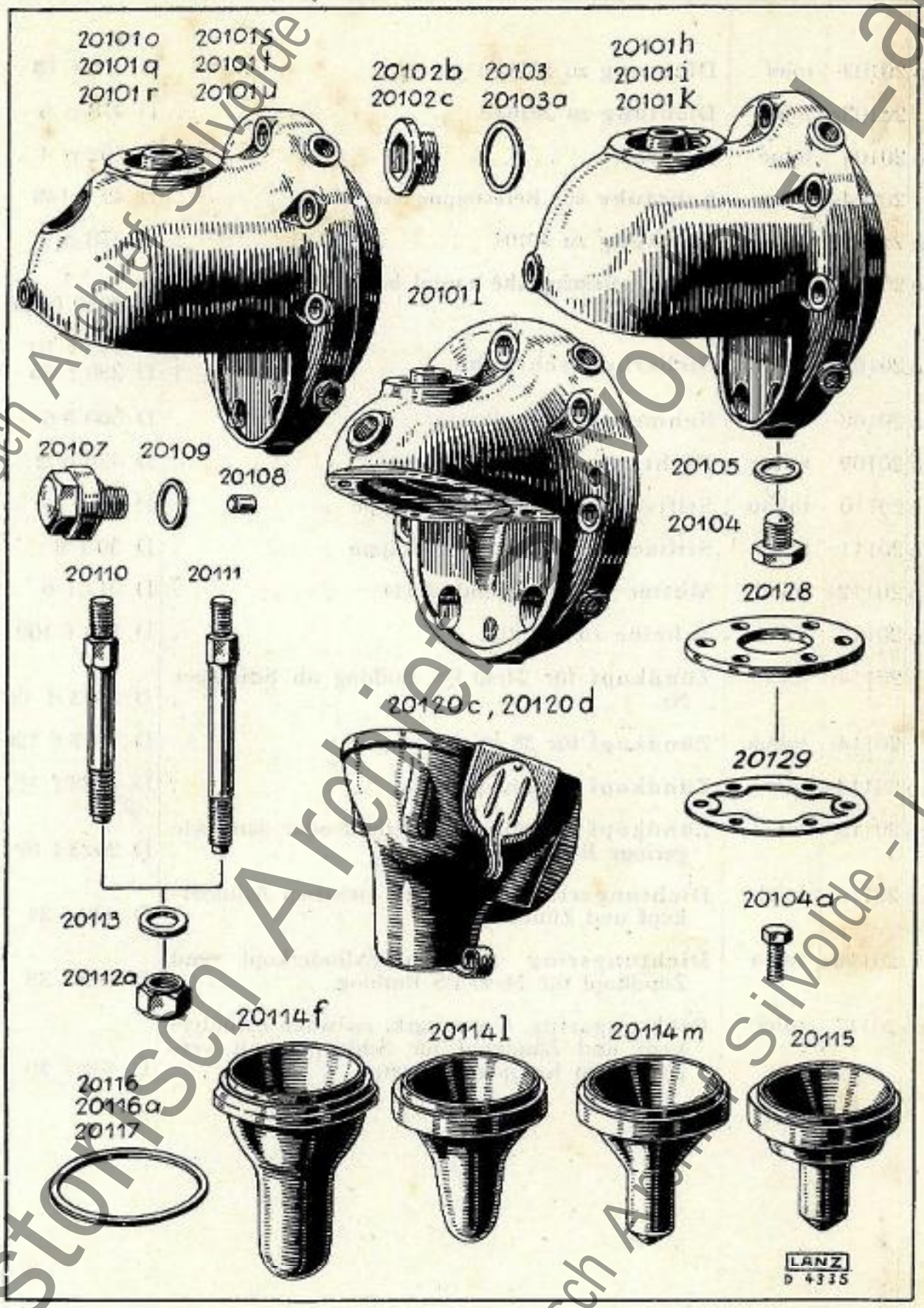

Historisch Archief Silvolde - Lanz

	Best.-Nr.	Drahtwort	Bezeichnung	Stück-Nr.
Lxo	20103	tojef	Dichtung zu 20102b	D 478 f 18
L	20103a	tojgy	Dichtung zu 20102c	D 478 n 6
xo	20104	tojne	Stopfen	D 402 n 4
	20104a	tojus	Schraube zur Befestigung von 20128	D 42 f 148
Lxo	20105	tojyt	Dichtung zu 20104	D 478 n 8
Lxo	20106	tojzu	**Sicherheitsschraube kompl.** bestehend aus: 20107 und 20108	D 2950 f 238
xo	20107	tokat	Sicherheitsschraube	D 199 f 10 D 330 f 35
Lxo	20108	tokba	Schmelzstopfen	D 500 f 6
Lxo	20109	tokey	Dichtung zu 20106	D 478 n 2
Lxo	20110	tokhu	Stiftschraube zur Schutzkappe	D 30 f 1
Lxo	20111	tokib	Stiftschraube zur Schutzkappe	D 30 f 8
Lxo	20112a	tokoh	Mutter zu 20110 und 20111	D 211 f 6
Lxo	20113	tokre	Scheibe zu 20112a	D 303 f 100
L	20114f	tokso	Zündkopf für 24/40 PS Bulldog ab Schlepper Nr.	D 2023 d 121
L	20114l	tokuk	Zündkopf für 38 PS Bulldog	D 2023 f 126
Lxo	20114n	tokxi	Zündkopf ab Schlepper Nr.	D 2023 f 127
Lxo	20115	tokyl	Zündkopf für häufigen Leerlauf oder dauernde geringe Belastung	D 2023 f 82
Lxo	20116	tolal	Dichtungsring 3 mm stark zwischen Zylinderkopf und Zündkopf	D 482 f 34
L	20116a	tolco	Dichtungsring zwischen Zylinderkopf und Zündkopf für 24/40 PS Bulldog	D 482 f 33
xo	20117	toler	Dichtungsring, 6 mm stark, zwischen Zylinderkopf und Zündkopf für Schlepper mit vergrößertem Kompressionsraum	D 482 f 50

Historisch Archief Silvolde - Lanz

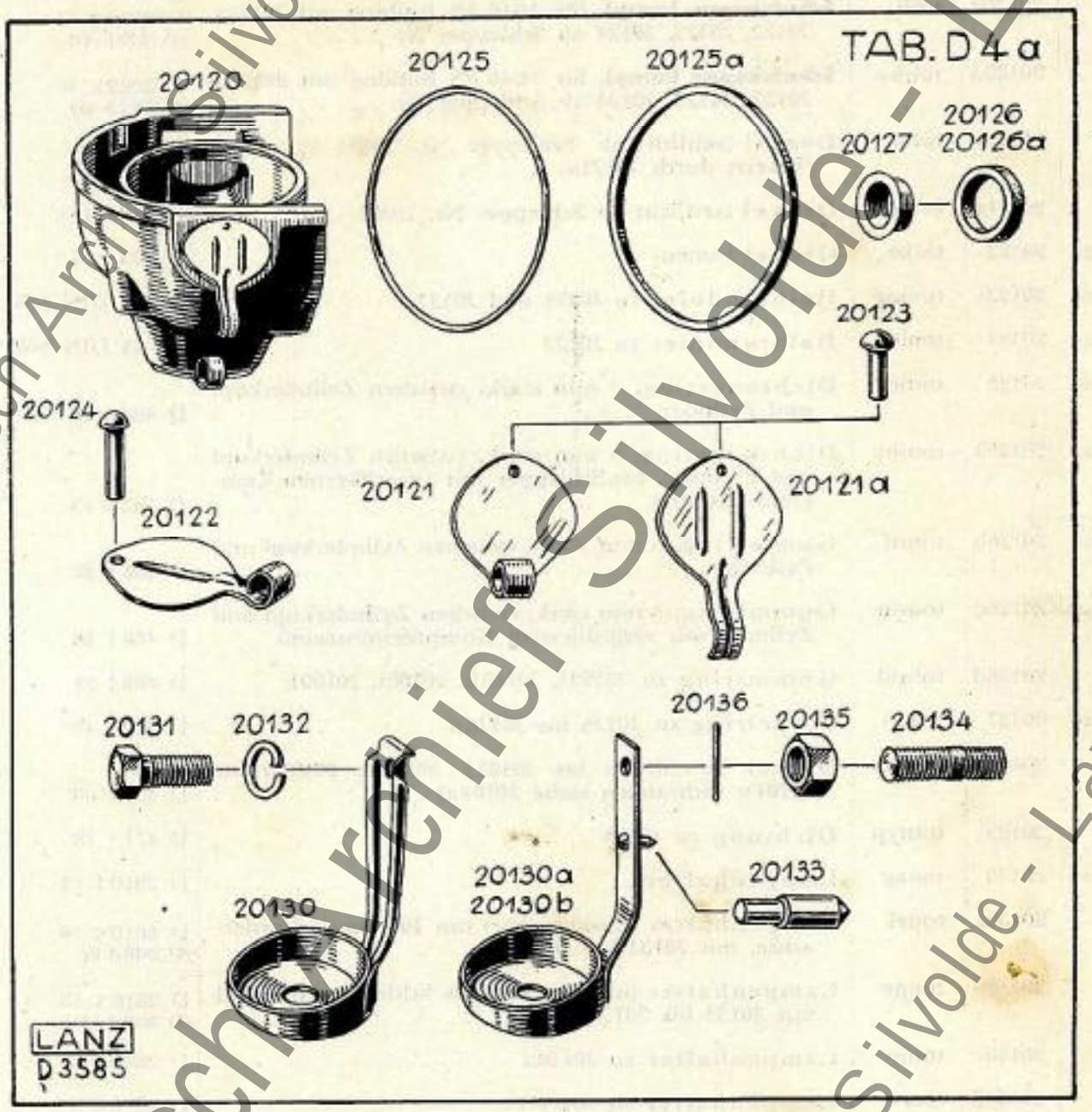

Historisch Archief Silvolde - Lanz

	Best.-Nr.	Drahtwort	Bezeichnung	Stück-Nr.
Lxo	20120	toliu	**Schutzkappe kompl.** mit Blechdeckeln 20121a u. 20122	D 2022 s 27 (D 2022 d 26)
	20120c	tolli	**Schutzkappe kompl.** für 24/40 PS Bulldog mit 20121a, 20122, 20123, 20124 ab Schlepper Nr.	D 2022 s 44 (D 2022 b 43)
L	20120d	tolmy	**Schutzkappe kompl.** für 24/40 PS Bulldog mit 20121a, 20122, 20123, 20124 ab Schlepper Nr.	D 2022 s 46 (D 2022 b 45)
	20121	toloa	Deckel (seitlich) ab Schlepper Nr. 75181 bis 76280 (Ersetzt durch 20121a)	D 438 f 66
	20121a	tolud	Deckel (seitlich) ab Schlepper Nr. 76281	D 438 f 161
xo	20122	tolye	Deckel (unten)	D 438 f 64
xo	20123	tomax	Halbrundniet zu 20121 und 20121a	6 × 18 DIN 660
xo	20124	tomca	Halbrundniet zu 20122	8 × 25 DIN 660
Lxo	20125	tomec	Dichtungsring, 3 mm stark, zwischen Zylinderkopf und Zylinder	D 482 f 22
xo	20125a	tomhy	Dichtungsring, 5 mm stark, zwischen Zylinderkopf und Zylinder, für Schlepper mit vergrößertem Kompressionsraum	D 482 f 43
Lxo	20126b	tomif	Gummiring, 6 mm stark, zwischen Zylinderkopf und Zylinder	D 488 f 27
xo	20126c	tomlu	Gummiring, 8 mm stark, zwischen Zylinderkopf und Zylinder mit vergrößertem Kompressionsraum . .	D 488 f 28
L	20126d	tomol	Gummiring zu 20100l, 20100h, 20100i, 20100k . .	D 488 f 31
Lxo	20127	tomri	Bördelring zu 20126 bis 20126d	D 330 f 49
	20128	tomuo	Deckel zu 20101h bis 20101l, 20101o, 20101q bis 20101u (Schrauben siehe 20104a)	D 434 f 68
L	20129	tomyp	Dichtung zu 20128	D 471 f 18
xo	20130	tonag	Lampenhalter	D 2810 f 12
	20130a	tonel	Lampenhalter (umklappbar) nur für starre Vorderachse, mit 20133 bis 20136	D 2810 s 10 (D 2810 d 9)
	20130b	tonge	Lampenhalter (umklappbar) ab Schlepper Nr. 80481 mit 20133 bis 20136	D 2810 s 13 (D 2810 d 14)
	20130c	tonio	Lampenhalter zu 20130a	D 2810 d 9
	20130d	tonov	Lampenhalter zu 20130b	D 2810 d 14
xo	20131	tonpu	Sechskantschraube zu 20130	1/2" × 25 DIN 601
xo	20132	tonti	Federring zu 20131	13,5 DIN 127
	20133	tonuy	Stift in 20130a und 20130b	D 512 f 20
	20134	tonyz	Stiftschraube zur Befestigung von 20130a bzw. 20130b	1/2" × 20 DIN 411
	20135	tonza	Sechskantmutter zu 20134	1/2" DIN 934
	20136	tooab	Kegelstift zur Sicherung von 20135	3 × 24 DIN 1
	20140	toobi	Schraube zum Abdrücken des Zylinderkopfes mit spannungsfreiem Düsenauge (beim Ausbau) . . .	5/8" × 80 DIN 933

Historisch Archief Silvolde - Lanz

HR-5- und HR-6-Kühler-Bulldogs von 1929 bis 1935



Historisch Archief Silvolde - Lanz

	Best.-Nr.	Drahtwort	Bezeichnung	Stück-Nr.
	20160	tooce	**Kurbelgehäuse** (mit 20161 und 20164) . . .	D 2001 t 37 (D 2001 a 28)
o	20161	tooeg	Stiftschraube ($^5/_8$"×42 DIN 411) zur Befestigung von Hauptlager und Getriebegehäuse am Kurbelgehäuse und zur Befestigung des Rohrhalters 23217a für elektrische Lichtanlage ab Schlepper Nr.	D 22 f 47
o	20162	toofs	Kronenmutter zu 20161, 20175 bis 20180 und 20196	$^5/_8$" DIN 534
	20162a	toolv	Kronenmutter zu 20161 (bei Schlepper mit elektrischer Lichtanlage ab Nr. . . . . .) . .	D 218 n 42
o	20163	toonf	Splint zu 20162 und 20162a	4×35 DIN 94
o	20164	toopo	Stiftschraube ($^3/_8$"×20 DIN 412) zur Befestigung von Schleifring 20307 am Kurbelgehäuse .	D 22 f 35
o	20165	toowa	Kronenmutter zu 20164	$^3/_8$" DIN 935
o	20166	topam	Splint zu 20165	2×22 DIN 94
	20167	topbu	Stopfen zum Verschließen des oberen Lichtkabelloches bis Schlepper Nr. 81505 . . .	D 403 f 14
	20167a	topes	Kappe zum Verschließen des oberen Lichtkabelloches ab Schlepper Nr. 81506	D 438 f 207
	20168	topiv	Deckel zum Verschließen der unteren Lichtkabellöcher	D 438 f 135
	20169a	topob	Deckel zum Verschließen der Bohrung der Kupplungswelle ab Schlepper Nr. 79001 . .	D 438 f 174
o	20170	toppa	Sechskantschraube ($^3/_4$"×125 DIN 61) zur Verbindung von Kurbelgehäuse und Zylinder	D 42 f 58
	20170a	topry	Sechskantschraube ($^3/_4$"×125 DIN 61) zur Verbindung von Kurbelgehäuse und Zylinder für 24/40 PS Bulldog	D 42 f 161
o	20171	topsi	Sechskantschraube ($^3/_4$"×85 DIN 61) zur Verbindung von Kurbelgehäuse und Zylinder	D 42 f 106
	20171a	topto	Sechskantschraube ($^3/_4$"×85 DIN 61) zur Verbindung von Kurbelgehäuse und Zylinder für 24/40 PS Bulldog	D 42 f 163
o	20172	topue	Sechskantschraube ($^3/_4$"×100 DIN 61) zur Verbindung von Kurbelgehäuse und Zylinder	D 42 f 60
	20172a	topyf	Sechskantschraube ($^3/_4$"×100 DIN 61) zur Verbindung von Kurbelgehäuse und Zylinder für 24/40 PS Bulldog	D 42 f 162
o	20173	torad	Kronenmutter zu 20170 bis 20172 . .	$^3/_4$" DIN 534
o	20174	torei	Splint zu 20173	4×40 DIN 94

Historisch Archief Sivolde - Lanz

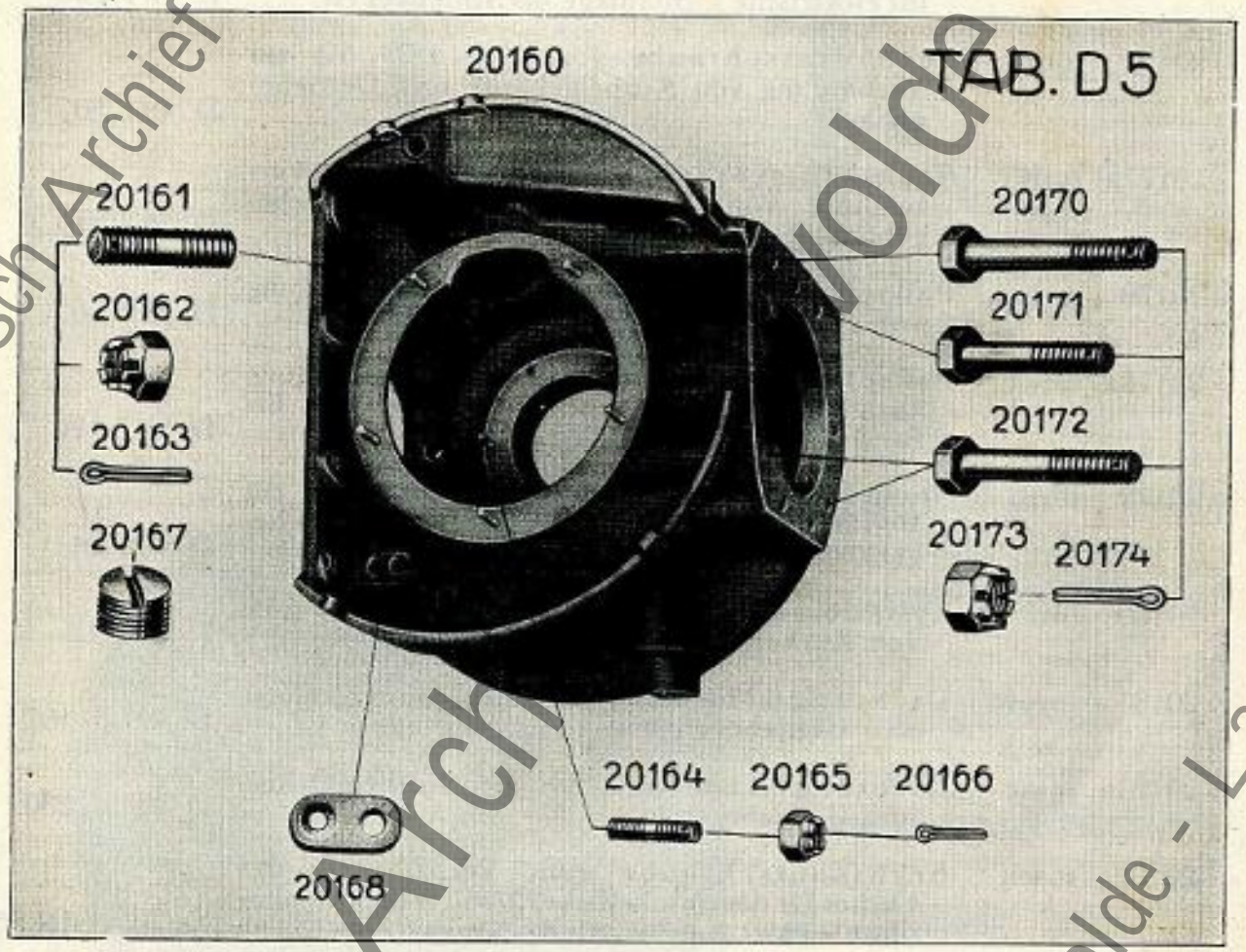

TH. TANGELDER
LOONDORSERN
Handel in Landbouw-Machines
SILVOLDE

Historisch Archief Silvolde - Lanz

Gruppe 3		**Kurbelgehäuse**		Tab. D 6
	Best.-Nr.	Drahtwort	Bezeichnung	Stück-Nr.
o	20175	torfu	Sechskantschraube ($^5/_8$" × 70 DIN 61) zur Verbindung von Kurbelgehäuse und Getriebegehäuse	D 42 f 107
	20176	torhe	Paßschraube ($^5/_8$" × 70; 18 ⌀) zur Verbindung von Kurbelgehäuse und Getriebegehäuse und zur Befestigung der Rohrhalter 23217 und 23219 für elektrische Lichtanlage bis Schlepper Nr.	D 93 f 100
o	20177	toril	Sechskantschraube ($^5/_8$" × 105 DIN 61) zur Verbindung von Kurbelgehäuse und Getriebegehäuse	D 42 f 50
	20177a	torjy	Sechskantschraube ($^5/_8$" × 110 DIN 62) zur Verbindung von Kurbelgehäuse und Getriebegehäuse bei Sandstreueranbau	D 42 f 119
o	20178	torla	Paßschraube ($^5/_8$" × 127; 18 ⌀) zur Verbindung von Kurbelgehäuse und Getriebegehäuse .	D 22 f 66
	20178a	toros	Paßschraube ($^5/_8$" × 137; 18 ⌀) zur Verbindung von Kurbelgehäuse und Getriebegehäuse bei Sandstreueranbau	D 22 f 120
o	20179	torro	Sechskantschraube ($^5/_8$" × 170 DIN 61) zur Verbindung von Kurbelgehäuse und Getriebegehäuse	D 42 f 51
	20180	toruv	Zylinderschraube ($^5/_8$" × 160) zur Verbindung von Kurbelgehäuse und Getriebegehäuse .	D 82 f 12
o	20181	toryw	Dichtung 0,2 mm stark, zwischen Kurbelgehäuse und Getriebegehäuse	D 491 d 167
	20181a	tosac	Dichtung 0,4 mm stark, zwischen Kurbelgehäuse und Getriebegehäuse	D 491 d 230
	20182	toseh	Sechskantschraube zum Verschließen des Loches für den Winkelhebel 27351. (Für Schlepper ohne elektr. Anlaßzündung Nr. 79392 bis 79490)	$^5/_8$" × 20 DIN 558
	20183	tosga	Federring zu 20182	17 DIN 127
	20184	toski	Stopfen zum Verschließen des Loches für den Winkelhebel 27351. (Für Schlepper ohne elektr. Anlaßzündung ab Nr. 79491)	D 402 n 5
o	20185	tosmo	Sechskantschraube ($^5/_8$" × 116) ab Schlepper Nr. 79589 (anstelle von 1 St. 20179) . .	D 42 f 120

Historisch Archief Silvolde - Lanz

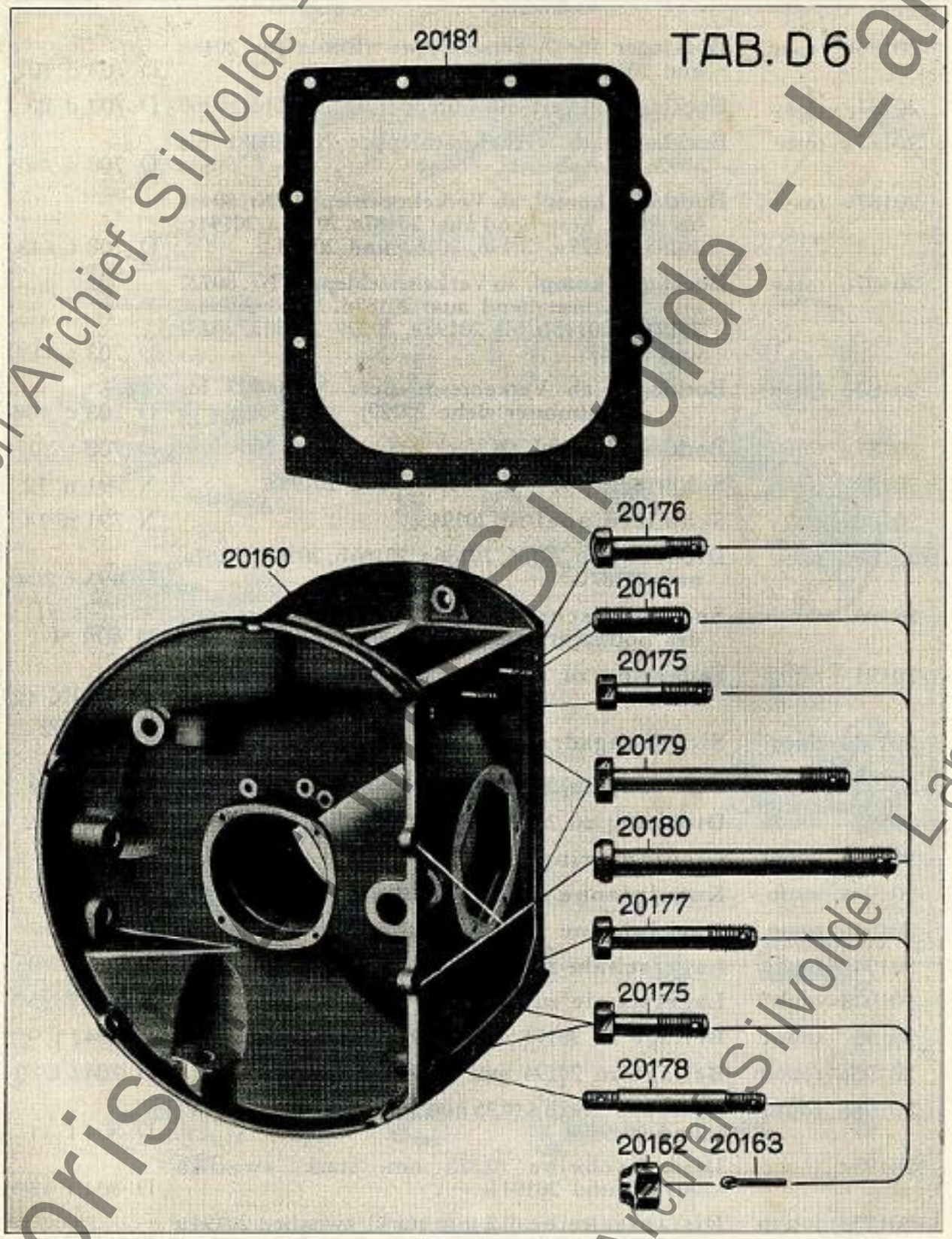

Historisch Archief Silvolde - Lanz

	Best.-Nr.	Drahtwort	Bezeichnung	Stück-Nr.
	20186b	tosor	**Bocklager** für Ackerschlepper (Ersatz für 20186 und 20186a)	D 703 c 107
	20187	tossy	**Bocklager** ab Verkehrsschlepper Nr. 75181 bis 80480	D 703 d 83
	20187a	toste	**Bocklager** ab Verkehrsschlepper Nr. 80481 bis 80926 und ab	D 708 d 142
	20187b	tosyv	**Bocklager kompl.** ab Verkehrsschlepper Nr. 80481 bis 80926, bestehend aus: 20187a, 20188a, 20194c, 20195, 20195a, 20196, 20162 und 20163 . .	D 708 t 143
	20187c	totas	**Bocklager kompl.** ab Verkehrsschlepper Nr. 80927 bis . . . . . bestehend aus: 20187d, 20188, 20194a, 20194b, 20195b bis 20195e, 20229, 20230a, 20232 und 20233	D 703 t 112
	20187d	totex	**Bocklager** ab Verkehrsschlepper Nr. 80927 bis . . . . . (Nutmutter siehe 20229)	D 703 c 108
	20187e	totfi	**Bocklager kompl.** ab Verkehrsschlepper Nr.	D 708 t 207
xo	20188	totia	Schmiernippel zu 20186b und 20194a . .	N 791 n 12
	20188a	totky	Schmiernippel zu 20194	N 791 n 14
Lxo	20189	totlo	Dichtung zu 20186, 20186a, 20186b, 20187, 20187a, und 20187d	D 491 f 204
	20190	totme	Sechskantschraube ($^1/_2$"×30) zur Befestigung des Bocklagers am Kurbelgehäuse . . .	D 40 f 9
o	20191	totog	Federring zu 20190 ab Schlepper Nr. 75181 bis 77280	13,5 DIN 127
	20191a	tottu	Sicherungsdraht zu 20190 ab Schlepper Nr. 77281	W 28502 1,5 mm ∅
xo	20192	totuj	Dichtung zu 20188 und 20188a (zum Einstellen)	D 482 f 49
Lxo	20193	toudi	Dichtung zu 20197 und 20197a	D 478 n 12
L	20193a	toued	Dichtungsring zu 20197b	D 478 n 6
	20194a	toufo	Kugelpfanne hinten zu 20187d	D 725 f 16
	20194b	touig	Kugelpfanne vorn zu 20187d	D 725 f 17
	20194c	touke	Lagerschale zu 20187a (Ersatz für 20194) .	D 725 f 18
	20194d	toulv	Lagerschale zu 20187e	D 725 f 25
	20195	tounc	Beilage zu 20194 und 20194c, 0,1 mm stark .	D 2042 f 9
	20195a	touom	Beilage zu 20194 und 20194c, 0,2 mm stark .	D 2042 f 10
	20195b	tousu	Distanzscheibe (0,75 mm stark) zwischen 20194a und 20194b	D 304 f 111
	20195c	touta	Distanzscheibe (0,375 mm stark) zwischen 20194a und 20194b	D 304 f 130
	20195d	touup	Distanzscheibe (0,2 mm stark) zwischen 20194a und 20194b	D 304 f 131
	20195e	touyr	Distanzscheibe (0,1 mm stark) zwischen 20194a und 20194b	D 304 f 132
	20196	tovaf	Sechskantschraube ($^5/_8$"×60) zur Befestigung von 20194c (Mutter siehe 20162, Splint siehe 20163)	D 40 f 19
	20196a	tovci	Sechskantschraube ($^5/_8$"×65) zur Befestigung von 20194d (Mutter siehe 20162, Splint siehe 20163)	D 40 f 7

Historisch Archief Sivolde - Lanz

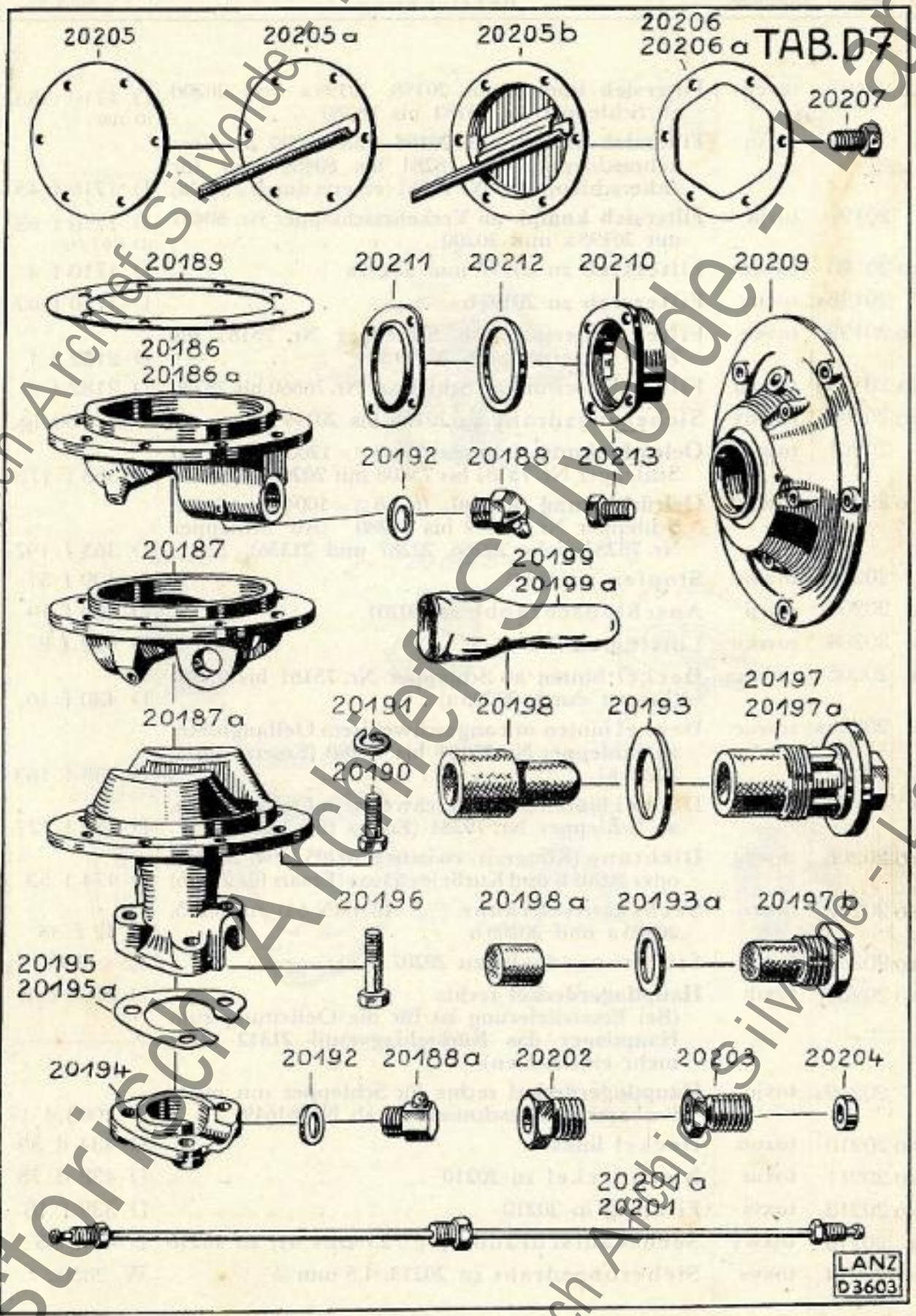

Historisch Archief Silvolde - Lanz

	Best.-Nr.	Drahtwort	Bezeichnung	Stück-Nr.
Lxo	20197	tovek	**Filtersieb kompl.** mit 20198, 20199a und 20200 ab Schlepper Nr. 75181 bis 78280 . . .	D 1710 t 53 (D 2181 f 1)
	20197a	tovin	**Filtersieb kompl.** mit 20198 und 20200 ab Verkehrsschlepper Nr. 78281 bis 80480 und für Ackerschlepper ab Nr. 78281 (ersetzt durch 21132a)	D 1710 f 45
L	20197b	tovja	**Filtersieb kompl.** ab Verkehrsschlepper Nr. 80481 mit 20198a und 20200	D 1710 f 63 (D 410 f 71)
Lxo	20198	tovou	Filtersieb zu 20197 und 20197a	D 1710 f 4
L	20198a	tovux	Filtersieb zu 20197b	D 1710 f 62
xo	20199	tovwo	Filter (Filterstoff) ab Schlepper Nr. 75181 bis 76859 (Ersetzt durch 20199a)	D 2182 f 1
Lxo	20199a	towan	Filter (Filterstoff) ab Schlepper Nr. 76860 bis 78280	D 2182 f 2
xo	20200	towdy	Sicherungsdraht zu 20198 bis 20199a . .	1 ⌀ × 160 lg.
	20201	towet	**Oelrückleitung kompl.** (6 × 8 ⌀ × 1200 lang) ab Schlepper Nr. 75181 bis 75808 mit 20202 bis 20204	D 363 f 175
o	20201a	towfe	**Oelrückleitung kompl.** (6 × 8 ⌀ × 1004 lang) ab Schlepper Nr. 75809 bis 78280. (Ab Schlepper Nr. 78281 siehe 20286, 20287 und 21336) . .	D 363 f 197
	20202	towho	Stopfen zu 20201	D 409 f 51
x	20203	towji	Anschlußschraube zu 20201	D 409 f 19
x	20204	towku	Lötring zu 20201	D 422 f 8
x	20205	towma	Deckel hinten ab Schlepper Nr. 75181 bis 75880 (Ersetzt durch 20205a)	D 430 f 10
x	20205a	towoc	Deckel hinten mit angeschweißtem Oelfangblech, ab Schlepper Nr. 75181 bis 79280 (Ersetzt durch 20205b)	D 438 f 163
x	20205b	towuf	Deckel hinten mit angeschweißtem Oelfangblech, ab Schlepper Nr. 79281 (Ersatz für 20205a) .	D 438 f 177
xo	20206	towyg	Dichtung (Klingerit) zwischen 20205 bzw. 20205a oder 20205b und Kurbelgehäuse (Ersatz für 20206)	D 474 f 53
xo	20207	toxaz	Sechskantschraube ($^3/_8$"×16 DIN 61) zu 20205, 20205a und 20205b	D 42 f 33
xo	20208	toxha	Sicherungsdraht zu 20207	1,5 ⌀ 1000 lg.
xo	20209	toxih	**Hauptlagerdeckel** rechts . . . . . (Bei Ersatzlieferung ist für die Oelleitung zum Hauptlager das Rückschlagventil 21312 nicht mehr einzubauen)	D 2003 c 8
	20209a	toxju	**Hauptlagerdeckel** rechts für Schlepper mit regulierbarer Zusatzschmierung ab Nr. 81619 . .	D 2003 d 17
xo	20210	toxon	Deckel links	D 434 d 39
xo	20211	toxur	Blechdeckel zu 20210	D 438 d 75
Lxo	20212	toxvi	Filzring in 20210	D 339 f 18
x	20213	toxwy	Sechskantschraube ($^1/_2$"×25 DIN 61) zu 20210	D 42 f 35
x	20214	toxys	Sicherungsdraht zu 20213, 1,5 mm ⌀ . .	W 28502

Historisch Archief Silvolde - Lanz

TAB. D 7a

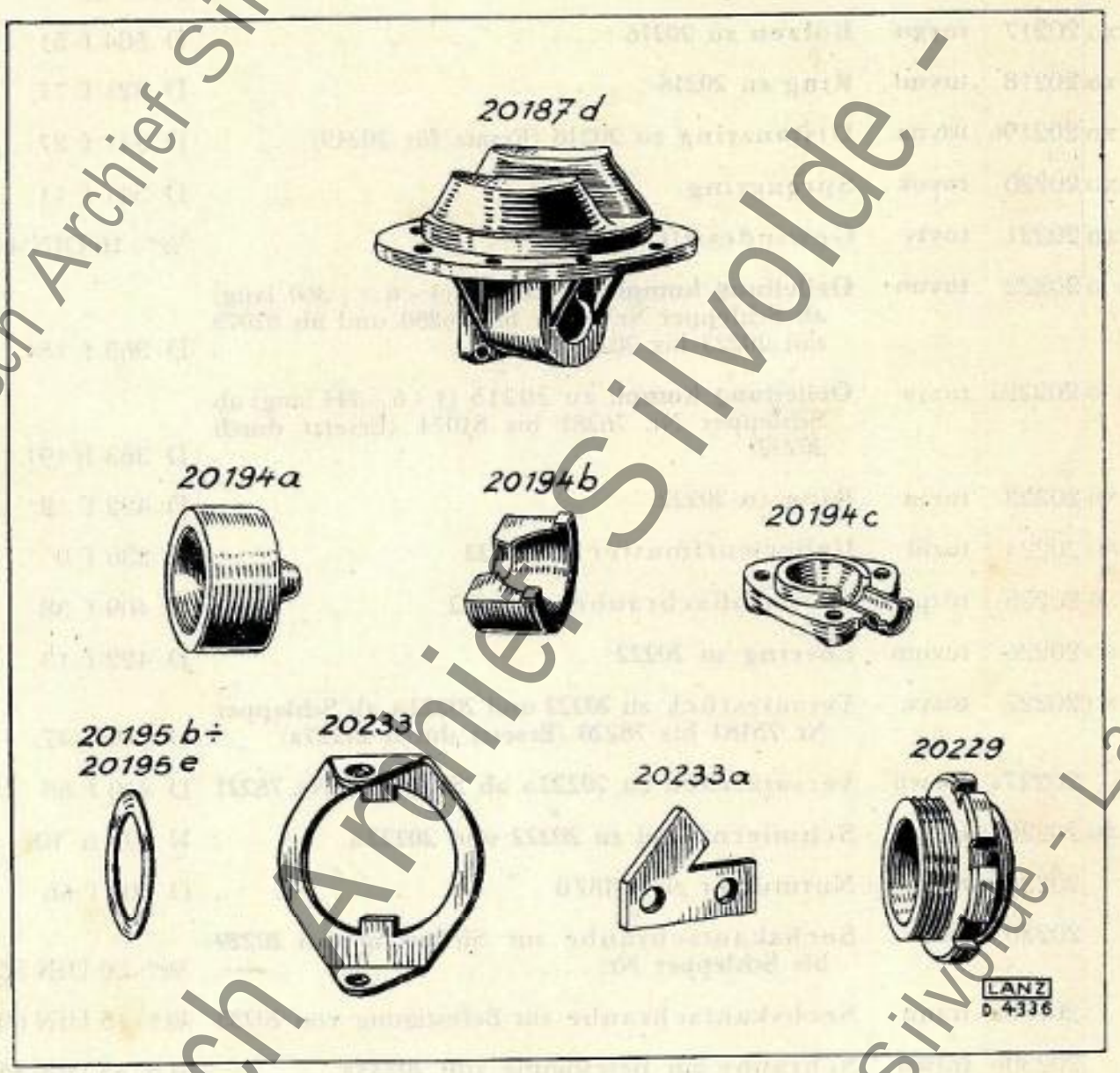

Historisch Archief Silvolde - Lanz

Gruppe 3			**Kurbelgehäuse**	Tab. D 8
	Best.-Nr.	Drahtwort	Bezeichnung	Stück-Nr.
L o	20215	toyaw	**Zahnrad** (z = 47)	D 765 d 228
Lxo	20216	toyeb	Rollenlager	NIM 35
Lxo	20217	toygu	Bolzen zu 20216	D 504 f 51
xo	20218	toymi	Ring zu 20216	D 321 f 77
xo	20219b	toyna	Distanzring zu 20216 (Ersatz für 20219) . .	D 341 f 27
Lxo	20220	toyok	Sprengring	D 341 f 11
xo	20221	toyty	Gewindestift zu 20217	3/8" × 16 DIN 416
L o	20222	toyun	**Oelleitung kompl.** zu 20215 (4 × 6 ∅ × 360 lang) ab Schlepper Nr. 75181 bis 76280 und ab 81075 mit 20223 bis 20226	D 363 f 154
L o	20222a	tozav	**Oelleitung kompl.** zu 20215 (4 × 6 ∅ 344 lang) ab Schlepper Nr. 76281 bis 81074 (Ersetzt durch 20222)	D 363 f 191
xo	20223	tozea	Ring zu 20222	D 422 f 12
xo	20224	tozid	Ueberwurfmutter zu 20222	D 230 f 9
o	20225	tozpi	Anschlußschraube zu 20222	D 409 f 38
xo	20226	tozum	Lötring zu 20222	D 422 f 13
xo	20227	tozve	Versatzstück zu 20222 und 20222a ab Schlepper Nr. 75181 bis 78220 (Ersetzt durch 21227a) .	D 410 f 47
	20227a	tozwu	Versatzstück zu 20222a ab Schlepper Nr. 78221	D 410 f 68
Lxo	20228	tozyn	Schmiernippel zu 20222 und 20222a . .	N 791 n 10
	20229	traap	Nutmutter zu 20187d	D 409 f 66
	20230	trada	Sechskantschraube zur Sicherung von 20229 bis Schlepper Nr.	3/8" × 20 DIN 558
	20230a	tranu	Sechskantschraube zur Befestigung von 20233	3/8" × 15 DIN 601
	20230b	trawo	Schraube zur Befestigung von 20233a . .	M 8 × 15 DIN 558

Historisch Archief Silvolde - Lanz

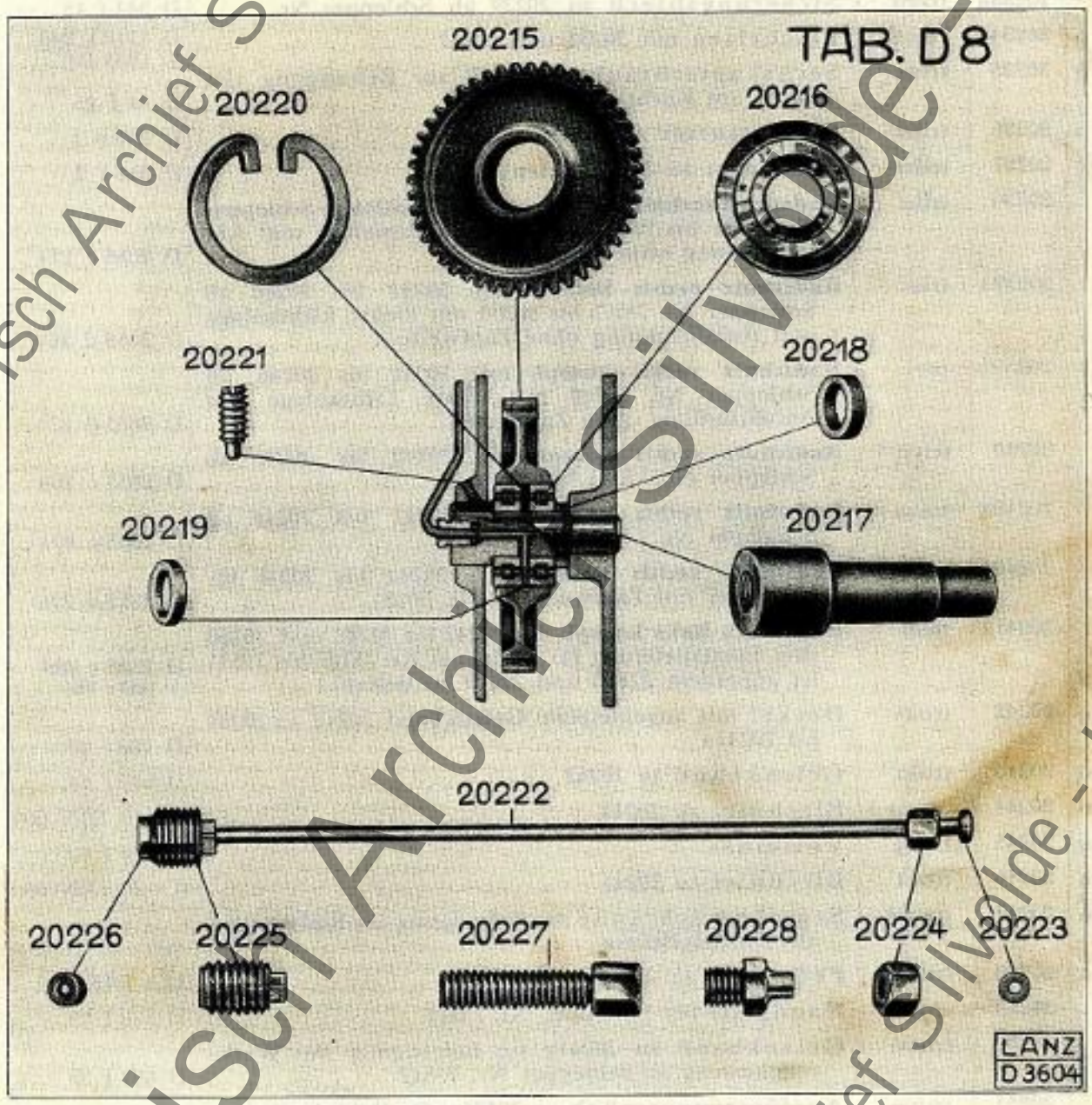

TH. TANGELDER
LOONDORSERIJ
Handel in Landbouw-Machines
SILVOLDE

Historisch Archief Silvolde - Lanz

	Best.-Nr.	Drahtwort	Bezeichnung	Stück-Nr.
o	20231	treen	Belag (unter Brennstoffbehälter)	D 1761 f 14
	20232	treko	Federring zu 20230a	10,5 DIN 127
	20233	treox	Sicherungsblech zu 20229 ab Schlepper Nr. (Ersatz siehe 20233a)	D 344 f 39
	20233a	treru	Sicherungsblech zu 20229 ab Schlepper Nr.	D 344 f 45
o	20234	trese	Flacheisen mit 20231 und 20237	D 1718 s 240 (D 1718 f 114)
o	20235	triax	Sechskantschraube (1/2"×47) zur Befestigung von 20234 am Kurbelgehäuse	D 44 f 25
o	20236	tribe	Gegenmutter zu 20235	D 203 n 1
	20237	trihy	Lederniet zu 20231 (Eisen)	D 556 f 2
	20239	trilu	**Radschutz rechts kompl.** mit 20242 bis 20246 ab Schlepper Nr. 75181 bis 78374 mit elektr. Lichtanlage und Anlaßzündung ohne Zapfwelle	D 2855 c 214
	20239a	triol	**Radschutz rechts kompl.** mit 20242 bis 20246 ab Schlepper Nr. 78375 bis 80280 mit elektr. Lichtanlage und Anlaßzündung ohne Zapfwelle	D 2855 d 264
	20239b	triri	**Radschutz rechts kompl.** mit 20242 bis 20246 ab Schlepper Nr. 80281 mit elektr. Lichtanlage und Anlaßzündung ohne Zapfwelle	D 2855 d 275
	20240	triyp	**Radschutz rechts kompl.** mit 20242 bis 20246 ab Schlepper Nr. 75181 bis 80280	D 2855 c 209
	20240a	troas	**Radschutz rechts kompl.** mit 20242 bis 20246 ab Schlepper Nr. 80281	D 2855 c 274
	20240b	troex	**Radschutz rechts kompl.** mit 20242 bis 20246 für Schlepper mit Zapfwelle ab Nr. 80281	D 2855 d 276
	20241a	trofi	**Radschutz links kompl.** mit 20242 bis 20246 und 20250 (Bei Ersatzlieferung für Schlepper Nr. 75181 bis 75511 ist außerdem 22608 und 22609 zu liefern)	D 2855 t 229 (D 2855 e 210)
xo	20242	troky	Deckel mit angenietetem Gelenkband 20243 zu 20239 bis 20241a	D 788 f 23
xo	20243	trolo	Gelenkband zu 20242	D 637 f 14
xo	20244	trome	Blechniet zu 20243	4 × 10 DIN 660
xo	20245	troog	Vorreiber	D 624 f 6
xo	20246	trotu	Blechniet zu 20245	6 × 25 DIN 660
xo	20247	truaw	Sechskantschraube zur Befestigung des Radschutzes am Kurbelgehäuse	1/2" × 25 DIN 601
xo	20248	trueb	Federring zu 20247 und 20252	13,5 DIN 127
	20249	trugu	Handgriff bis Schlepper Nr. 75511	D 338 f 23
	20250	trumi	Gelenkband an 20241a zur Befestigung des Werkzeugkastens ab Schlepper Nr. 75512	D 637 f 33
	20251	truna	Ausfütterungsstück an 20186a, für 38 PS Verkehrsbulldog	D 684 d 5
	20252	truty	Sechskantschraube zur Befestigung von 20251	1/2" × 30 DIN 558
	20253	truyo	Scheibe zu 20252	13,2 DIN 125
	20254	tryak	Ausfütterungsstück an 20205a für 38 PS Verkehrsbulldog	D 684 d 6
	20255	tryeb	Sechskantschraube zur Befestigung von 20254	1/2" × 50 DIN 558
	20256	trygi	Sechskantschraube zur Befestigung von 20254	1/2" × 40 DIN 558

Historisch Archief Sivolde - Lanz

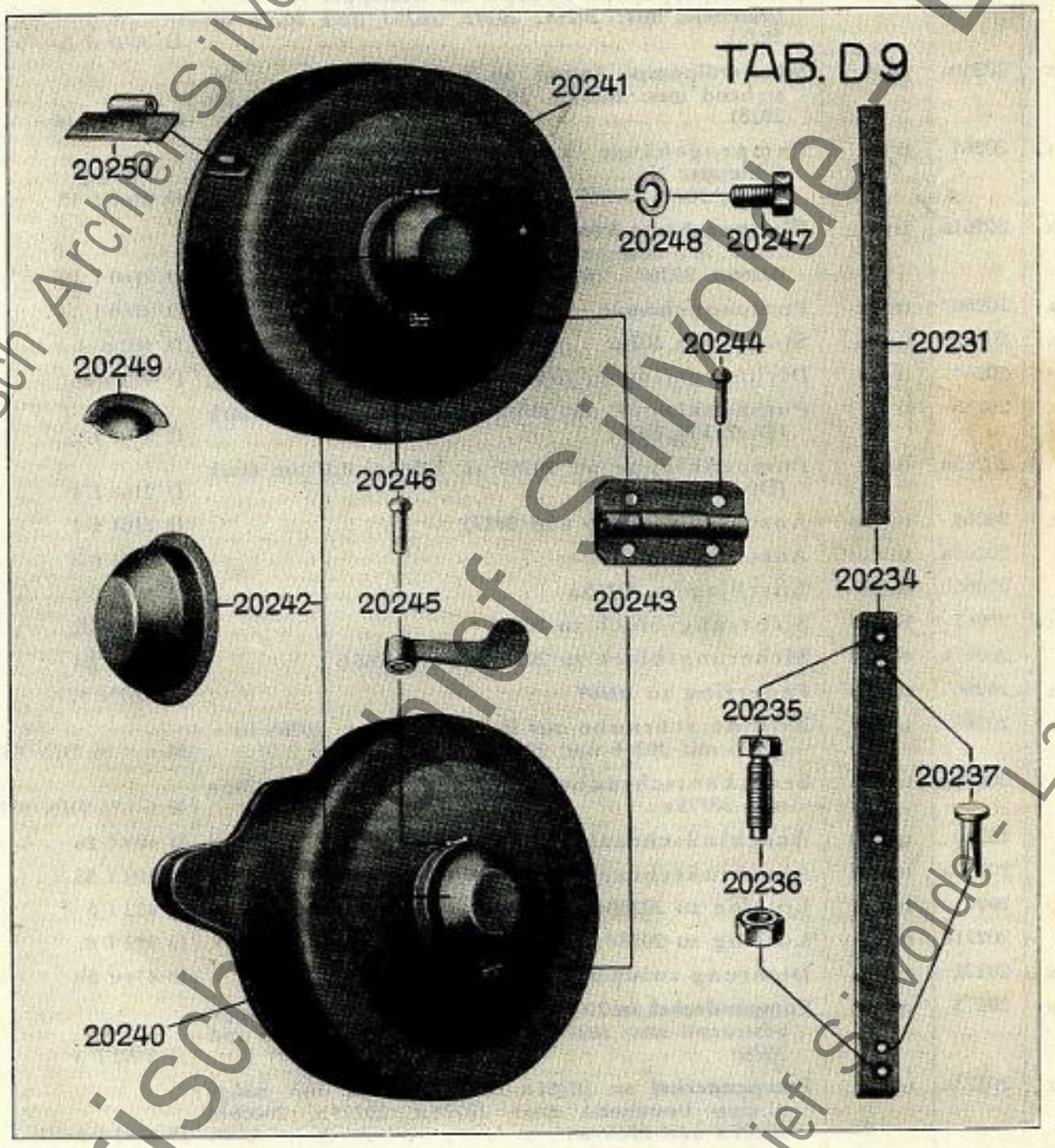

Historisch Archief Silvolde - Lanz

	Best.-Nr.	Drahtwort	Bezeichnung	Stück-Nr.
			Schmierölpumpe ab Schlepper Nr. 78281	
x	20260	tryit	Schmierölpumpe kompl. bis Schlepper Nr. ..... bestehend aus: 20261, 20272, 20273 und 20276 bis 20281	D 3365 d 3
x	20260a	tryno	**Schmierölpumpe kompl.** ab Schlepper Nr. ..... bestehend aus: 20261a, 20272, 20273a und 20276 bis 20281	D 3365 d 10
x	20261	tryoz	Pumpengehäuse kompl. mit Druckklappe bis Schlepper Nr. ..... bestehend aus: 20262 bis 20264, 20265, 20266. 20267, 20268, 20269	D 2160 f 15
x	20261a	trypy	**Pumpengehäuse kompl.** mit Druckklappe ab Schlepper Nr. ..... bestehend aus: 20262 bis 20264, 20265a, 20266a, 20267a, 20269a	D 2160 f 19
x	20262	tryuc	Pumpengehäuse	D 2160 f 14
x	20263	tryvu	Stopfen in 20262	D 402 n 4
Lx	20264	tryxa	Dichtungsring zu 20263	D 482 f 26
Lx	20265	tryze	Pumpenklappe an 20262 zu 20260, 0,3 mm stark (Druckklappe)	D 2163 f 2
L	20265a	tuaat	Pumpenklappe an 20262 zu 20260a, 0,3 mm stark (Druckklappe)	D 2163 f 4
x	20266	tuaba	Anschlag zu 20265 und 20275	D 2164 f 1
	20266a	tuahu	Anschlag zu 20265a	D 2164 f 3
	20266b	tuaib	Anschlag zu 20275a	D 2164 f 2
Lx	20267	tualp	Sicherungsblech zu 20266	D 344 f 32
	20267a	tuanx	Sicherungsblech zu 20266a und 20266b . . .	D 344 f 64
x	20268	tuare	Federring zu 20269	6,6 DIN 127
x	20269	tuaso	Zylinderschraube zur Befestigung von 20265 bzw. 20275 mit 20266 und 20267	M 6 × 16 DIN 84
	20269a	tuauk	Sechskantschraube zur Befestigung von 20265a und 20275a	M 6×16 DIN 931
	20270	tuaws	Anschlußschraube zu 20286a	D 409 f 26
	20270a	tuaxi	Anschlußschraube zu 20287a	D 409 f 58
	20271	tuayl	Lötring zu 20286a	D 422 f 5
	20271a	tubal	Lötring zu 20287a	D 422 f 8
Lx	20272	tubco	Dichtung zwischen 20261 und 20273 bzw. 20273a .	D 474 f 50
x	20273	tuber	**Pumpendeckel** an 20261 hinten kompl. mit Saugklappe bestehend aus: 20274, 20275, 20266, 20267, 20268 und 20269	D 2162 f 3
x	20273a	tubiu	**Pumpendeckel** an 20261a hinten kompl. mit Saugklappe bestehend aus: 20274a, 20275a, 20266b, 20267a und 20269a	D 2162 f 8
x	20274	tubli	Pumpendeckel zu 20273	D 2162 f 1
x	20274a	tubmy	Pumpendeckel zu 20273a	D 2162 f 7
Lx	20275	tuboa	Pumpenklappe 0,15 mm stark (Saugklappe) zu 20260	D 2163 f 1
Lx	20275a	tubud	Pumpenklappe 0,15 mm stark (Saugklappe) zu 20260a	D 2163 f 3
Lx	20276	tubye	Dichtung zwischen 20261 und 20277	D 474 f 51
x	20277	tucax	**Pumpendeckel** an 20261 vorn	D 2162 f 2

Historisch Archief Silvolde - Lanz

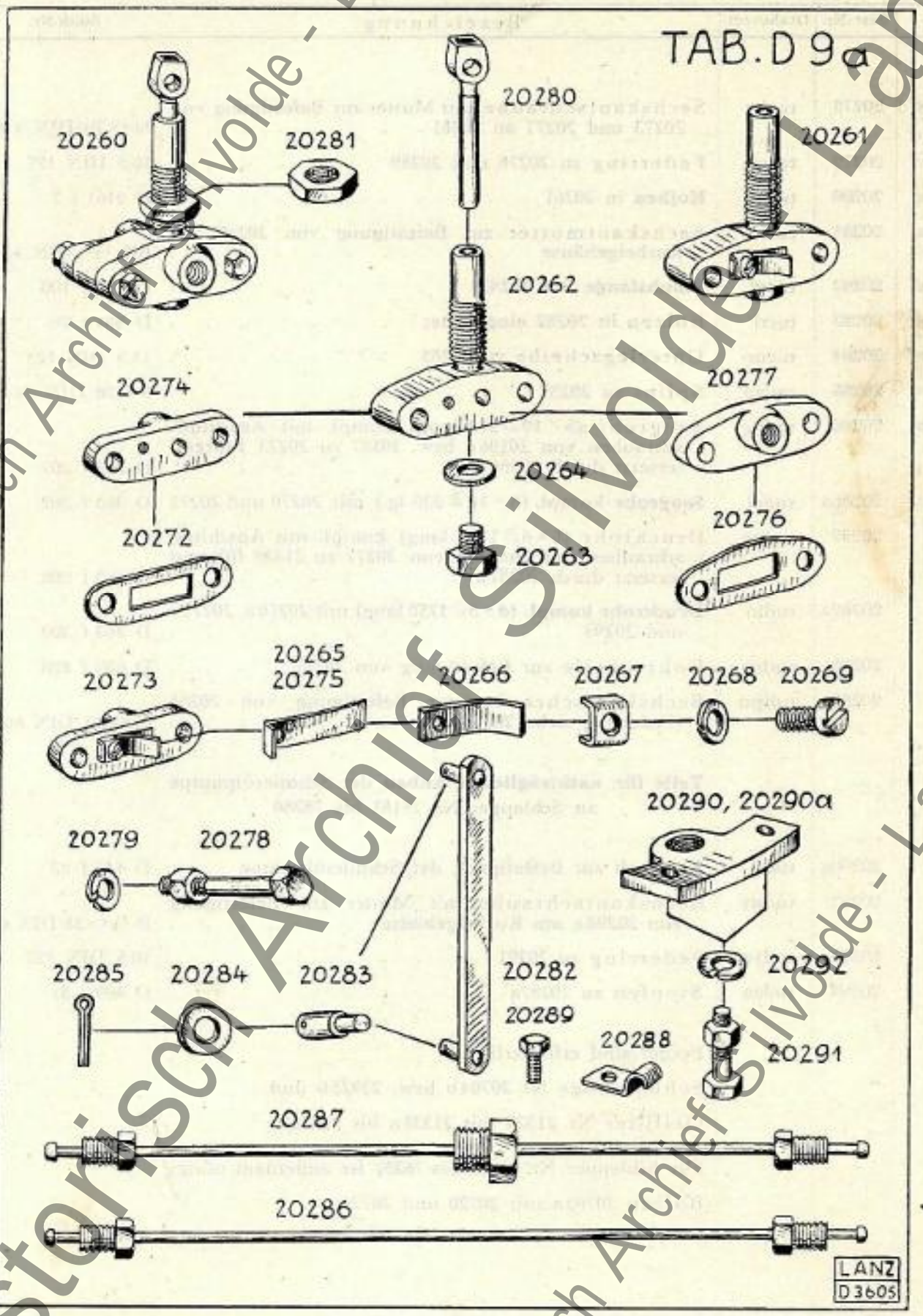

Historisch Archief Silvolde - Lanz

	Best.-Nr.	Drahtwort	Bezeichnung	Stück-Nr.
x	20278	tucbe	Sechskantschraube mit Mutter zur Befestigung von 20273 und 20277 an 20261	3/8"×70 DIN 418
x	20279	tucca	Federring zu 20278 und 20289	10,5 DIN 127
Lx	20280	tuchy	**Kolben** in 20261	D 2161 f 7
x	20281	tuclu	Sechskantmutter zur Befestigung von 20260 am Kurbelgehäuse	BR 1/2" DIN 431
Lx	20282	tucol	**Schubstange** mit 20283	D 620 f 100
Lx	20283	tucri	Bolzen in 20282 eingenietet	D 504 f 76
x	20284	tucuo	Unterlegscheibe zu 20283	14,5 DIN 125
x	20285	tucyp	Splint zu 20283	3 × 28 DIN 94
Lx	20286	tudag	Saugrohr (8×10∅340 lang) kompl. mit Anschlußschrauben von 20186a bzw. 20187 zu 20273 führend (ersetzt durch 20286a)	D 363 f 207
Lx	20286a	tudel	**Saugrohr kompl.** (8×10∅320 lg.) mit 20270 und 20271	D 363 f 302
L	20287	tudge	Druckrohr (6×8∅1750 lang) kompl. mit Anschlußschrauben und Stopfen von 20277 zu 21320 führend (ersetzt durch 20287a)	D 363 f 208
	20287a	tudio	**Druckrohr kompl.** (6×8∅1750 lang) mit 20270a, 20271a und 20293	D 363 f 303
	20288	tudov	Rohrschelle zur Befestigung von 20287	D 639 f 228
	20289	tudpu	Sechskantschraube zur Befestigung von 20288 (Federring siehe 20279)	3/8"×15 DIN 601
			Teile für nachträglichen Anbau der Schmierölpumpe an Schlepper Nr. 75181 bis 78280	
	20290a	tudti	Flansch zur Befestigung der Schmierölpumpe	D 447 f 23
	20291	tuduy	Sechskantschraube mit Mutter zur Befestigung von 20290a am Kurbelgehäuse	B 3/8"×35 DIN 418
	20292	tudyz	Federring zu 20291	10,5 DIN 127
	20293	tudza	Stopfen zu 20287a	D 409 f 51
			Ferner sind erforderlich:	
			Schubstange Nr. 20704b bzw. 23925b und	
			Oelfilter Nr. 21320 mit 21331a bis 21336	
			Für Schlepper Nr. 75181 bis 76281 ist außerdem nötig:	
			Bolzen 20705a mit 20720 und 20721	

Historisch Archief Silvolde - Lanz



12/20 P.K. 15/30 P.K. 22/40 P.K.

Twintigjarige ervaring in den bouw van

RUW-OLIE-tractoren

Over de geheele wereld verspreid.

In millioenen bedrijfs-uren bewezen als de

eenvoudigste - rendabelste en bedrijfszekerste

ruwolie-tractor, zonder kleppen, geen magneet, geen bougies, geen carburateur, geen teere deelen.
Geen automobielmotor maar een werkelijk betrouwbare en trouwe helper voor den landbouwer.

Lage onderhoudskosten

LANZ is met zijn constructies altijd jaren vooruit.

Historisch Archief Silvolde - Lanz

	Best.-Nr.	Drahtwort	Bezeichnung	Stück-Nr.
xo	20300	tueab	**Kurbelwelle** für 15/30 PS Bulldog	D 2031 c 21
	20300a	tuebi	**Kurbelwelle kompl.** für 38 PS Verkehrsbulldog bis Nr. . . . . bestehend aus: 20300c, 20312 und 20331	D 3090 ds 7
	20300b	tuece	**Kurbelwelle kompl.** für 38 PS Verkehrsbulldog ab Nr. . . . . bestehend aus: 20300e, 20312 und 20331	D 3090 ds 8
	20300c	tueeg	**Kurbelwelle** für 38 PS Verkehrsbulldog bis Nr.	D 2031 d 55
	20300d	tuefs	**Kurbelwelle** für 38 PS Verkehrsbulldog ab Nr. . . . . bis 80749	D 2031 c 31
	20300e	tuely	**Kurbelwelle** für 38 PS und 24/40 PS Bulldog ab Nr. 80750	D 2031 c 35
Lxo	20301	tuemn	Rollenlager	N J L 100
Lxo	20302b	tuenf	Schleifring	D 2033 d 22
Lxo	20303	tuepo	Filzring zu 20302b	D 339 f 27
Lxo	20304	tuerm	Feder zu 20302b	D 650 n 38
Lxo	20305	tuewa	Schaftschraube ($^3/_8$"×14) in Kurbelwelle eingeschraubt	D 4 f 34
xo	20306	tueyu	Schleifring (fest) rechts	D 2033 d 13
xo	20306a	tufam	Scheibe (Zwischenlage zu 20306 1 mm stark)	D 482 f 39
xo	20307	tufbu	Schleifring (fest) links	D 2033 d 14
xo	20307a	tufes	Scheibe (Zwischenlage zu 20307 1 mm stark)	D 482 f 38
xo	20308	tufiv	Gewindestift zu 20306 und 20307 bis Schlepper Nr.	6×8 DIN 551
Lxo	20309	tufob	Dichtung zu 20306	D 491 f 153
Lxo	20310	tufpa	Dichtung zu 20307	D 491 f 152
xo	20311	tufry	Stiftschraube ($^3/_8$"×45) zu Schleifring 20306 und 20307	D 22 f 32
	20312	tufsi	Gegengewicht für 38 PS Verkehrsbulldog an 20300c und 20300d (Befestigungsschraube siehe 20331)	D 2037 c 11
xo	20313	tufto	Kronenmutter zu 20311	$^3/_8$" DIN 935
xo	20314	tufue	Splint zu 20313	2×22 DIN 94
o	20315	tufyf	Oelring	D 325 d 13
	20315a	tugad	Oelring ab 38 PS Verkehrsbulldog Nr. 80236, sowie 24/40 PS und 22/38 PS Ackerbulldog	D 325 d 15
Lxo	20316	tugei	Dichtung zu Oelring	D 491 f 17
xo	20317	tugfu	Senkschraube ($^3/_8$"×30)	D 113 n 2

Historisch Archief Silvolde - Lanz

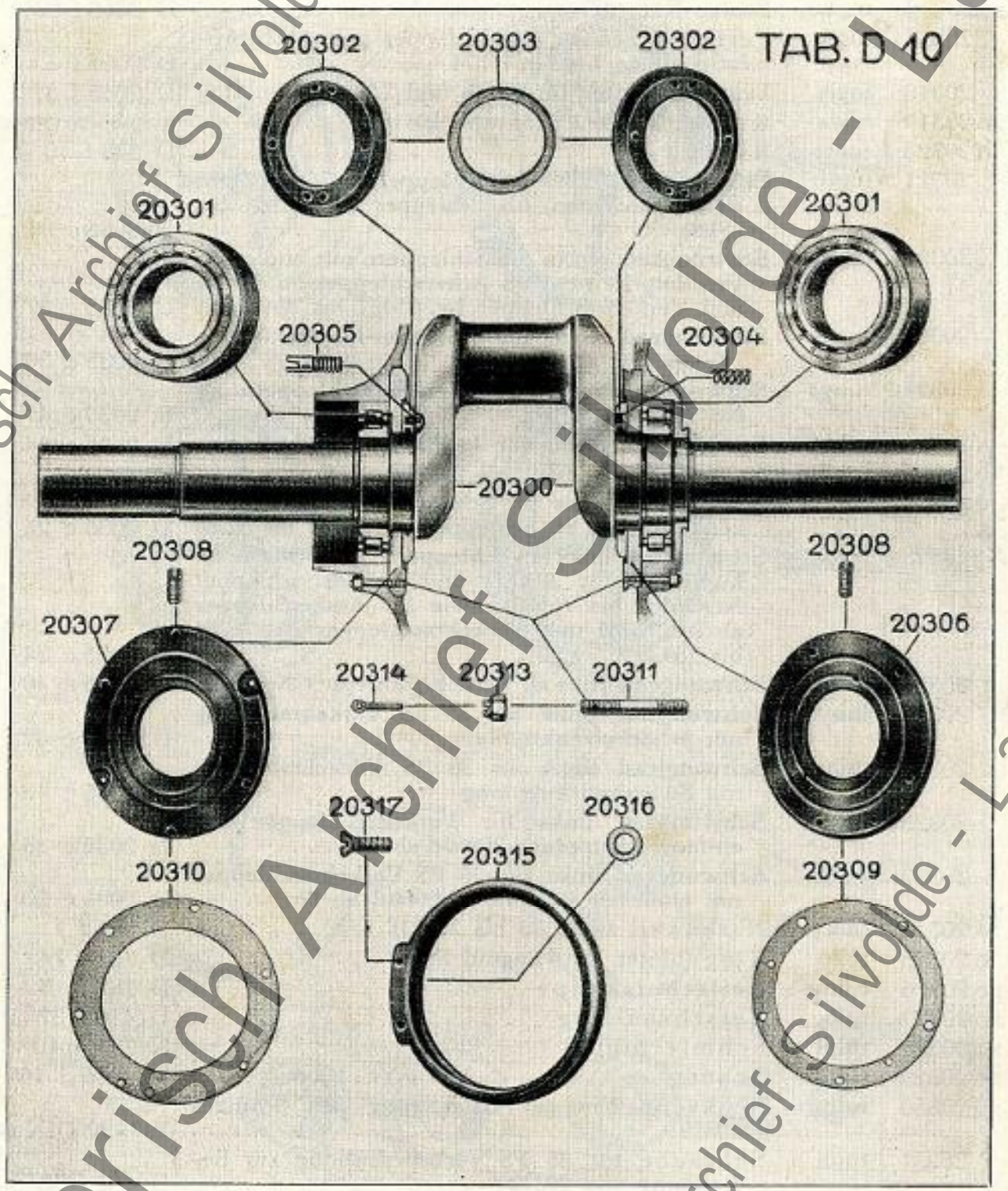

Historisch Archief Silvolde - Lanz

	Best.-Nr.	Drahtwort	Bezeichnung	Stück-Nr.
xo	20318	tughe	**Festes Exzenter**	D 2063 f 23
	20318a	tugil	Festes Exzenter für Schlepper mit elektr. Anlaßzündung bis Nr. 78374	D 2063 f 33
	20318b	tugjy	**Festes Exzenter** für 38 PS und 24/40 PS Bulldog	D 2063 f 32
xo	20319	tugla	Keil zu 20318, 20318a und 20318b	A 12×8×70 DIN 496
o	20320	tugos	Ring	D 349 f 10
	20321	tugro	**Schwungrad** rechts (an Schleppern mit geteiltem Ventilatorriemen) ab Schlepper Nr. 75181 bis 75480	D 2035 c 31
	20321a	tuguv	**Schwungrad** rechts (an Schleppern mit endlosem Ventilatorriemen) ab Ackerschlepper Nr. 75481 und Verkehrsschlepper Nr. 75481 bis 78425	D 2035 c 37
	20321b	tuhac	**Schwungrad** rechts für Schlepper mit elektr. Anlaßzündung ab Nr. 75481	D 2035 c 39
	20321c	tuhga	**Schwungrad** rechts, an Verkehrsschleppern ab Nr. 78426	D 2035 c 41
	20321d	tuhki	**Schwungrad** rechts für 38 PS Verkehrsbulldog	D 2035 c 44
Lxo	20322	tuhmo	Nasenkeil zu 20321 bis 20321d	D 561 f 2
o	20323	tuhor	**Schwungrad** links (an Schleppern mit Scherbolzenkupplung) ab Schlepper Nr. 76181 bis 76280	D 2035 c 25
x	20323a	tuhsy	**Schwungrad** links (an Schleppern mit Sicherheitskupplung) für Acker- und Verkehrsschlepper Nr. 75181 bis 76180, sowie für Ackerschlepper ab Nr. 76281 und Verkehrsschlepper Nr. 76281 bis 78425	D 2035 c 34
	20323b	tuhte	**Schwungrad** links ab Verkehrsschlepper Nr. 78426	D 2035 c 40
	20323c	tuhyv	**Schwungrad** links für 38 PS Verkehrsbulldog mit Scherbolzenkupplung	D 2035 c 42
	20323d	tuias	**Schwungrad** links für 38 PS Verkehrsbulldog mit Sicherheitskupplung	D 2035 c 43
	20323e	tuiex	**Schwungrad** links für Verkehsschlepper mit einfacher Kupplung 20960c ab Nr.	D 2035 c 23
	20323f	tuifi	**Schwungrad** links für 38 PS Verkehrsschlepper mit einfacher Kupplung 20960d ab Nr.	D 2035 c 53
Lxo	20324	tuiky	Nasenkeil zu 20323 bis 20323f	D 561 f 1
o	20325	tuilo	Ring (hinter Schwungrad links)	D 321 f 74
xo	20326	tuime	Keilschutzkappe	D 788 f 13
xo	20327	tuiog	Verschraubung	D 410 f 37
Lxo	20328	tuipf	Schmiernippel	N 791 n 10
xo	20329	tuird	Schutz	D 2855 d 167
xo	20330	tuitu	Senkschraube zur Befestigung des Schutzes 20329	3/8″×22 DIN 68
	20331	tujdi	Schraube für 38 PS Verkehrsbulldog zur Befestigung von 20312	D 402 f 58
	20335	tujed	Ausgleichgewicht am Schwungrad 20321a für Ackerschlepper	D 1718 f 238
	20335a	tujfo	Ausgleichgewicht an 20321d für 38 PS Verkehrsbulldog	D 1718 f 286
	20336	tujig	Sechskantschraube zur Befestigung von 20335	1/2″×35 DIN 601
	20336a	tujke	Sechskantschraube zur Befestigung von 20335a	1/2″×40 DIN 601
	20337	tujom	Sicherungsblech zu 20336 und 20336a	D 343 f 7

Historisch Archief Sivolde - Lanz

TAB. D 11

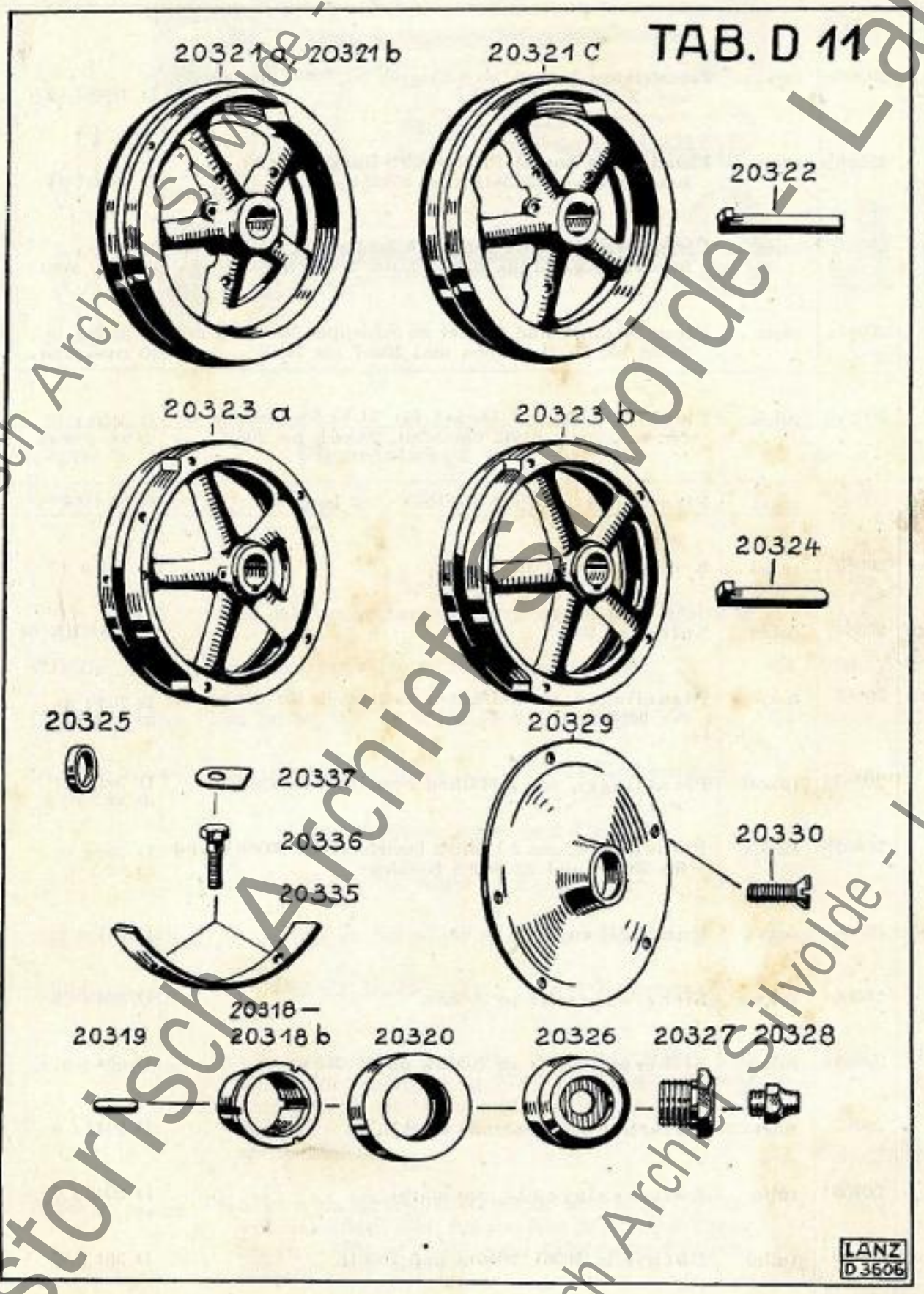

Historisch Archief Silvolde - Lanz

	Best.-Nr.	Drahtwort	Bezeichnung	Stück-Nr.
xo	20360a	tujsu	**Pleuelstange kompl.** ab Schlepper Nr. 80681 bestehend aus: 20361a und 20365a	D 3100 s 12
	20360b	tujta	**Pleuelstange kompl.** für 24/40 PS Bulldog ab Nr. . . . . bestehend aus: 20361b und 20365b	D 3100 t 14
xo	20361	tujup	Pleuelstange und Deckel ab Schlepper Nr. 75181 bis 80680 mit 20362 bis 20364, 20366, 20367 bis 20370	D 3100 t 4 (D 2041 c 30/31)
	20361a	tujyr	Pleuelstange und Deckel ab Schlepper Nr. 80681 mit 20362 bis 20364, 20366a und 20367 bis 20370	D 3100 t 13 (D 2041 c 37/38)
	20361b	tukaf	Pleuelstange und Deckel für 24/40 PS Bulldog ab Nr. . . . . mit 20362 bis 20364, 20366b bis 20370	D 3100 t 17 (D 2041 c 39/40)
xo	20362	tukci	Pleuelschraube (M 16, 16 ∅ × 102 lang)	D 94 f 13
Lxo	20363	tukek	Kronenmutter zu 20362	D 211 n 1
xo	20364	tukin	Splint zu 20363	4 × 35 DIN 94
xo	20365	tukja	Pleuellager, aus 2 Hälften bestehend, bis Schlepper Nr. 80680	D 702 t 81 (D 702 d 19)
	20365a	tukou	Pleuellager, aus 2 Hälften bestehend zu 20360a	D 702 t 91 (D 702 d 89)
	20365b	tukux	Pleuellager, aus 2 Hälften bestehend zu 20360b und für 38 PS und 22/38 PS Bulldog	D 702 t 92 (D 702 d 89)
xo	20366	tukvo	Rundkeil zu 20365	D 564 n 2
	20366a	tukwe	Sicherungsstift zu 20365a	D 504 f 78
	20366b	tulan	Sicherungsstift zu 20365a und 20365b	D 504 f 81
o	20367	tulef	Zwischenlage (0,1 mm stark)	D 2042 f 6
o	20368	tulfe	Zwischenlage (0,2 mm stark)	D 2042 f 7
Lxo	20369	tulho	Büchse in 20361, 20361a und 20361b	D 351 f 97
xo	20370	tuliw	Gewindestift 20369	3/8″×14 DIN 416

Historisch Archief Silvolde - Lanz

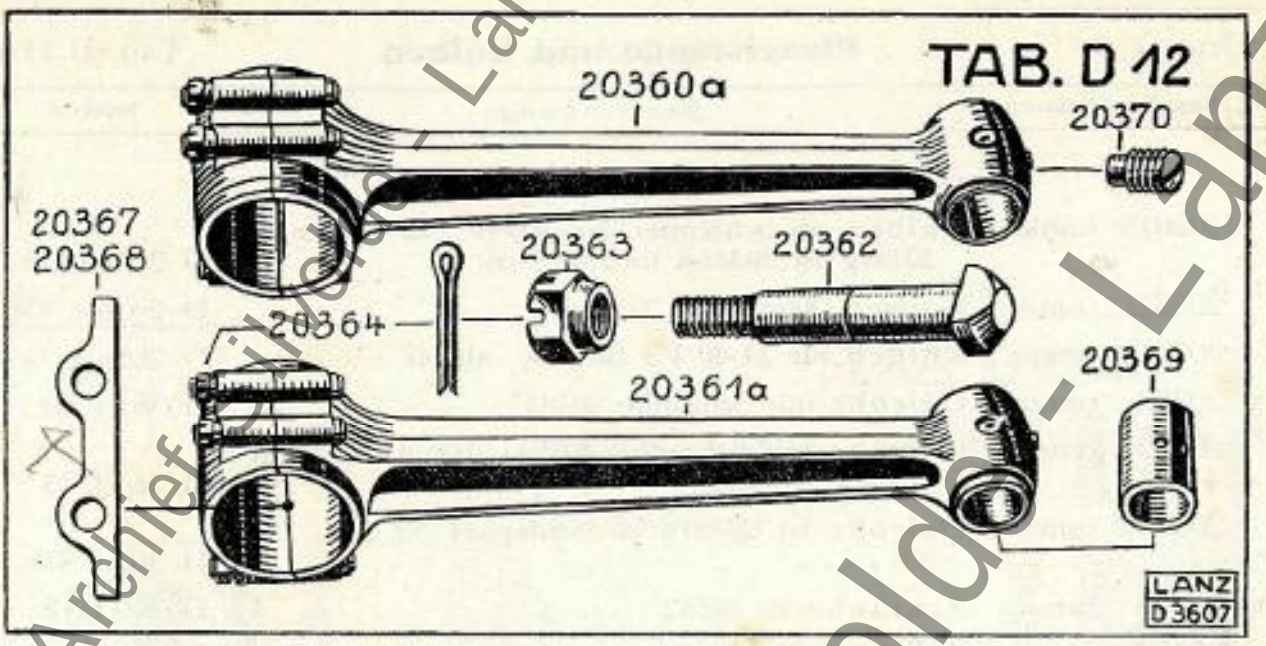

Gruppe 5		**Pleuelstange und Kolben**	Tab. D 12a
Best.-Nr.	Drahtwort	Bezeichnung	Stück-Nr.
		Kolben komplett mit Kolbenbolzen, Kolbenringen und Oelrohr	
20380e	tulji	bis Schlepper Nr. 80280 (3 Kolbenringe) . .	D 3110 s 74
20380l	tulku	ab Schlepper Nr. 80281 (4 Kolbenringe) . .	D 3110 s 130
20380m	tulma	ab 24/40 PS Bulldog Nr. . . . . (4 Kolbenringe) .	D 3110 s 131
		mit Kolbenringen und Oelrohr	
20380f	tuloc	bis Schlepper Nr. 80280 (3 Kolbenringe) . .	D 3110 s 87
20380m	tuluf	ab Schlepper Nr. 80281 (4 Kolbenringe) . .	D 3110 s 134
20380o	tulyg	ab 24/40 PS Bulldog Nr. . . . . (4 Kolbenringe) .	D 3110 s 152
20381e	tumaz	Kolben ab Schlepper Nr. 79702 bis 80280 (bei Ersatz für Schlepper Nr. 77817 bis 79701 ist 20385a und 20386c, bei Ersatz für Schlepper Nr. 75181 bis 77816 außerdem 20388a mitzuliefern) (Ersatz siehe 20381i)	D 2056 c 122
20381g	tumee	Kolben ab Schlepper Nr. 80281 und in 38 PS Verkehrsbulldog (bei Ersatz für 38 PS Schlepper bis Nr. 79568 ist 20385a und 20386c mitzuliefern) (Ersatz siehe 20381h)	D 2056 c 131
		Kolben und Kolbenringe für Reparatur siehe Gruppe 51	

Historisch Archief Sivolde - Lanz

	Best.-Nr.	Drahtwort	Bezeichnung	Stück-Nr.
L	20381h	tumha	Kolben ab Schlepper Nr. 80941 (bei Ersatz für 20381g ist 20386h mitzuliefern)	D 2056 c 151
L	20381i	tumih	Kolben (Ersatz für 20381e)	D 2056 c 156
L	20381k	tumju	Kolben für 24/40 PS Bulldog ab Nr.	D 2056 c 149
x	20382	tumon	Oelrohr mit Schraube 20383	D 361 f 59
	20382a	tumur	Oelrohr mit Schraube 20383a (für Aluminiumkolben)	D 361 f 73
	20382b	tumvi	Oelrohr zu 20381g ab Schlepper Nr. . . . . bis Nr.	D 361 f 97
xo	20383	tumwy	Schraube zu 20382	D 409 f 18
	20383a	tumxo	Schraube zu 20382a	D 409 f 49
xo	20384	tumys	Mutter (R $^1/_4$") auf 20383 und 20383a . .	D 203 f 9
Lxo	20385	tunaw	Kolbenring ab Schlepper Nr. 75181 bis 79701	D 335 f 26
L	20385a	tuneb	Kolbenring ab Schlepper Nr. 79702 . . .	D 335 f 105
	20385b	tungu	Kolbenring (Perlitguß) ab Schlepper Nr. 81804 bis 81817 und ab Nr.	D 335 f 124
	20385c	tunie	Kolbenring zu 20381k	D 335 f 136
	20385d	tunmi	Kolbenring zu 20381k	D 335 f 159
	20386d	tunna	Kolbenringsicherung ab Schlepper Nr. 75181 bis 77816	D 4 f 27
	20386e	tunok	Kolbenringsicherung ab Schlepper Nr. 77817 bis 79701	D 4 f 30
	20386f	tunty	Kolbenringsicherung für Aluminiumkolben	D 4 f 28
	20386g	tunyo	Kolbenringsicherung zu 20385a ab Schlepper Nr. 79702	D 4 f 25
	20386h	tuoav	Kolbenringsicherung zu 20381h . . .	D 4 f 29
	20386i	tuocy	Kolbenringsicherung zu 20385c und 20385d	D 4 f 33
Lxo	20387	tuogt	Kolbenbolzen	D 2057 f 9
Lxo	20388	tuoid	Sicherungsschraube ($^1/_2$"×14⌀×56 lang) mit Mutter 20389 ab Schlepper Nr. 75181 bis 77816	D 93 f 66
L	20388a	tuols	Sicherungsschraube ($^1/_2$"×14⌀×42 lang) mit Mutter 20389 ab Schlepper Nr. 77817 . .	D 93 f 119
xo	20389	tuonz	Mutter zu 20388 und 20388a	D 249 f 7
xo	20390	tuopi	Federring (mit Sicherung) zu 20388 und 20388a	D 815 f 4
xo	20391	tuorg	Splint zu 20389	3×35 DIN 94
	20392	tuoum	Sicherungsdraht 2⌀; 400 lang zu 20388 und 20388a	W 28503

Kolben und Kolbenringe für Reparatur siehe Gruppe 51

Historisch Archief Sivolde - Lanz

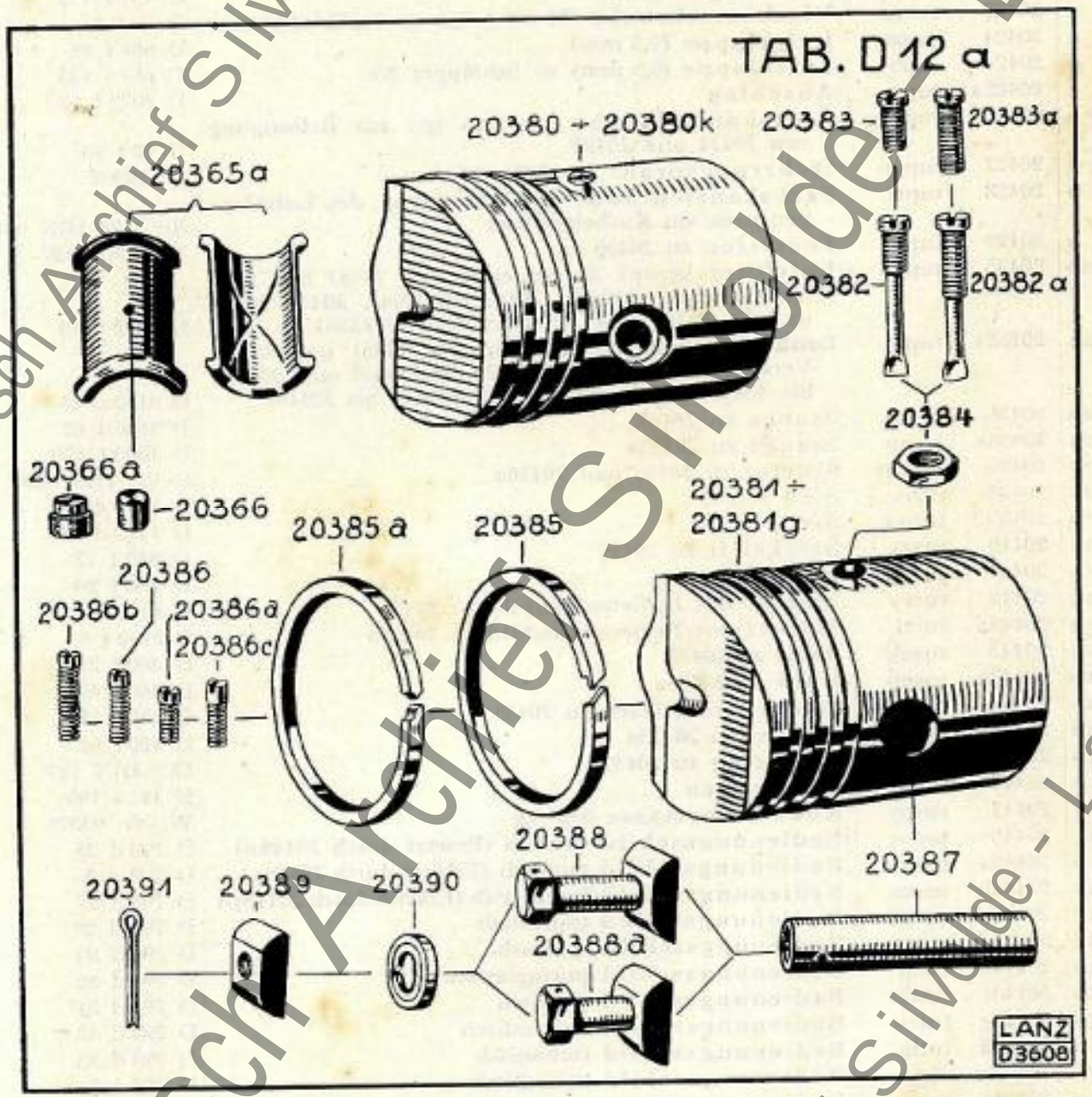

Historisch Archief Silvolde - Lanz

	Best.-Nr.	Drahtwort	Bezeichnung	Stück-Nr.
	20420a	tuove	**Luftklappensitz kompl.** bestehend aus: 20421 bis 20427	D 3120 s 11
	20421	tuowu	Luftklappensitz	D 2071 c 45
L o	20422	tuoyn	Dichtung zu 20421	D 491 f 172
o	20423	tuozo	Vierkantschraube (M 6 × 8 lg.) in Luftklappensitz	D 70 f 1
L o	20424	tupar	Luftklappe (0,3 mm)	D 661 f 55
L o	20424a	tupby	Luftklappe (0,5 mm) ab Schlepper Nr.	D 661 f 185
o	20425a	tupcu	Anschlag	D 2072 f 10
o	20426a	tupew	Sechskantschraube (3/8" × 16 lg.) zur Befestigung von 20424 und 20425	D 42 f 33
o	20427	tupgo	Sicherungsdraht zu 20426, 1,5 mm ∅	W 28502
o	20428	tupix	Sechskantschraube zur Befestigung des Luftklappensitzes am Kurbelgehäuse	3/8" × 28 DIN 931
o	20429	tupof	Federring zu 20428	10,5 DIN 127
xo	20435	tuppe	Luftfilter kompl. ab Schlepper Nr. 75181 bis 79951 bestehend aus: 20436, 20437 bis 20442, 20443, 20444 und 20447 bis 20449 (Ersetzt durch 20435a)	D 2140 c 19
xo	20435a	tupui	**Luftfilter kompl.** ab Schlepper Nr. 79951 und 38 PS Verkehrsbulldog ab Nr. 79725 bestehend aus: 20436a bis 20441, 20442a, 20443a und 20444a bis 20449	D 2140 c 21
xo	20436	tupva	Stange zu 20435	D 1605 f 67
xo	20436a	turao	Stange zu 20435a	D 1605 f 179
xo	20437	tureu	Mutter zu 20436 und 20436a	B 1/2" DIN 555
xo	20438	turix	Sieb	D 1710 d 22
xo	20439	turod	Sieb	D 1710 d 23
xo	20440	turra	Steckstift zu 20439	D 520 f 12
xo	20441	turug	Deckel	D 430 f 20
xo	20442	turvy	Mantel mit Bedienungsschild zu 20435	D 2143 d 8
xo	20442a	turzi	Mantel mit Bedienungsschild zu 20435a	D 2143 f 9
xo	20443	tusak	Rohr zu 20435	D 360 f 28
xo	20443a	tusep	Rohr zu 20435a	D 360 f 40
xo	20444	tusgi	Deckel mit Stützen zu 20435	D 430 f 21
xo	20444a	tusit	Deckel zu 20435a	D 430 f 62
xo	20445	tusno	Federring zu 20437	13,5 DIN 127
Lxo	20446	tusoz	Filzstreifen	D 491 f 199
Lxo	20447	tuspy	Kokosfasermasse 0,67 kg	W. Nr. 93373
xo	20448	tusuc	Bedienungsschild deutsch (Ersetzt durch 20448n)	D 798 d 25
xo	20448a	tusvu	Bedienungsschild englisch (Ersetzt durch 20448o)	D 798 d 26
xo	20448b	tusxa	Bedienungsschild französisch (Ersetzt durch 20448p)	D 798 d 27
xo	20448c	tusyd	Bedienungsschild italienisch	D 798 d 28
xo	20448d	tusze	Bedienungsschild spanisch	D 798 d 29
xo	20448e	tutaj	Bedienungsschild portugiesisch	D 798 d 30
xo	20448f	tutdu	Bedienungsschild polnisch	D 798 d 31
xo	20448g	tuteo	Bedienungsschild holländisch	D 798 d 32
xo	20448h	tutfa	Bedienungsschild rumänisch	D 798 d 33
xo	20448i	tutis	Bedienungsschild tschechisch	D 798 d 34
xo	20448k	tutje	Bedienungsschild griechisch	D 798 d 35
xo	20448l	tutoy	Bedienungsschild bulgarisch	D 798 d 36
xo	20448m	tutub	Bedienungsschild türkisch	D 798 d 37
xo	20448n	tutwi	Bedienungsschild deutsch ab Schlepper Nr. (Ersatz für 20448)	D 798 d 74
xo	20448o	tutyc	Bedienungsschild englisch ab Schlepper Nr. (Ersatz für 20448a)	D 798 d 75
xo	20448p	tuuda	Bedienungsschild französisch ab Schlepper Nr. (Ersatz für 20448b)	D 798 d 76
xo	20449	tuulm	Niet zu 20448 bis 20448p (Aluminium)	4 × 6 DIN 660

Historisch Archief Sivolde - Lanz

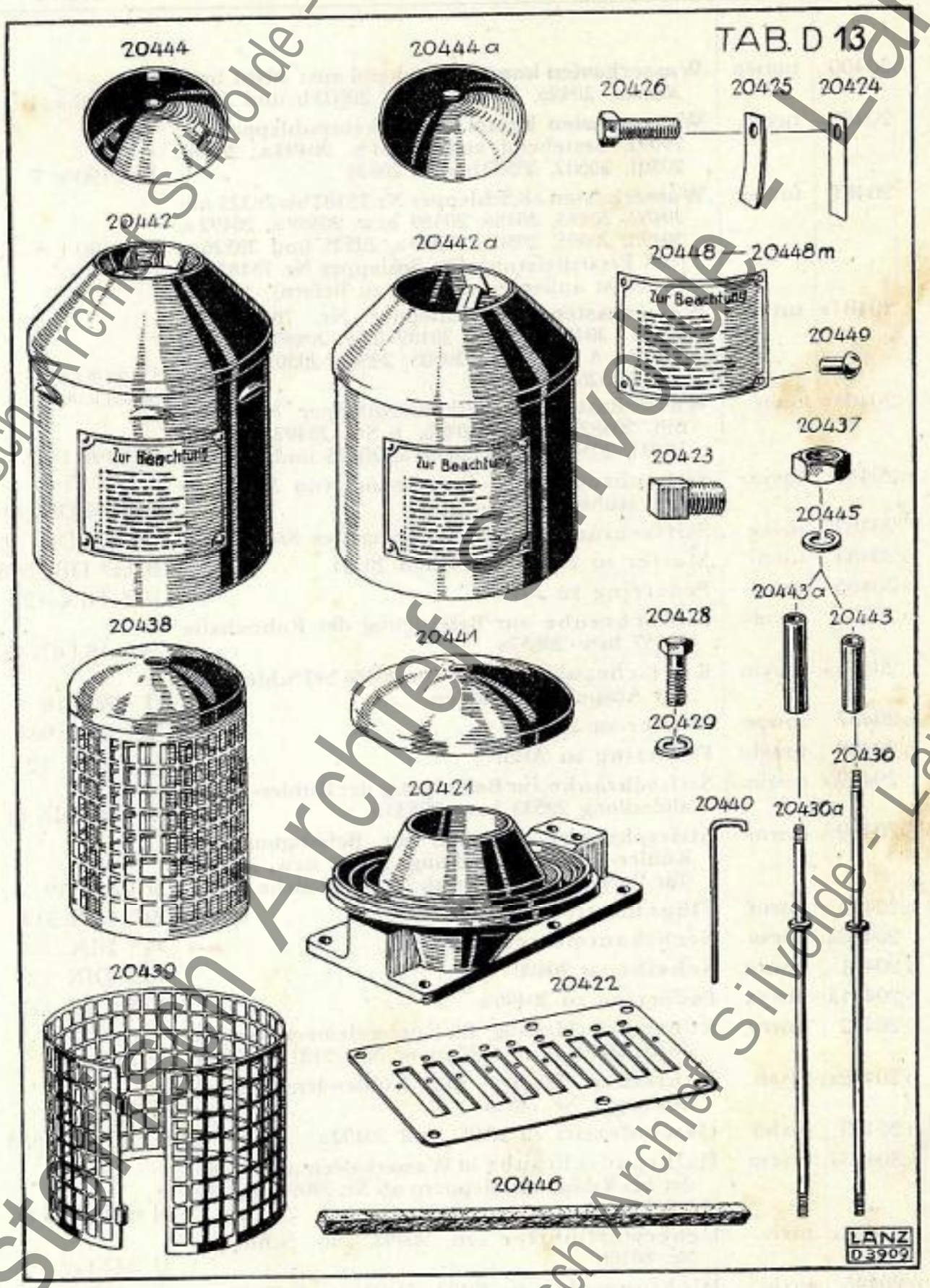

Historisch Archief Silvolde - Lanz

	Best.-Nr.	Drahtwort	Bezeichnung	Stück-Nr.
	20480	tuuwo	**Wasserkasten kompl.** bestehend aus: 20481 bzw. 20481a, 20496, 20501, 20502, 20503b und 20508	D 2190 s 4
	20480a	tuvau	**Wasserkasten kompl.** ab Verkehrsschlepper Nr. 79092, bestehend aus: 20481b, 20493a, 20496, 20501, 20502, 20503b und 20638	D 2190 s 7
	20481	tuvde	**Wasserkasten** ab Schlepper Nr. 75181 bis 78323 mit 20482, 20483, 20486, 20489 bzw. 20489a, 20492a, 20493, 20505, 20506, 20509a, 20525 und 20526 . (Bei Ersatzlieferung für Schlepper Nr. 75181 bis 76258 ist außerdem 20503b zu liefern)	D 2190 t 5 (D 2191 b 16)
	20481a	tuvez	**Wasserkasten** ab Schlepper Nr. 78324 mit 20482, 20483, 20486, 20489 bzw. 20489a, 8 St., 20492a, 8 St., 20493, 20505, 20506, 20509a, 20525 und 20526	D 2190 t 6 (D 2191 b 18)
	20481b	tuvic	**Wasserkasten** ab Verkehrsschlepper Nr. 79092 mit 20482, 20483, 20486, 6 St., 20492a, 6 St., 20493, 20505, 20506, 20509a, 20525 und 20526 .	D 2190 t 8 (D 2191 b 18)
o	20482	tuvjo	Stiftschraube zur Befestigung von Steigrohr und Kühlerschutz	1/2"×28 DIN 411
	20483	tuvka	Stiftschraube zur Befestigung des Steigrohres	1/2"×55 DIN 411
o	20484	tuvny	Mutter zu 20482, 20483 und 20511 . . .	B 1/2" DIN 555
o	20485	tuvoi	Federring zu 20484	13,5 DIN 127
o	20486	tuvul	Stiftschraube zur Befestigung der Rohrschelle 20657 bzw. 20657a	3/8"×18 DIN 412
	20486a	tuvym	Kopfschraube anstelle von 20486 bei Schleppern mit Auspuff nach unten	D 402 f 16
o	20487	tuwae	Mutter zu 20486	3/8" DIN 934
o	20488	tuwdo	Federring zu 20487	10,5 DIN 127
o	20489	tuwim	Stiftschraube zur Befestigung der Kühler-Blechabdeckung 20533 bzw. 20533a	3/8"×25 DIN 411
	20489a	tuwni	Stiftschraube (3/8" × 12) zur Befestigung der Kühler-Klappenabdeckung 20600 bzw. 20600a (für Verkehrsschlepper ab Nr. 79092 siehe 20638)	D 22 f 119
o	20490	tuwot	Flügelmutter zu 20489	3/8" DIN 313
	20490a	tuwsa	Sechskantmutter zu 20489a	3/8" DIN 934
o	20491	tuwxu	Scheibe zu 20490	10,3 DIN 125
o	20491a	tuwyx	Federring zu 20490a	10,5 DIN 127
o	20492	tuwzy	Rohrstück (Messing) für Kühlerelemente (ersetzt durch 20492a) ab Schlepper Nr. 75181 bis 78645	D 372 f 3
L o	20492a	tuxah	Rohrstück (Stahl) für Kühlerelemente ab Schlepper Nr. 78646	D 371 f 84
o	20493	tuxbo	Gewindestift zu 20492 und 20492a . . .	6×10 DIN 553
	20493a	tuxem	Halbrundschraube in Wasserkasten und Zylinder bei Verkehrsschleppern ab Nr. 79092 anstelle von 20493	M 6×8 DIN 86
L o	20494a	tuxfy	Ueberwurfmutter zu 20492, ab Schlepper Nr. 80108	D 237 f 2
L o	20495	tuxhi	Dichtungsring zu 20492, 20492a und 20637 .	D 470 f 6

Historisch Archief Sinode - Lanz

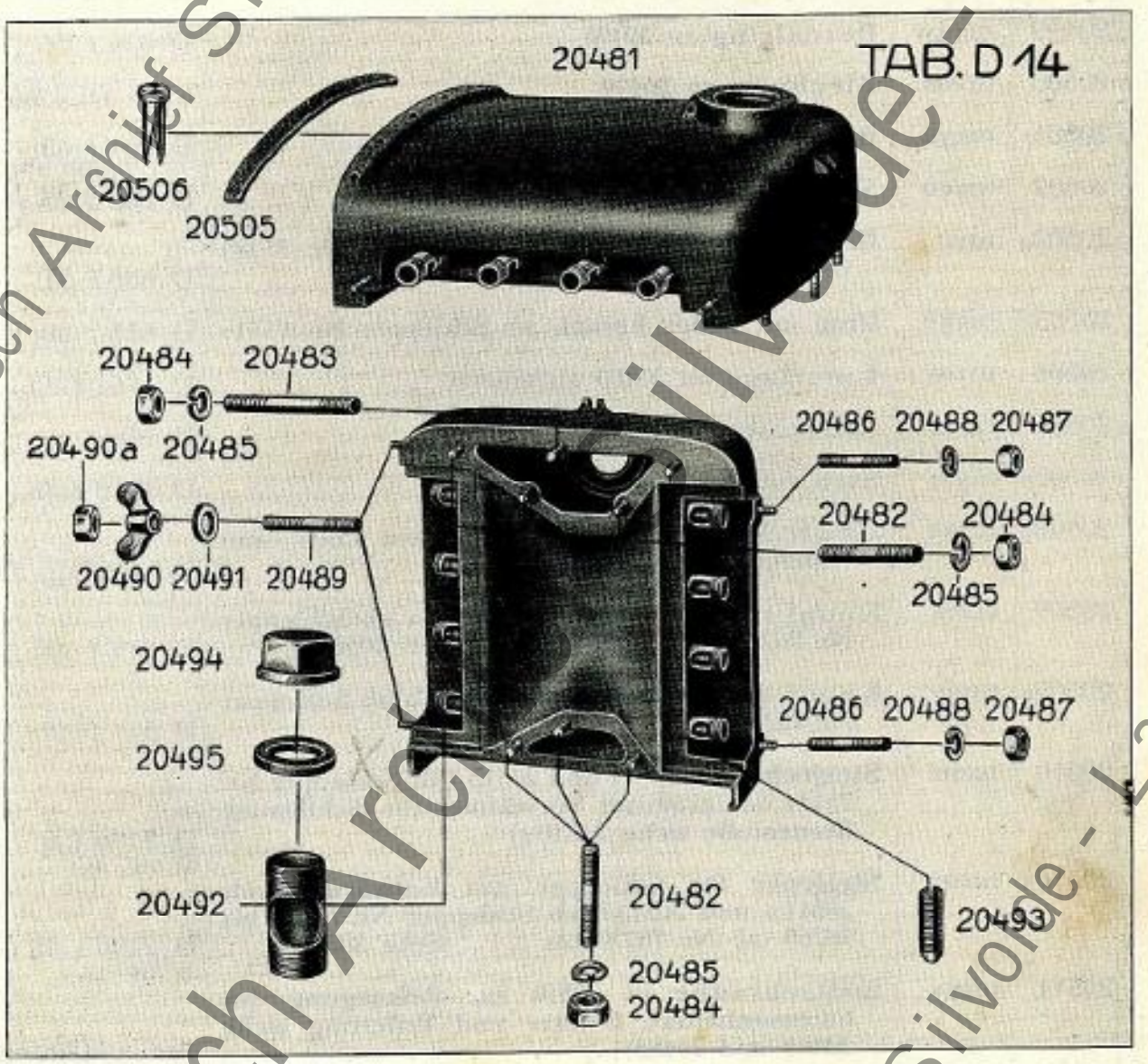

Historisch Archief Silvolde - Lanz

	Best.-Nr.	Drahtwort	Bezeichnung	Stück-Nr.
o	20496	tuxip	**Deckel kompl.** bestehend aus: 20497 bis 20500	D 437 t 9
o	20497	tuxle	Klappdeckel	D 437 f 8
L o	20498	tuxmu	Gummiring zu 20497	D 484 f 1
o	20499	tuxow	Bördelring zu 20498	D 330 f 56
o	20500	tuxus	Blechniet zu 20499	6×13 DIN 660
o	20501	tuxya	Bolzen in 20497	D 501 f 68
o	20502	tuyen	Sprengring zu 20501	D 342 f 25
o	20503a	tuyir	**Ring mit Feder kompl.** ab Schlepper Nr. 75181 bis 77318	D 655 f 27
	20503b	tuyko	**Ring mit Feder kompl.** ab Schlepper Nr. 77319	D 655 f 28
o	20505	tuyox	Unterlage an 20480 angenietet	D 1761 f 11
o	20506	tuyru	Lederniet zu 20505	D 556 f 2
L o	20507a	tuyse	Sieb zur Wassereinfüllöffnung	D 1710 f 48
	20508	tuzaa	Gewindestift für nicht benutztes Loch zum Anbau der Kühlerdeckung	3/8″×16 DIN 550
	20509	tuzef	Knopf zum Einhängen von 20503a ab Schlepper Nr. 76259 bis 77318 (ersetzt durch 20509a)	D 511 f 14
	20509a	tuzgy	Knopf zum Einhängen von 20503b ab Schlepper Nr. 77319	D 511 f 15
	20510	tuzne	**Steigrohr** mit 20511 und 20513 (für Schlepper Nr. 75181 bis 78769 mit Vorwärmer für dickflüssige Brennstoffe siehe 20510a)	D 2196 t 6 (D 2196 c 4)
	20510a	tuzoo	**Steigrohr** für Schlepper mit Vorwärmer mit 20511a und 20513b ab Schlepper Nr. 75181 bis 78769 (ab Nr. 78770 bis ..... siehe 20510)	D 2196 t 12 (D 2196 f 10)
	20511	tuzus	Stiftschraube in 20510 zur Befestigung des Laternenhalters, (Mutter und Federring siehe 20484 und 20485)	1/2″×32 DIN 939
	20511a	tuzyt	Stiftschraube in 20510a	1/2″×22 DIN 939
	20512	tuzzu	Deckel zu 20510 ab Schlepper Nr. 75181 bis 77961 (Ersetzt durch 20512b)	D 432 d 54

Historisch Archief Silvolde - Lanz

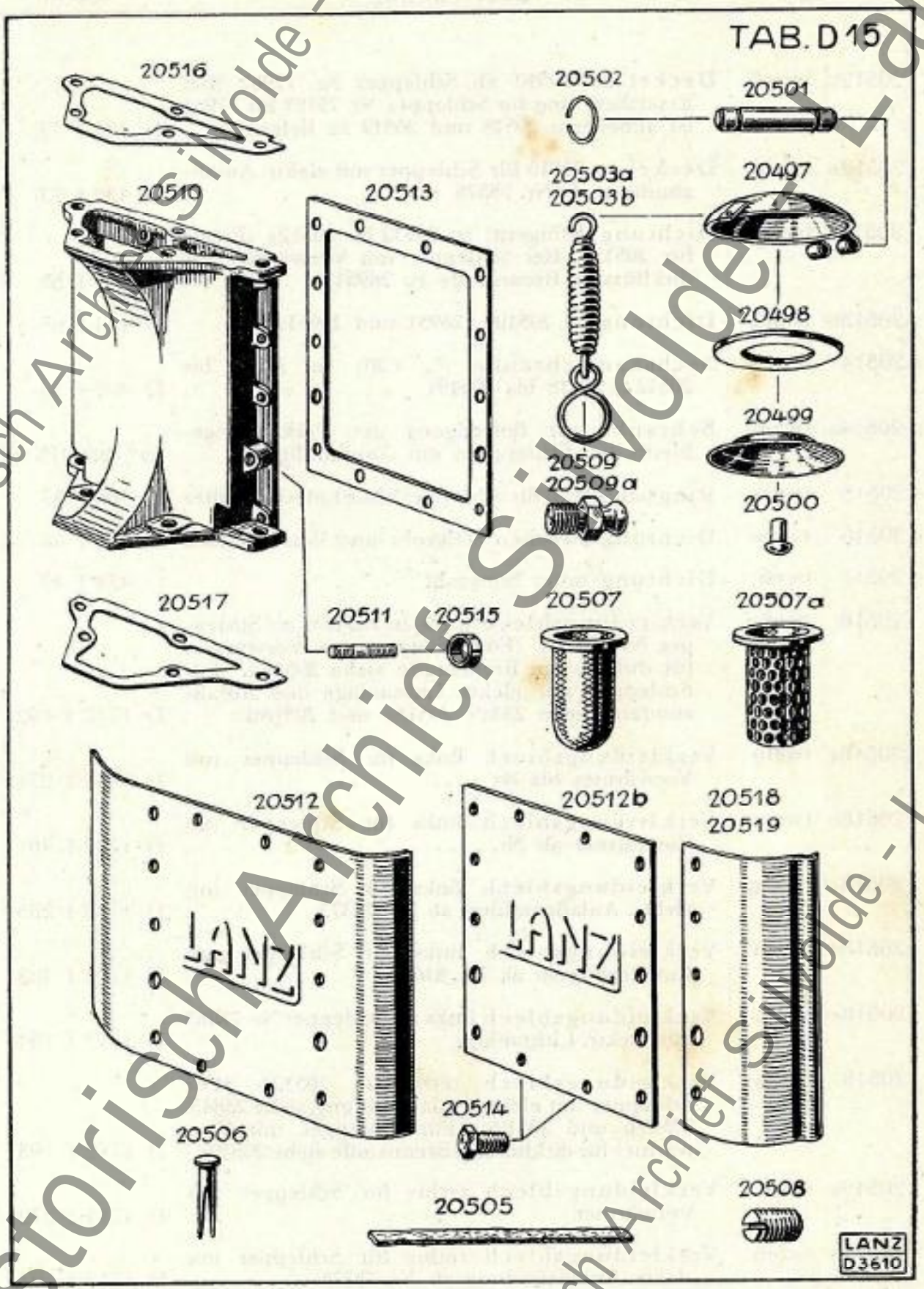

Historisch Archief Silvolde - Lanz

	Best.-Nr.	Drahtwort	Bezeichnung	Stück-Nr.
	20512b	twaab	Deckel zu 20510 ab Schlepper Nr. 77962 (Bei Ersatzlieferung für Schlepper Nr. 75181 bis 77961 ist außerdem 20518 und 20519 zu liefern) .	D 432 f 77
	20512c	twabi	Deckel zu 20510 für Schlepper mit elektr. Anlaßzündung ab Nr. 78375	D 432 f 73
L	20513a	twace	Dichtung (Klingerit) zu 20512 bis 20512c (Ersatz für 20513) (Bei Schlepper mit Vorwärmer für dickflüssige Brennstoffe zu 26951) . . .	D 474 f 55
L	20513b	twaeg	Dichtung zu 20510a, 26951 und 26951a . .	D 474 f 65
o	20514	twaly	Sechskantschraube ($^3/_8'' \times 20$) zu 20512 bis 20512c, 20518 bis 20519c	D 402 f 50
o	20514a	twaop	Schraube zur Befestigung der Verkleidungsbleche bei Schleppern mit Autokotflügeln .	$^1/_2'' \times 25$ DIN 932
o	20515	twapo	Ring (auf 20511) für Schlepper ohne Laternenhalter	D 360 f 37
L o	20516	tweas	Dichtung zwischen Steigrohr und Wasserkasten	D 474 f 46
L o	20517	twefi	Dichtung unter Steigrohr	D 474 f 47
	20518	tweky	Verkleidungsblech links zu 20512b ab Schlepper Nr. 77962. (Für Schlepper mit Vorwärmer für dickflüssige Brennstoffe siehe 20518a. Für Schlepper mit elektr. Lichtanlage und Anlaßzündung siehe 23439, 20518c und 20518d) .	D 1712 f 192
	20518a	twelo	Verkleidungsblech links für Schlepper mit Vorwärmer bis Nr.	D 1712 f 271
	20518b	tweme	Verkleidungsblech links für Schlepper mit Vorwärmer ab Nr.	D 1712 f 401
	20518c	tweog	Verkleidungsblech links für Schlepper mit elektr. Anlaßzündung ab Nr. 78375 . . .	D 1712 f 255
	20518d	twetu	Verkleidungsblech links für Schlepper mit Autokotflügeln ab Nr. 81665	D 1712 f 483
	20518e	twiaz	Verkleidungsblech links ab Schlepper Nr. 77962 mit elektr. Lichtanlage	D 1712 f 194
	20519	twiha	Verkleidungsblech rechts zu 20512b (Für Schlepper mit elektr. Anlaßzündung siehe 23845, 20519b und 20519c. Für Schlepper mit Vorwärmer für dickflüssige Brennstoffe siehe 20519a.)	D 1712 f 193
	20519a	twiju	Verkleidungsblech rechts für Schlepper mit Vorwärmer	D 1712 f 272
	20519b	twion	Verkleidungsblech rechts für Schlepper mit elektr. Anlaßzündung ab Nr. 78375 . . .	D 1712 f 195
	20519c	twiur	Verkleidungsblech rechts für Schlepper mit Autokotflügeln ab Nr. 81665	D 1712 f 484

Historisch Archief Silvolde - Lanz

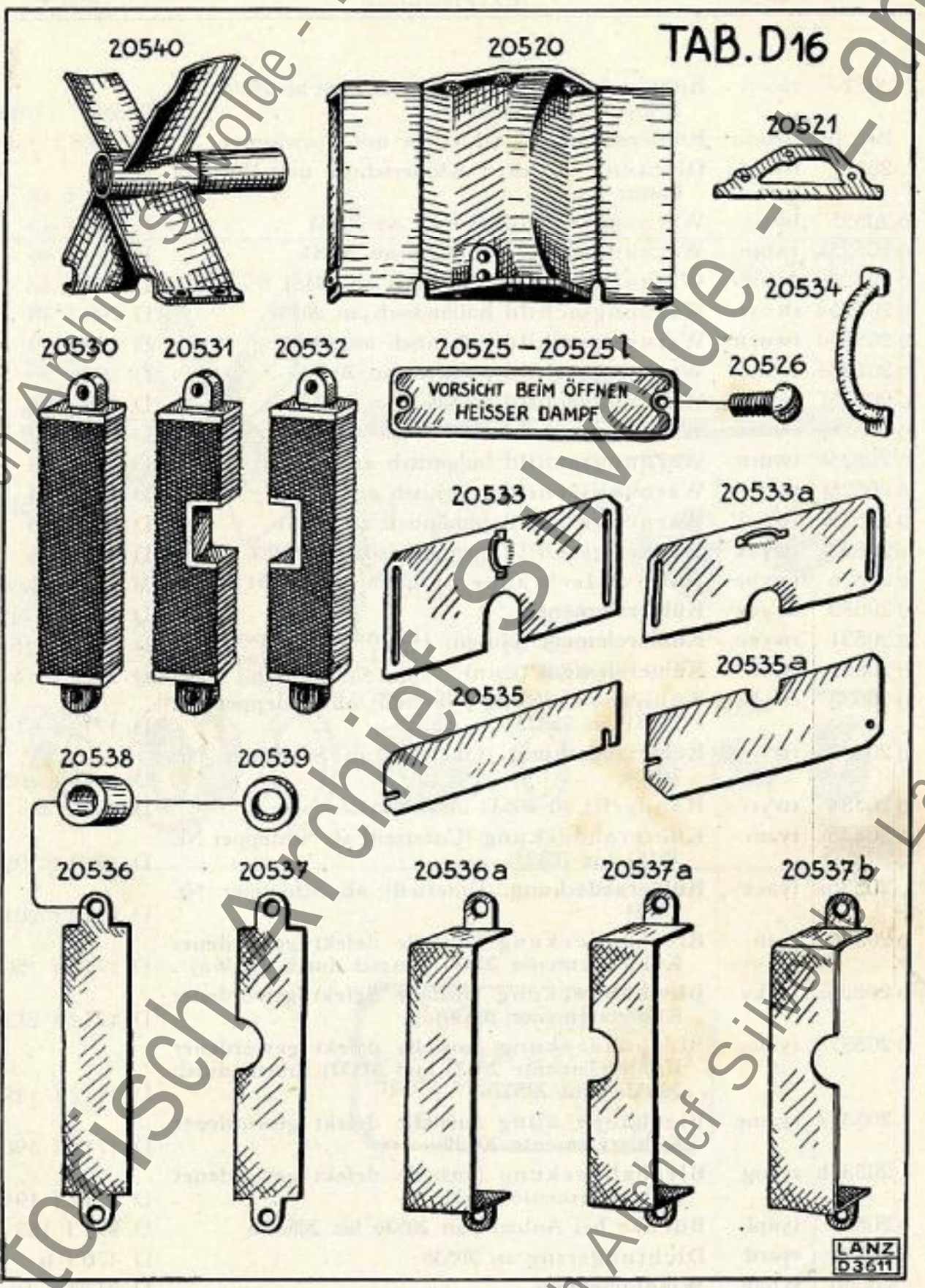

Historisch Archief Sylvolde - Lanz

	Best.-Nr.	Drahtwort	Bezeichnung	Stück-Nr.
	20520	twixo	**Kühlerschutz** (ab Schlepper Nr. 75181 bis 79091 mit 20489 bzw. 20489a)	D 2855 c 188
	20520a	twodu	**Kühlerschutz** für Schlepper mit Vorwärmer	D 2855 f 265
L	20521	twofa	Dichtung zwischen Kühlerschutz und Wasserkasten	D 474 f 48
o	20525	twois	Warnungsschild deutsch an 20481	D 798 f 45
o	20525a	twoje	Warnungsschild englisch an 20481	D 798 f 46
o	20525b	twoub	Warnungsschild französich an 20481	D 798 f 47
o	20525c	twoye	Warnungsschild holländisch an 20481	D 798 f 48
o	20525d	twuen	Warnungsschild italienisch an 20481	D 798 f 49
o	20525e	twuir	Warnungsschild polnisch an 20481	D 798 f 50
o	20525f	twuko	Warnungsschild spanisch an 20481	D 798 f 51
o	20525g	twuox	Warnungsschild tschechisch an 20481	D 798 f 52
o	20525h	twuru	Warnungsschild bulgarisch an 20481	D 798 f 53
o	20525i	twuse	Warnungsschild griechisch an 20481	D 798 f 54
o	20525k	twuxy	Warnungsschild rumänisch an 20481	D 798 f 55
o	20525l	twyax	Warnungsschild portugiesisch an 20481	D 798 f 56
o	20526	twybe	Halbrundschraube zu 20525 bis 205251	M 4×8 DIN 86
L o	20530	twyca	**Kühlerelement**	D 2192 c 14
L o	20531	twyec	**Kühlerelement** (hinten)	Für Ackerschlepper ab Nr. 75181 u. Verkehrsschlepper Nr. 75181 bis 79091 D 2192 c 15
L o	20532	twyif	**Kühlerelement** (vorn)	D 2192 c 16
o	20533	twylu	Kühlerabdeckung (Oberteil) ab Schlepper Nr. 75181 bis 78323	D 1712 f 61
o	20533a	twyol	**Kühlerabdeckung** (Oberteil) ab Schlepper Nr. 78324	D 1712 f 203
o	20534	twyri	Handgriff zu 20533 und 20533a	D 531 f 4
o	20535	tyaas	Kühlerabdeckung (Unterteil) ab Schlepper Nr. 75181 bis 78323	D 1712 f 102
	20535a	tyaex	**Kühlerabdeckung** (Unterteil) ab Schlepper Nr. 78324	D 1712 f 201
o	20536	tyafi	Blechabdeckung (anstelle defekt gewordener Kühlerelemente 20530 (Ersetzt durch 20536a)	D 1712 f 150
o	20536a	tyaky	Blechabdeckung (anstelle defekt gewordener Kühlerelemente 20530)	D 1712 f 213
o	20537	tyalo	Blechabdeckung (anstelle defekt gewordener Kühlerelemente 20531 und 20532) Ersetzt durch 20537a und 20537b	D 1712 f 149
	20537a	tyame	Blechabdeckung (anstelle defekt gewordener Kühlerelemente 20532)	D 1712 f 190
	20537b	tyaog	Blechabdeckung (anstelle defekt gewordener Kühlerelemente 20531)	D 1712 f 191
o	20538	tyapf	Büchse bei Anbau von 20536 bis 20537b	D 351 f 153
L o	20539	tyard	Dichtungsring zu 20538	D 470 f 6
	20540	tybay	**Windflügelbock**	D 2133 c 10

Historisch Archief Sivolde - Lanz

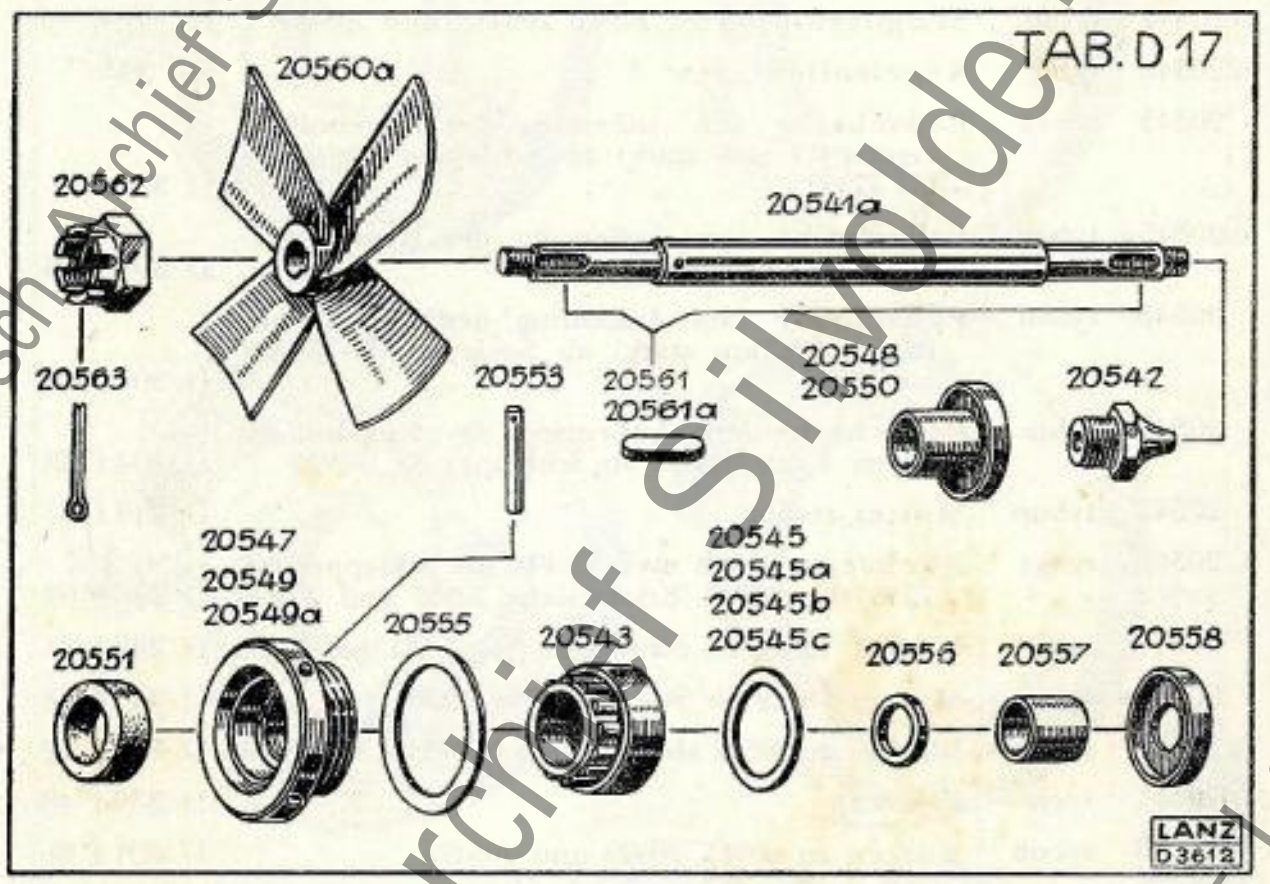

TH. TANGELDER
LOONDORSERIJ
Handel in Landbouw-Machines
SILVOLDE

Historisch Archief Silvolde - Lanz

	Best.-Nr.	Drahtwort	Bezeichnung	Stück-Nr.
	20541a	tybdi	**Welle** bis Schlepper Nr. 81763 (Bei Ersatz für Schlepper Nr. 75181 bis 79814 sind 2 Stück 20561a mitzuliefern)	D 1601 d 462
	20541b	tybed	**Welle** ab Schlepper Nr. 81764 (Bei Ersatz für frühere Schlepper nur mit 20564e) . . .	D 1601 d 602
L o	20542	tybfo	Schmiernippel zu 20541, 20541a und 20541b .	N 791 n 10
L o	20543	tybig	Kegelrollenlager	Ke 304
L	20545	tybke	Paßscheibe (am Außenring des Kegelrollenlagers, 0,1 mm stark) ab Schlepper Nr. 75181 bis 77921	D 304 f 77
L o	20545a	tybom	Paßscheibe (am Außenring des Kegelrollenlagers, 0,3 mm stark)	D 304 f 78
L	20545b	tybsu	Paßscheibe (am Außenring des Kegelrollenlagers, 0,5 mm stark) ab Schlepper Nr. 75181 bis 77921	D 304 f 79
L	20545c	tybta	Paßscheibe (am Außenring des Kegelrollenlagers 1 mm stark) ab Schlepper Nr. 77922 .	D 304 f 88
	20547	tybup	Mutter rechts	D 249 f 32
o	20548	tybyr	Büchse zu 20547 und 20549a ab Schlepper Nr. 75181 bis 80299 (Ersatz siehe 20557 und 20558)	D 356 f 63
	20549	tycaf	Mutter links ab Schlepper Nr. 75181 bis 75380	D 249 f 31
	20549a	tycek	Mutter links ab Schlepper Nr. 75381 . .	D 249 f 33
o	20550	tycin	Büchse zu 20549 ab Schlepper Nr. 75181 bis 75380	D 356 f 62
L	20551	tycja	Filzring	D 339 f 48
o	20553	tycou	Bolzen zu 20547, 20549 und 20549a . . .	D 501 f 86
o	20554	tycux	Sicherungsdraht zu 20553, 1 mm ⌀ . . .	W 28501
L o	20555	tycvo	Dichtung unter 20547, 20549 und 20549a . .	D 482 f 40
	20556	tycwe	Distanzring zu 20548 ab Schlepper Nr. 75381 .	D 321 f 136
	20557	tydan	Büchse zu 20547 und 20549a, ab Schlepper Nr. 80300	D 350 f 151
	20558	tyddy	Teller zu 20557	D 670 f 43
	20560a	tydet	**Windflügel kompl.**	D 2130 c 32
o	20561	tydfe	Keil in 20541 zu 20560, 20564, 20564a und 20564b	A 6×4×25 DIN 496
	20561a	tydho	Keil in 20541a, zu 20560, 20560a und 20564b .	A 4×6×30 DIN 496
o	20562	tydiw	Kronenmutter (R $^3/_8$″) zu 20560 und 20560a .	D 218 n 3
o	20563	tydku	Splint zu 20562	4×35 DIN 94

Historisch Archief Silvolde - Lanz

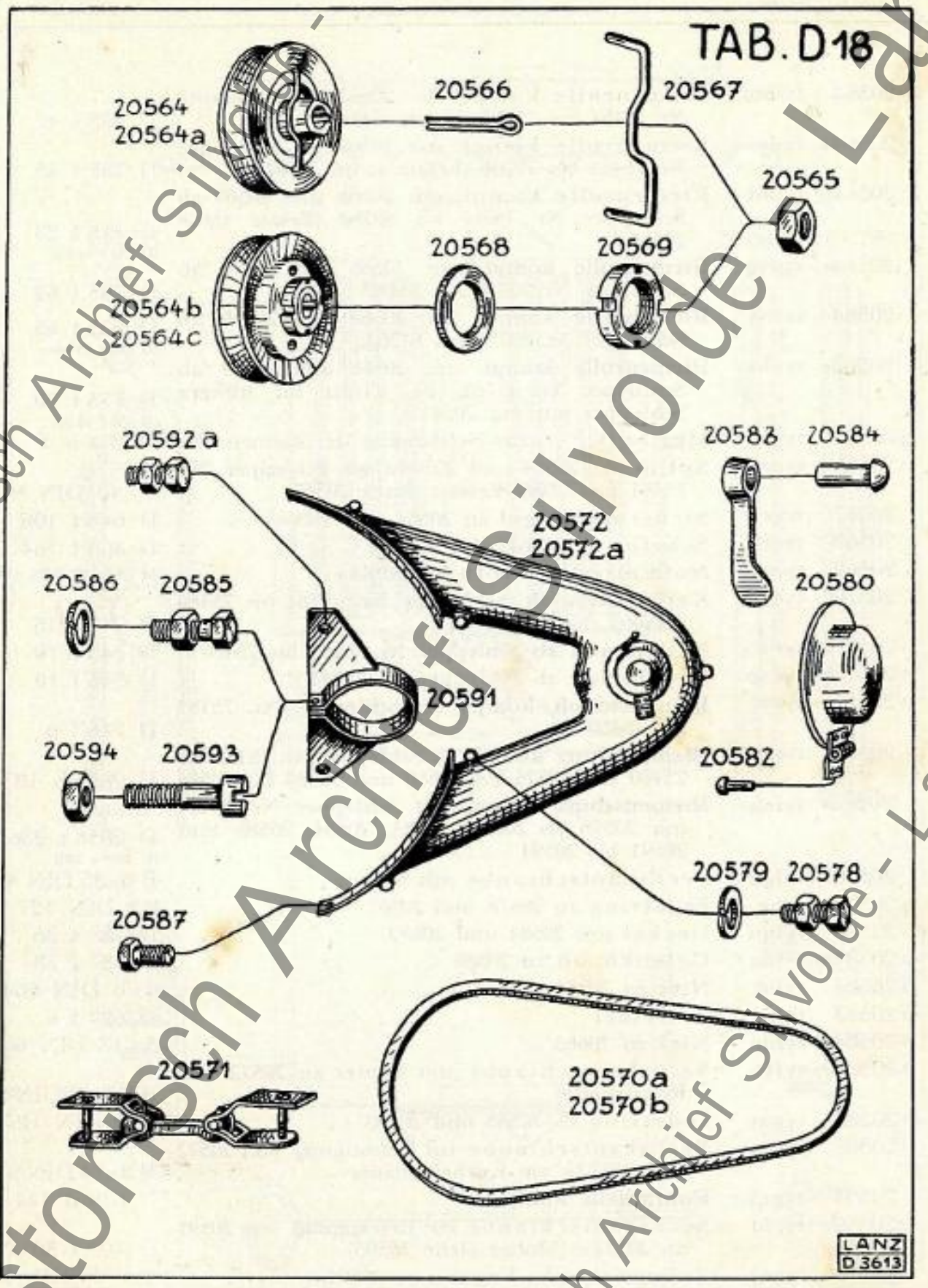

Historisch Archief Silvolde - Lanz

	Best.-Nr.	Drahtwort	Bezeichnung	Stück-Nr.
	20564	tydma	Riemenrolle kompl. mit 20567 ab Schlepper Nr. 75181 bis 75480 (Ersatz siehe 20564c)	D 735 f 42
	20564a	tydoc	Riemenrolle kompl. mit 20567 ab Schlepper Nr. 75481 bis 79766 (Ersatz siehe 20564b)	D 735 f 45
L	20564b	tyduf	Riemenrolle kompl. mit 20568 und 20569 ab Schlepper Nr. 79767 bis 80780 (Ersatz siehe 20564d)	D 735 f 53 (D 735 f 51/52)
L	20564c	tydyg	**Riemenrolle kompl.** mit 20568 und 20569 ab Schlepper Nr. 75181 bis 75480	D 735 f 62
L	20564d	tyeaz	**Riemenrolle kompl.** mit 20568 und 20569 ab Schlepper Nr. 80781 bis 81763	D 735 f 65 (D 735 f 63/64)
L	20564e	tyeha	**Riemenrolle kompl.** mit 20568 und 20569 ab Schlepper Nr. 81764 (Bei Ersatz für frühere Schlepper nur mit 20541b)	D 735 f 70 (D 735 f 64/69)
o	20565	tyeju	Mutter (R $^3/_8$") zur Befestigung der Riemenrolle	D 204 n 4
o	20566	tyend	Splint zu 20564 und 20564a ab Schlepper Nr. 75181 bis 77886 (Ersetzt durch 20567)	4×40 DIN 94
	20567	tyeon	Sicherungsbügel zu 20564 und 20564a	D 648 f 106
	20568	tyerk	Scheibe zu 20564b bis 20564e	D 303 f 164
	20569	tyeur	Nutmutter zu 20564b bis 20564e	M 35×1,5 DIN 1804
	20570	tyevi	Keilriemen ab Schlepper Nr. 75181 bis 75480 (Ersetzt durch 20570a)	D 745 f 15
L o	20570a	tyewy	Keilriemen ab Schlepper Nr. 75181 bis 75480	D 745 f 19
L o	20570b	tyexo	Keilriemen ab Schlepper Nr. 75481	D 745 f 18
L o	20571	tyezt	**Riemenschloß kompl.** ab Schlepper Nr. 75181 bis 75480	D 746 f 6
	20572	tyfaw	**Riemenschutz kompl.** ab Schlepper Nr. 75181 bis 75480 mit 20578 bis 20580 und 20583 bis 20586	D 2855 b 187
	20572a	tyfeb	**Riemenschutz kompl.** ab Schlepper Nr. 75481 mit 20578 bis 20580, 20583, 20584, 20586 und 20591 bis 20594	D 2855 t 236 (D 2855 c 220)
	20578	tyfgu	Sechskantschraube mit Mutter	B 8×35 DIN 418
o	20579	tyfie	Federring zu 20578 und 20587	8,5 DIN 127
o	20580	tyfmi	Deckel mit 20581 und 20582	D 788 t 36
o	20581	tyfna	Gelenkband zu 20580	D 637 f 36
o	20582	tyfok	Niet zu 20581	4×8 DIN 664
o	20583	tyfty	Vorreiber	D 624 f 6
o	20584	tyfun	Niet zu 20583	5×13 DIN 660
o	20585	tyfyo	Sechskantschraube mit Mutter zu 20572 (für Rohrschelle)	B $^3/_8$"×40DIN418
o	20586	tygav	Federring zu 20585 und 20593	10,5 DIN 127
o	20587	tygcy	Sechskantschraube zur Befestigung von 20572 und 20572a am Kurbelgehäuse	M 8×14 DIN 932
	20591	tygea	**Rohrschelle kompl.**	D 639 d 144
	20592a	tygid	Sechskantschraube zur Befestigung von 20591 an 20572a (Mutter siehe 20595)	D 402 f 50
	20593	tygoj	Zylinderkopfschraube zu 20591	$^3/_8$"×30 DIN 65
	20594	tygpi	Mutter zu 20593	$^3/_8$" DIN 555
	20595	tygum	Mutter zu 20592a	B $^3/_8$" DIN 555

Historisch Archief SIVolde - Lanz

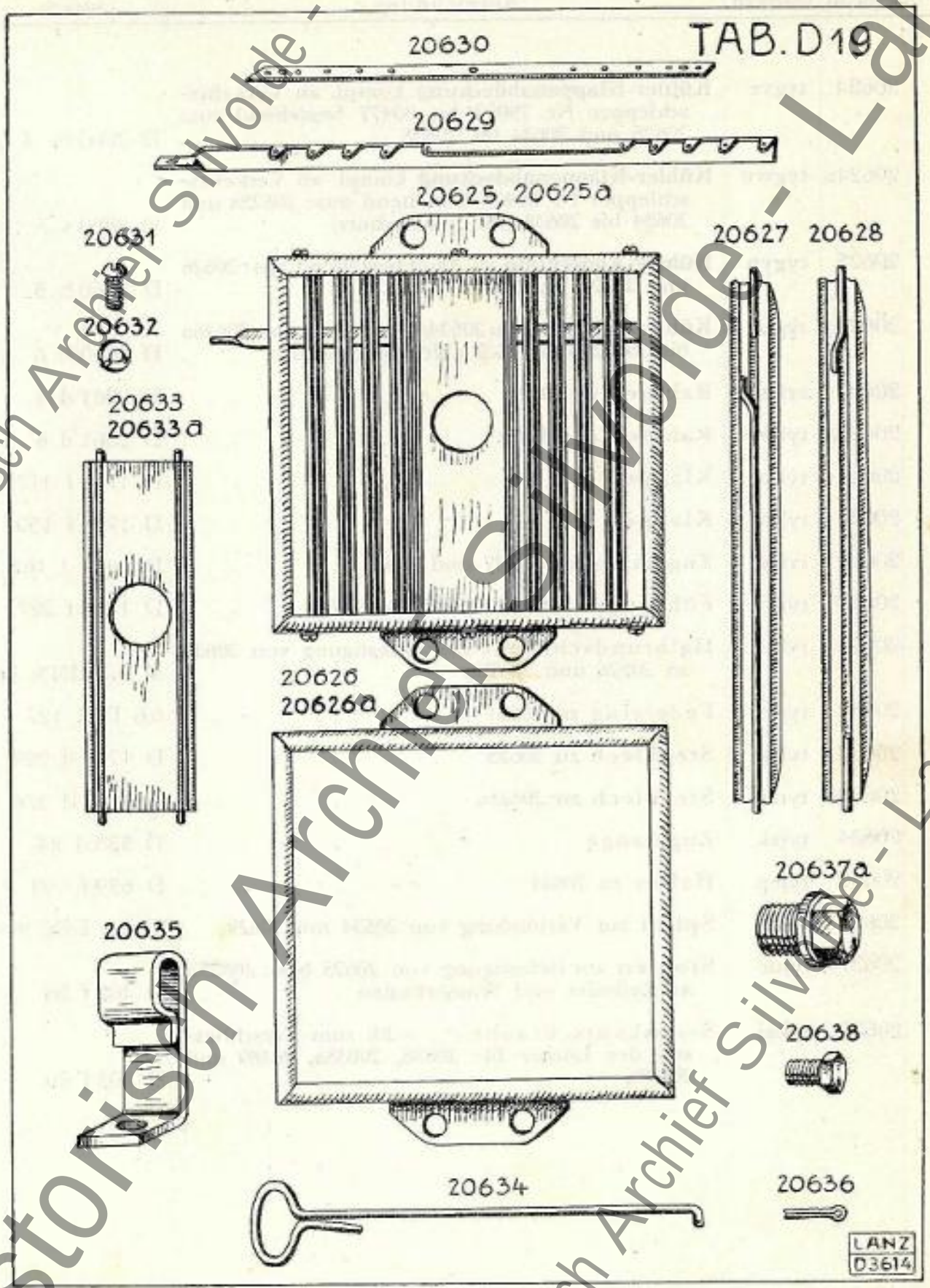

Historisch Archief Silvolde - Lanz

Best.-Nr.	Drahtwort	Bezeichnung	Stück-Nr.
20624	tygve	**Kühler-Klappenabdeckung** kompl. ab Verkehrsschlepper Nr. 79092 bis 80477 bestehend aus: 20625 und 20634 bis 20638	D 2860 bs 4
20624a	tygwu	**Kühler-Klappenabdeckung** kompl. ab Verkehrsschlepper Nr. 80478 bestehend aus: 20625a und 20634 bis 20638 (für Staubschutz) . . .	D 2860 s 7
20625	tygyn	**Kühler-Abdeckung** zu 20624 bestehend aus: 20626 und 20627 bis 20633	D 2860 b 5
20625a	tygzo	**Kühlerabdeckung** zu 20624a bestehend aus: 20626a bis 20632 und 20633a (für Staubschutz) . .	D 2860 b 6
20626	tyhar	Rahmen zu 20625	D 2861 d 4
20626a	tyhew	Rahmen zu 20625a	D 2861 d 6
20627	tyhiz	Klappe	D 1712 f 177
20628	tyhof	Klappe	D 1712 f 159
20629	tyics	Zugstange zu 20627 und 20628 . . .	D 1605 d 167
20630	tyiff	Führungsleiste zu 20627 und 20628 . . .	D 1718 f 227
20631	tyill	Halbrundschraube zur Befestigung von 20630 an 20626 und 20626a	M 6×8 DIN 86
20632	tyint	Federring zu 20631	6,6 DIN 127
20633	tyira	Stegblech zu 20625	D 1712 d 229
20633a	tyixe	Stegblech zu 20625a	D 1712 d 276
20634	tyjak	Zugstange	D 538 d 24
20635	tyjep	Halter zu 20634	D 639 f 199
20636	tyjoz	Splint zur Verbindung von 20634 mit 20629 .	2 × 15 DIN 94
20637a	tyjuc	Stopfen zur Befestigung von 20625 bzw. 20625a an Zylinder und Wasserkasten	D 402 f 56
20638	tykaj	Sechskantschraube ($^3/_8$" × 20) zum Verschliessen der Löcher für 20038, 20038a, 20489 und 20489a	D 402 f 50

Historisch Archief Silvolde - Lanz

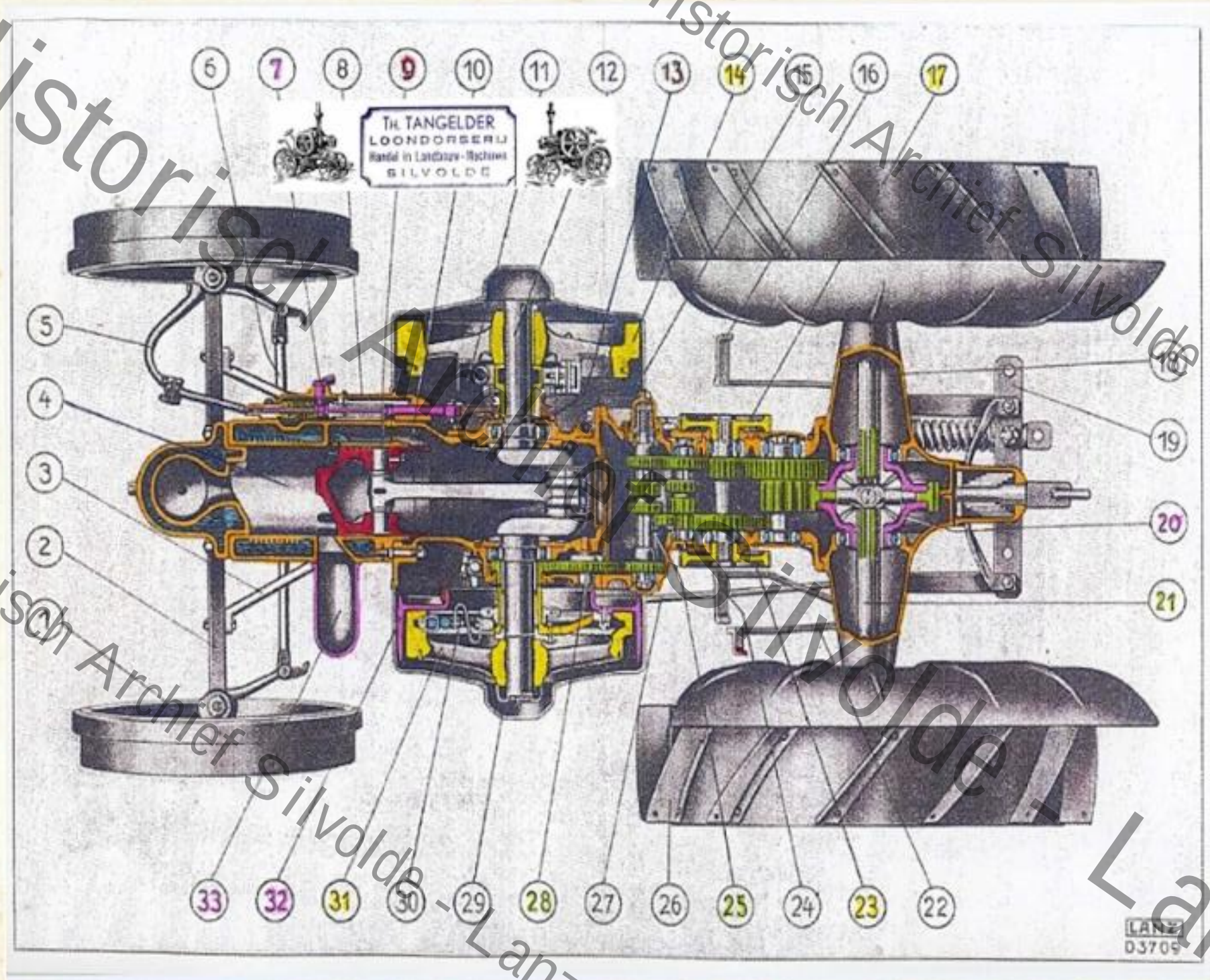

Historisch Archief Silvolde - Lanz

	Best.-Nr.	Drahtwort	Bezeichnung	Stück-Nr.
			Sicherheitskupplung siehe 20799 bis 20947	
o	20750	tyxry	**Kupplung kompl.** (mit Scherbolzen) ab Schlepper Nr. 76181 bis 76280, bestehend aus: 20751 bzw. 20751a, 20752, 20753 bis 20762, 20763b bis 20772, 20778a, 20783, 20784, 20786 bis 20792 und 20210 bis 20213 (Ersetzt durch Kupplung 20960) .	D 3140 s 6 (D 3140 b 16)
o	20751	tyxsi	**Riemenscheibe** 170 mm breit bis Schlepper Nr.	D 732 c 67
	20751a	tyxto	Riemenscheibe 190 mm breit bis Schlepper Nr. . . . . (hierzu ist Auspuffkrümmer 20660b und Rohrschelle 20657a nötig)	D 732 c 87
	20751b	tyxue	**Riemenscheibe** 170 mm breit ab Schlepper Nr.	D 732 c 81
	20751c	tyxyf	Riemenscheibe 190 mm breit ab Schlepper Nr. . . . . (hierzu ist Auspuffkrümmer 20660b und Rohrschelle 20657a nötig)	D 732 c 86
L o	20752	tyzac	Bolzen zur Befestigung von 20792 an 20751 bzw. 20751a	D 30 f 29
	20752a	tyzeh	Bolzen zur Befestigung von 20792a an 20751b bzw. 20751c (bis Schlepper Nr. 81823) Ersetzt durch 20752b	D 30 f 33
L	20752b	tyzik	Bolzen zur Befestigung von 20792a bzw. 20792b an der Riemenscheibe ab Schlepper Nr. 81824 (Ersatz für 20752a)	D 30 f 38
o	20753	tyzor	Kerbstift zu 20752, 20752a und 20752b . .	N 529 n 47
o	20754	uabaz	Kronenmutter zu 20752, 20752a und 20752b .	3/4" DIN 935
o	20755	uabha	Splint zu 20754	4×40 DIN 94
	20756	uabju	**Armkreuz**	D 786 d 93
o	20757	uabon	Senkschraube (3/8"×65) zur Befestigung von 20756	D 112 f 21
o	20758	uabur	Kronenmutter zu 20757	5/8" DIN 935
o	20759	uabvi	Splint zu 20758 und 20791	4×35 DIN 94
o	20762	uabwy	Büchse zu 20756	D 357 c 14
	20763	uabxo	Scherbolzen in 20756 (10,5 mm Scher ⌀) (Ersetzt durch 20763a)	D 509 f 157
	20763a	uabys	Scherbolzen in 20756 (11,5 mm Scher ⌀) (Ersetzt durch 20763b)	D 509 f 180
L o	20763b	uacaw	Scherbolzen in 20756 (11,5 mm Scher ⌀) .	D 509 f 182
o	20764	uaceb	Splint zu 20763, 20763a und 20763b . . .	3×40 DIN 94
o	20765	uacgu	Sicherungsdraht zu 20763, 20763a und 20763b	1,5 ⌀ 150 lg.
			(Büchse für ausgeschlagenes Loch zum Scherbolzen siehe 26200)	
L	20766	uacie	**Zahnrad** auf 20762 (z = 30)	D 765 d 217
o	20768	uacmi	Gewindestift zu 20766	3/8"×18 DIN 416
o	20769	uacna	Scheibe zwischen 20756 und 20766 . . .	D 303 f 102
o	20770	uacok	Gleitfeder (Keil) auf 20756	D 559 f 3
	20771	uacty	Senkschraube (3/8"×12) zu 20770	D 112 f 9

Historisch Archief Sivorde - Lanz

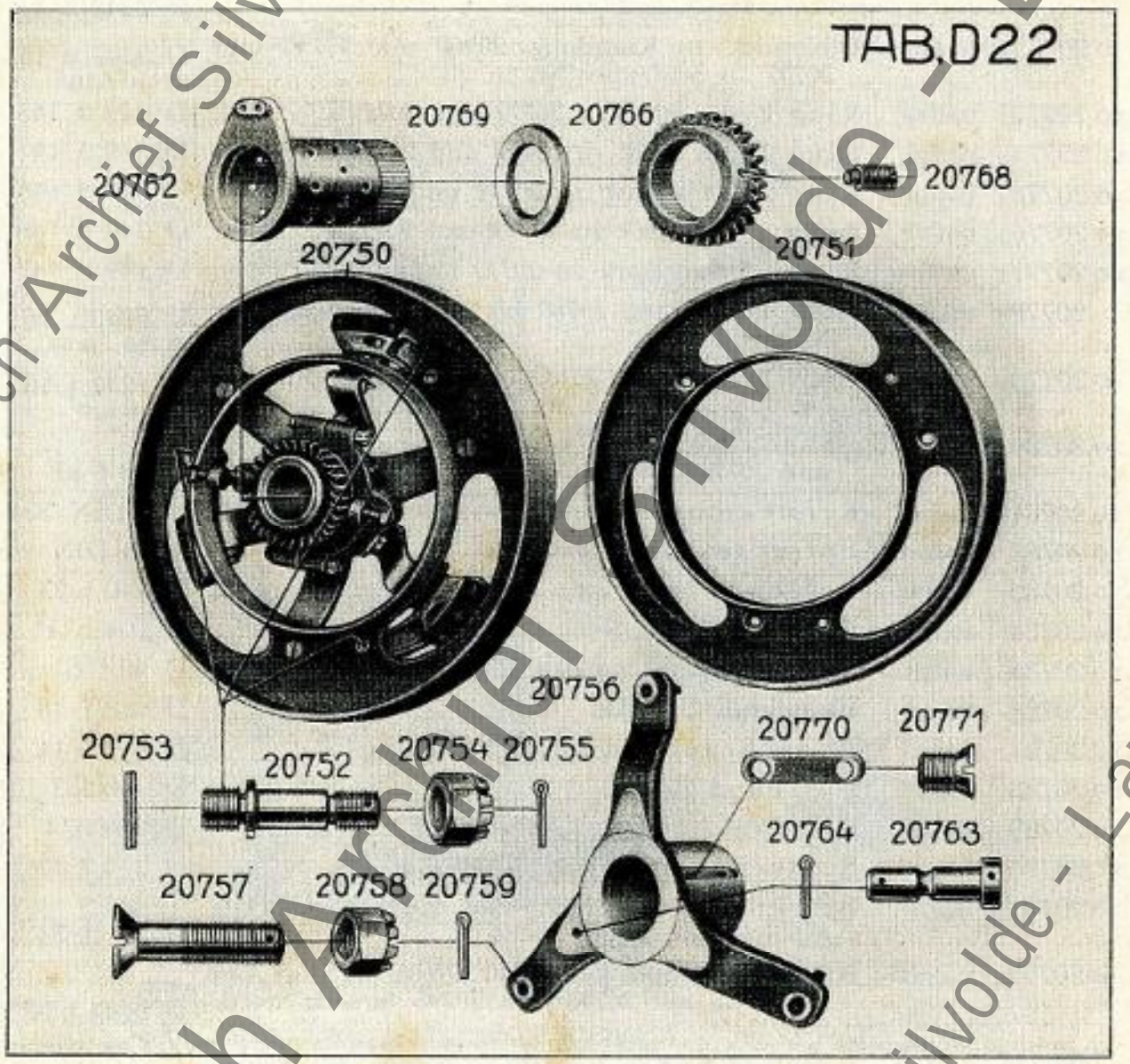

Historisch Archief Silvolde - Lanz

	Best.-Nr.	Drahtwort	Bezeichnung	Stück-Nr.
o	20772	uacun	**Gleitstück** zu Kupplung 20750	D 2242 d 7
L o	20772a	uadav	**Gleitstück** zu Kupplung 20960 ab Schlepper Nr. . . . bis	D 2242 d 11
L o	20772b	uadcy	**Gleitstück** zu Kupplung 20960 mit 20796 und 20797 ab Schlepper Nr.	D 2242 d 15 (D 2242 d 14)
Lxo	20773a	uadea	Ring 2 mm stark zu 20772 und 20772a . .	D 349 d 143
Lxo	20774a	uadid	Ring 2 mm stark zu 20772 und 20772a . .	D 349 d 144
Lxo	20775a	uadpi	Ring 2,5 mm stark zu 20772 und 20772a . .	D 349 d 145
Lxo	20776a	uadve	Ring 3 mm stark zu 20772 und 20772a . .	D 349 d 146
Lxo	20777a	uadwu	Ring 3,5 mm stark zu 20772 und 20772a . .	D 349 d 147
L	20778a	uadyn	**Muffe kompl.** mit 20780 bis 20782 bis Schlepper Nr.	D 2243 t 16 (D 2243 13/14)
L o	20778b	uadzo	**Muffe kompl.** mit 20780 bis 20782 ab Schlepper Nr.	D 2243 t 18 (D 2243 f 17)
xo	20780	uafeu	Paßschraube ($^1/_2$"×16 ⌀ 118 lang) zu 20778a und 20778b	D 93 f 37
xo	20781	uafix	Kronenmutter zu 20780	$^1/_2$" DIN 534
xo	20782	uafod	Splint zu 20781	3×28 DIN 94
L o	20783	uafra	Bolzen in Muffe	D 140 f 23
Lxo	20784	uafug	Gegenmutter (R $^1/_2$") zu 20783	D 204 n 11
Lxo	20785	uafvy	Sechskantschraube (R $^1/_2$"×40) in 20783 .	D 42 f 6
Lxo	20786	uafxe	**Kupplungs S Feder**	D 668 f 18
Lxo	20787	uafzi	Augschraube in 20786	D 614 f 14
Lxo	20788	uagak	Bolzen in 20786	D 140 f 3
Lxo	20789	uagep	Gegenmutter (R $^3/_8$") zu 20787 und 20788 .	D 204 n 4
Lxo	20790	uaggi	Sicherungsblech zu 20789	D 344 f 15
Lxo	20791	uagit	Bolzen in Gleitstück und Kupplungsbacken (Splint siehe 20759)	D 501 f 54
L o	20792a	uagno	**Kupplungsbacken kompl.** zu 20960a, bis Schlepper Nr. 81823 mit 20793b bis 20795 (ersetzt durch 20792b)	D 2241 t 32 (D 2241 d 31)
L o	20792b	uagoz	**Kupplungsbacken kompl.** zu 20960a bis 20960c ab Schlepper Nr. 81824 mit 20793b und 20794	D 2241 d 46 (D 2241 d 45)
Lxo	20793b	uaguc	Kupplungsbelag ab Schlepper Nr. . . . . (Ersatz für 20793 und 20793a)	D 2761 f 45
Lxo	20794	uagvu	Niet zu 20793b	6×40 DIN 664
L o	20795	uagxa	Büchse zu 20792a	D 351 f 175
L o	20796	uagyd	Belag zu 20772b und 20811a	D 2761 f 46
L o	20797	uagze	Aluminiumniet zur Befestigung von 20796 .	5×20 DIN 664
	20798	uahis	Schmiernippel zu den Kupplungsbacken (bei 22/38 PS Ackerbulldog ab Nr. 81619) .	N 791 n 12

Fortsetzung für Kupplung mit Scherbolzen siehe ab Nr. 20860

Historisch Archief Silvolde - Lanz

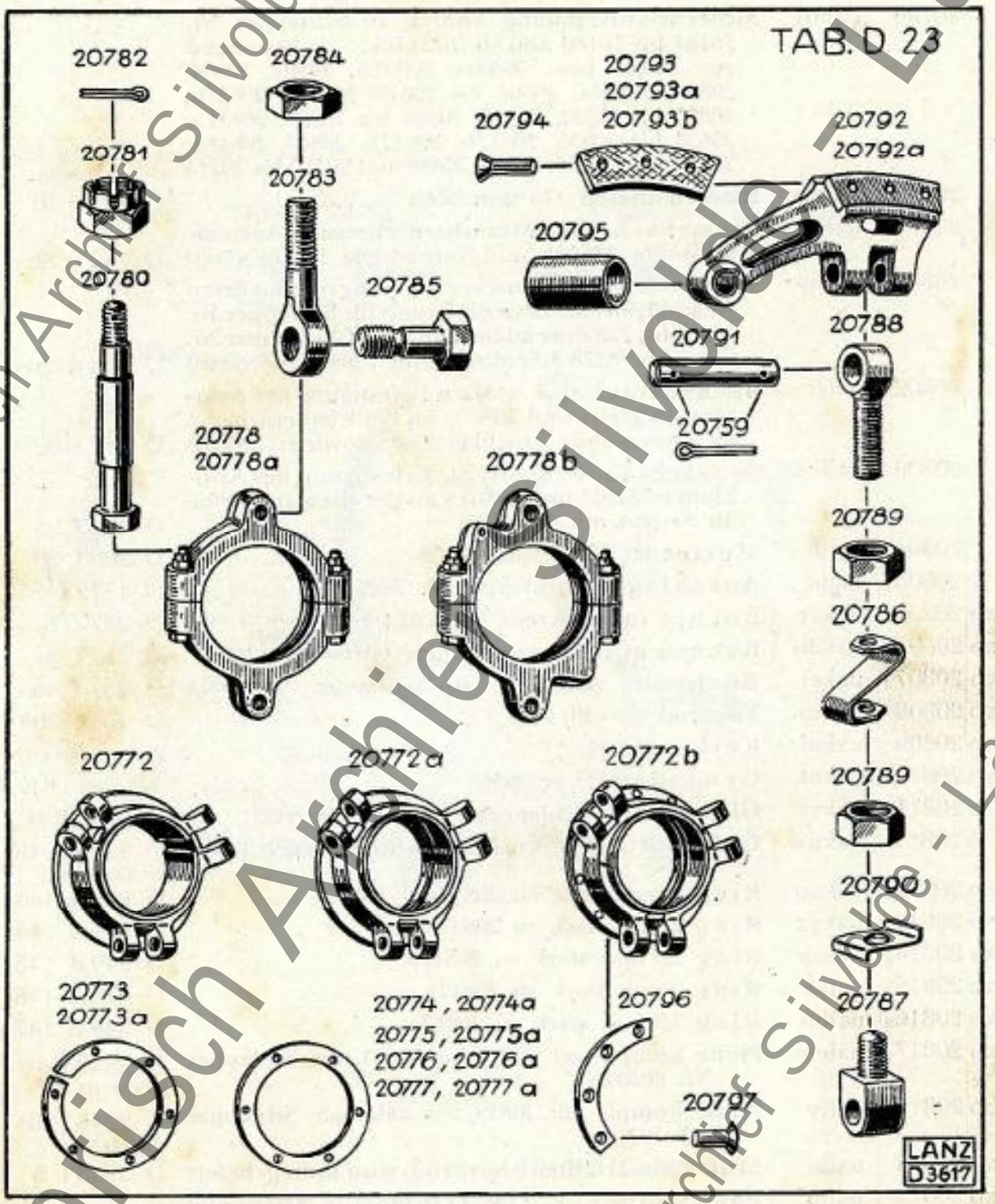

Historisch Archief Silvolde - Lanz

	Best.-Nr.	Drahtwort	Bezeichnung	Stück-Nr.
			Kupplung mit Scherbolzen siehe 20750 und 20960	
	20799	uahoy	**Sicherheits-Kupplung kompl.** ab Schlepper Nr. 75181 bis 76180 und ab 76281 bis. . . . bestehend aus: 20800 bzw. 20800a, 20801b, 20802, 20804, 20806, 20807a, 20808 bis 20810, 20811a, 20817b, 20820 bis 20822, 20823, 20825 bis 20830, 20831a, 20834 bis 20836, 20837b, 20842b, 20847, 20848a, 20849a bis 20854, 20855, 20858 und 20210 bis 20213	D 3140 s 21 (D 3140 b 21/22)
	20800	uahub	**Riemenscheibe** 170 mm breit	D 732 c 81
	20800a	uahyc	Riemenscheibe 190 mm breit (Hierzu ist Auspuffkrümmer 20660b und Rohrschelle 20657a nötig)	D 732 c 86
	20801b	uajau	**Armkreuz** zur Riemenscheibe mit angeschmiedeten Anschlägen (Bei Ersatzlieferung für Schlepper Nr. 75181 bis 75896 ist außerdem eine, f. Schlepper Nr. 75897 bis 78278 3 Senkschrauben 20802 zu liefern)	D 786 d 104
	20802	uajez	Senkschraube ($^5/_8$"×48) zur Befestigung des Armkreuzes 20801 und 20801a an der Riemenscheibe an Armen ohne Anschlag 20805, sowie zu 20801b	D 112 f 22
	20803	uajic	Senkschraube $^5/_8$"×54) zur Befestigung des Armkreuzes 20801 und 20801a an der Riemenscheibe an Armen mit Anschlag	D 112 f 23
	20804	uajoi	Mutter zu 20802 und 20803	D 203 f 29
	20805	uajul	Anschlag bis Schlepper Nr. 78278	D 1719 f 15
Lxo	20806	uakae	Büchse in Armkreuz (außen) | ab Schlepper Nr. 75181 bis 80875 (Ersatz siehe 20807a)	D 357 f 6
Lxo	20807	uakdo	Büchse in Armkreuz (innen) |	D 357 f 8
Lxo	20807a	uakej	Büchse in Armkreuz ab Schlepper Nr. 80876	D 357 f 46
Lxo	20808	uakim	**Zahnrad** (z – 30)	D 765 f 209
Lxo	20809	uakni	Keil zu 20808	A 12×8×60 DIN 496
xo	20810	uakot	Gewindestift zu 20808	$^3/_8$"×14 DIN 416
L o	20811	uaksa	**Gleitstück** ab Schlepper Nr. 75181 bis 80301 .	D 2242 d 8
L o	20811a	uakuw	**Gleitstück** mit 20796 u. 20797 ab Schlepper Nr. 80302	D 2242 d 13 (D 2242 d 12)
Lxo	20812a	uakxu	Ring 2 mm stark zu 20817a	D 349 d 143
Lxo	20813a	uakyx	Ring 2 mm stark zu 20817a	D 349 d 144
Lxo	20814a	uakzy	Ring 2,5 mm stark zu 20817a	D 349 d 145
Lxo	20815a	ualah	Ring 3 mm stark zu 20817a	D 349 d 146
Lxo	20816a	ualbo	Ring 3,5 mm stark zu 20817a	D 349 d 147
Lxo	20817a	ualem	**Muffe kompl.** mit 20819 bis 20821, bis Schlepper Nr. 80301	D 2243 t 16 (D 2243 f 13/14)
L o	20817b	ualfy	**Muffe kompl.** mit 20819 bis 20821 ab Schlepper Nr. 80302	D 2243 t 18 (D 2243 f 17)
xo	20818	ualhi	Muffe (aus 2 Hälften bestehend) wird nicht geliefert	D 2243 f 5
xo	20819	ualip	Paßschraube ($^1/_2$"×16⌀×118 lang) zu 20817a und 20817b	D 93 f 37
xo	20820	ualle	Kronenmutter zu 20819, 20837a, 20837b . .	$^1/_2$" DIN 534
xo	20821	ualmu	Splint zu 20820	3×28 DIN 94
L o	20822	ualow	Bolzen in Muffe	D 140 f 23
Lxo	20823	ualuz	Gegenmutter (R $^1/_2$") zu 20822	D 204 n 11
Lxo	20824	ualya	Sechskantschraube (R $^3/_8$"×40) zu 20822 .	D 42 f 6

Historisch Archief Silvolde - Lanz

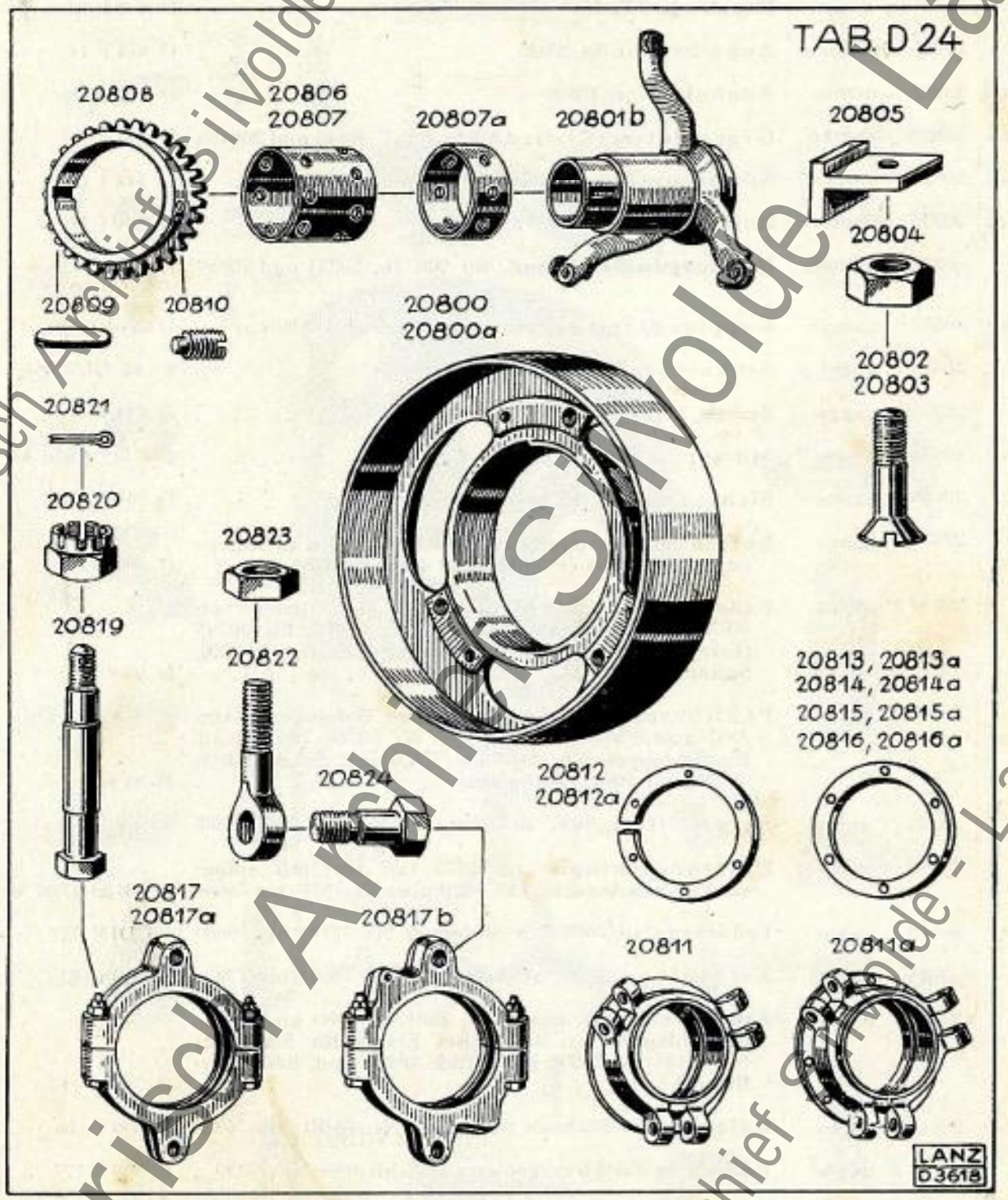

Historisch Archief Sliivolde - Lanz

	Best.-Nr.	Drahtwort	Bezeichnung	Stück-Nr.
Lxo	20825	uamai	**Kupplungs-S-Feder**	D 668 f 18
xo	20826	uamen	Augschraube in 20825	D 614 f 14
Lxo	20827	uamir	Augbolzen in 20825	D 140 f 3
Lxo	20828	uamko	Gegenmutter (R 3/8") zu 20826, 20827, 20848 und 20848a	D 204 n 4
Lxo	20829	uamox	Sicherungsblech zwischen 20826 und 20828	D 344 f 15
xo	20830	uamru	Bolzen in 20811, 20811a, 20831a	D 501 f 54
L	20831 a	uamse	**Kupplungsbacken kompl.** mit 20832b, 20833 und 20859	D 2241 d 30 (D 2241 d 29)
Lxo	20832 b	uamyb	Kupplungsbelag (Ersatz für 20832 und 20832 a)	D 2761 f 45
L	20833	uanef	Senkniet zu 20832 b	6×40 DIN 664
	20834	uangy	Zunge in 20831a	D 644 f 14
	20835	uanne	Mutter zu 20834	BR ½" DIN 431
	20836	uanus	Sicherungsblech zu 20835	D 344 f 29
	20837	uanyt	Bolzen zur Befestigung von 20831 an 20842a ab Schlepper Nr. 75181 bis 77836 (Ersetzt durch 20837b)	D 502 f 101
L	20837 a	uanzu	Paßschraube (½" × 68, 20 ⌀) zur Befestigung von 20831a an 20842a ab Schlepper Nr. 77837 bis 80785 (Ersatz siehe 20837 b). Kronenmutter siehe 20820, Splint siehe 20821	D 94 f 55
L	20837 b	uapal	Paßschraube (½" × 68, 20 ⌀) zur Befestigung von 20831a an 20842 b ab Schlepper Nr. 80786. (Bei Ersatz für Schlepper Nr. 75181 bis 77836 je 1 Stück 20858, 20820 und 20821 mitliefern)	D 94 f 61
	20838	uapco	Kegelstift zu 20837 ab Schlepper Nr. 75181 bis 75680	4×45 DIN 1
	20839	uaper	Halbrundschraube zu 20837 (an Arm mit aufgeschweißtem Anschlag) ab Schlepper Nr. 75181 bis 75680	M 6×20 DIN 86
	20840	uapiu	Federring zu 20839 ab Schlepper Nr. 75181 bis 75680	6,6 DIN 127
	20841	uapli	Kerbstift zu 20837 ab Schlepper Nr. 75681 bis 77836	N 529 n 43
	20842 b	uapmy	**Armkreuz kompl.** mit 20857, 20843a, 20844 und 20846, ab Schlepper Nr. 80681 (Bei Ersatz für Schlepper Nr. 75181 bis 75896 je 2 Stück 20805 und 20803 mitliefern)	D 786 d 117
	20843	uapoa	Bolzen zu 20842b ab Schlepper Nr. 75181 bis 76328	D 509 f 166
	20843 a	uapud	Bolzen in 20842b eingenietet ab Schlepper Nr. 76329	D 509 f 177
	20844	uarax	Anschlag an 20842 b geschweißt	D 370 f 154
L	20846	uarbe	**Puffer** in 20844	D 1766 f 1
L	20847	uarca	Augbolzen	D 140 f 43
	20848	uarec	Federkern in 20847 ab Schlepper Nr. 75181 bis 76280	D 676 f 5
	20848 a	uarhy	Federkern in 20847 ab Schlepper Nr. 76281	D 676 f 6

Historisch Archief Silvolde - Lanz

TAB.D25

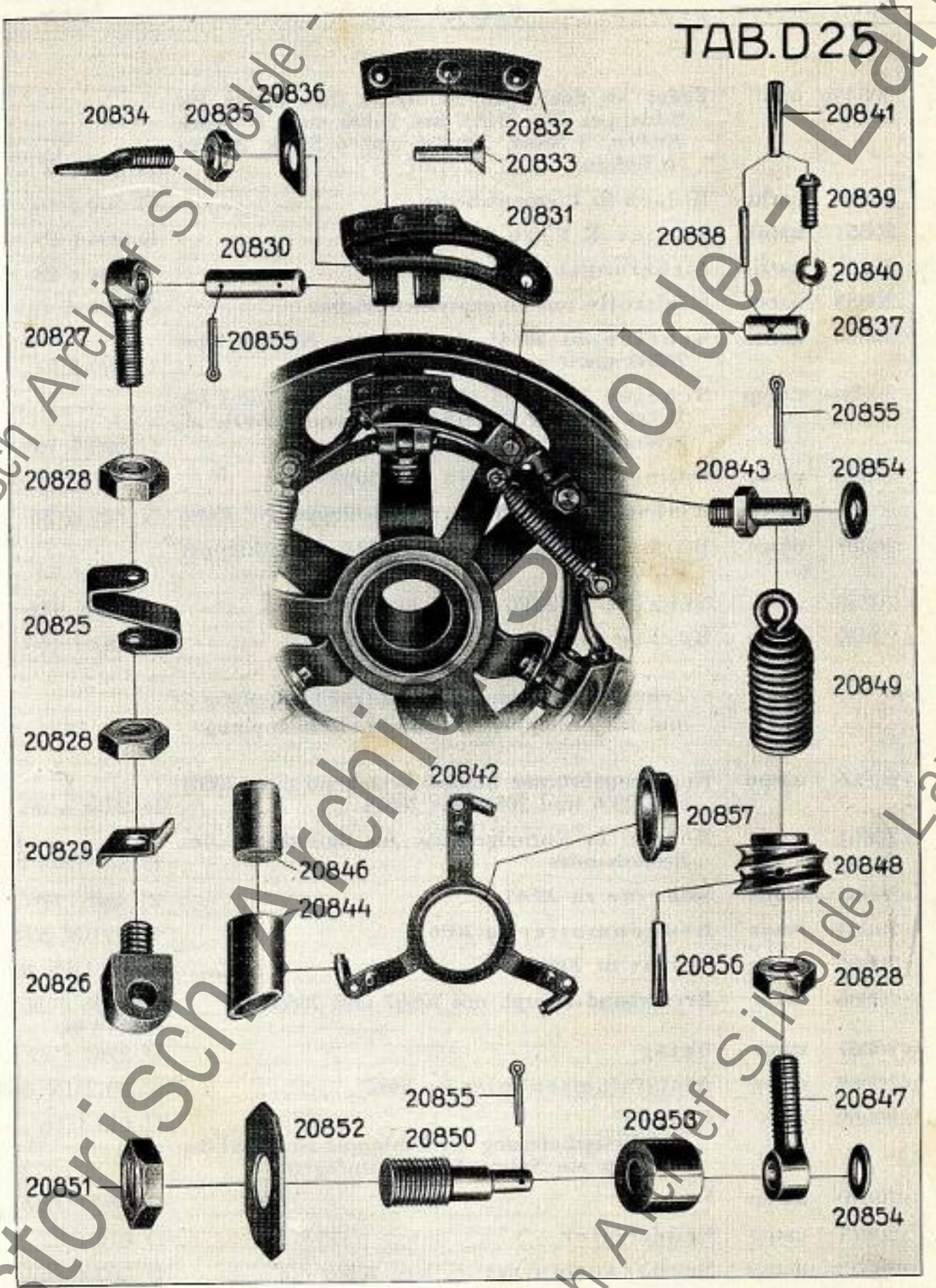

TH. TANGELDER
LOONDORSERW
Handel in Landbouw-Machines
SILVOLDE

	Best.-Nr.	Drahtwort	Bezeichnung	Stück-Nr.
L	20849b	uarif	**Feder** ab Schlepper Nr. 81728 (Bei Ersatz für Schlepper Nr. 75181 bis 76280 sind 3 Stück 20849b, 3 Stück 20848a und 6 Stück 20854a zu liefern)	D 656 f 9
	20850	uarlu	Bolzen in Riemenscheibe	D 509 f 165
	20851	uarol	Mutter (R 1″) zu 20850	D 204 f 29
L	20852	uarri	Sicherungsblech zu 20851	D 344 f 28
	20853	uarst	Gleitrolle mit eingepreßter Büchse . . .	D 321 d 131
	20854	uaruo	Scheibe zu 20843 ab Schlepper Nr. 75181 bis 76280 sowie zu 20843a und 20850 . . .	D 301 f 51
	20854a	uaryp	Scheibe zu 20843 ab Schlepper Nr. 76281 bis 76328 und bei Ersatzlieferung von 20849b ab Schlepper Nr. 75181 bis 76280	D 303 f 160
	20855	uasag	Splint zu 20854, 20854a und 20830 . . .	4×35 DIN 94
	20856	uasel	Kerbstift zum Federkern ab Schlepper Nr. 75986	N 529 n 36
L	20857	uasge	Büchse in 20842a und 20842b ab Schlepper Nr. 76281	D 330 f 74
	20858	uasio	Scheibe zu 20837a und 20837b	14 DIN 126
L	20859	uasov	Büchse zu 20831a	D 351 f 160
			Teile für Schlepper mit Sicherheitskupplung und für Schlepper mit Scherbolzenkupplung	
o	20860	uaspu	**Kupplungsbremse kompl.** bestehend aus: 20861 bis 20866 und 20869 bis 20874	D 2756 s 30
o	20861	uasti	Bolzen in Kurbelgehäuse zur Befestigung des Bremsbandes	D 507 f 43
o	20863	uasuy	Scheibe zu 20861	21 DIN 126
o	20864	uasyz	Kronenmutter zu 20861	3/4″ DIN 534
o	20865	uatab	Splint zu 20864	4×40 DIN 94
o	20866	uatbi	**Bremsband kompl.** mit 20867 und 20868 . .	D 2756 d 26 (D 2756 d 28)
o	20867	uatce	Belag	D 2761 f 27
o	20868	uateg	Aluminiumsenkniet zu 20867	6×20 DIN 664
o	20869	uatly	Gabel . . . . . (Bei Ersatzlieferung für Schlepper Nr. 75181 bis 76500 ist ein Splint 20874 beizufügen)	D 611 f 16
o	20870	uatop	Feder	D 650 f 159
o	20871	uatpo	Federteller	D 670 f 37
o	20872	uatwa	Sechskantmutter (5/8″) zu 20869 . . .	D 203 f 15
o	20873	uatyu	Bolzen in 20869	D 501 f 83
o	20874	uavad	Splint zu 20873 und 29869	4×28 DIN 94

Historisch Archief Silvolde - Lanz

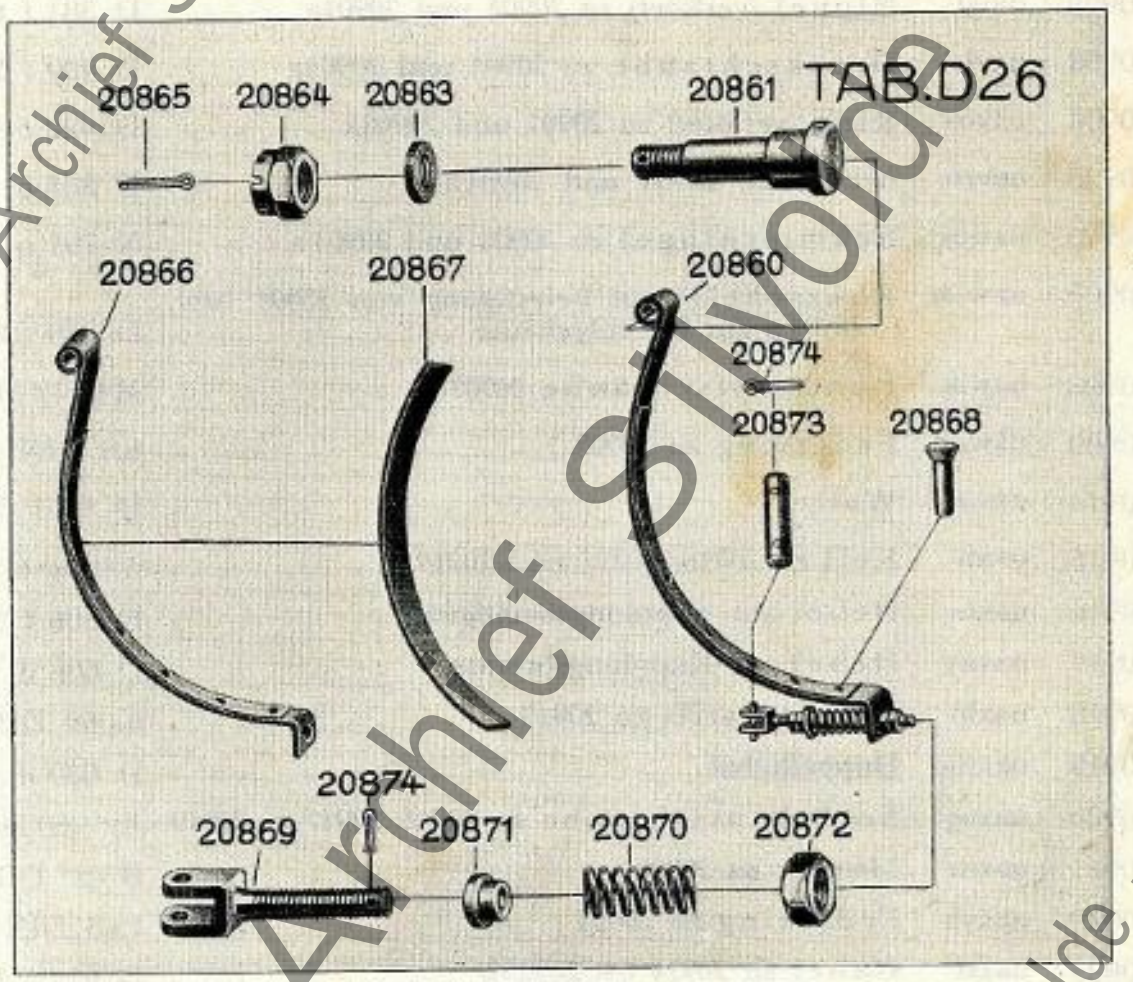

Historisch Archief Silvolde - Lanz

	Best.-Nr.	Drahtwort	Bezeichnung	Stück-Nr.
Lxo	20901	uavfu	**Metallschlauch kompl.** ab Schlepper Nr. 75181 bis . . . zu 20778, 20778a, 20817 und 20817a mit 20902 bis 20904	D 497 f 1
L	20901a	uavhe	**Metallschlauch kompl.** ab Schlepper Nr. 80226 zu 20778b und 20817b mit 20902 bis 20904	D 497 f 4
xo	20902	uavil	Nippel (verlötet) zu 20901 und 20901a . .	D 381 f 6
xo	20903	uavla	Druckschraube zu 20901 und 20901a . .	D 409 f 31
xo	20904	uavos	Ring (verlötet) zu 20901 und 20901a . . .	D 422 f 12
xo	20905	uavro	Muffe zu 20901 und 20901a	N 384 **n 2**
xo	20906	uawac	Schmiernippel zu 20901 und 20901a . .	N 791 n 10
o	20907	uaweh	Rohrschelle zur Befestigung von 20901 bzw. 20901a am Kurbelgehäuse	D 639 f 80
o	20908	uawik	Rundkopfschraube 20907	M 6×12 DIN 86
o	20909	uawor	Federring zu 20908	6,6 DIN 127
o	20914	uaxas	Welle	D 1601 d 330
o	20915	uaxfi	Keil zu 20916, 20917 und 20919	A 10×8×40 DIN 496
o	20916	uaxia	Hebel zur Kupplungsbetätigung	D 606 f 24
o	20917	uaxky	Hebel zur Kupplungsbremse	D 606 d 31
	20918	uaxlo	Zylinderstift zu 20919	6×60 DIN 7
	20919	uaxme	**Doppelhebel**	D 630 d 19
o	20920	uaxog	Sechskantschraube zu 20916, 29917 u. 20919	1/2″×60 DIN 601
o	20921	uaxtu	Mutter zu 20920	B 1/2″ DIN 555
o	20922	uaxyk	Federring zu 20921	13,5 DIN 127
o	20923	uazaf	Gabel zu 20924 bis 20925b	D 612 f 19
	20924	uazci	**Zugstange** zum Einkuppeln (Bei Schleppern mit Hinterradbremse siehe 25276)	D 1605 f 118
	20924a	uazek	**Zugstange** zum Einkuppeln für 24/40 PS und 22/38 PS Ackerbullbog	D 1605 f 195
o	20925	uazin	**Zugstange** zum Auskuppeln (Bei Schleppern mit Hinterradbremse siehe 25275)	D 1605 f 119
	20925a	uazja	**Zugstange** zum Auskuppeln für 24/40 PS und 22/38 PS Ackerbulldog	D 1605 f 194
	20925b	uazou	**Zugstange** zum Auskuppeln für Schlepper mit Auspuff nach unten	D 1605 f 207
o	20926	uazvo	Gegenmutter zu 20923	5/8″ DIN 934
o	20927	uazwe	Bolzen in 20923	D 501 f 45
o	20928	ubaaw	Splint in 20927	4×35 DIN 94

Historisch Archief Silvolde - Lanz

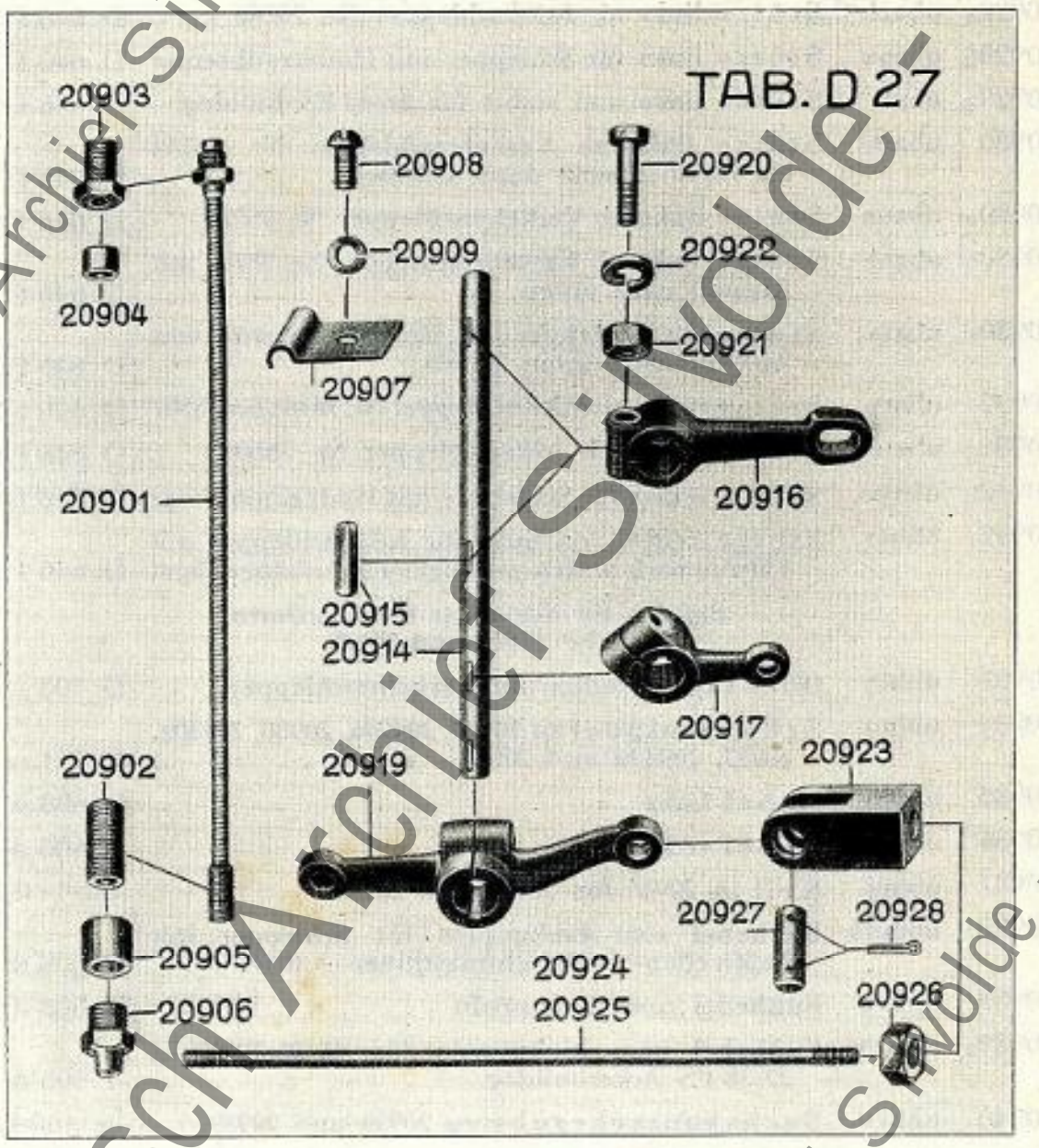

Historisch Archief Sivolde - Lanz

	Best.-Nr.	Drahtwort	Bezeichnung	Stück-Nr.
			Für Schlepper mit Hinteradbremse siehe 25260 bis 25286.	
	20929	ubadg	Stütze links ab Ackerschlepper Nr. 75181 bis 75507	D 646 f 201
	20929a	ubaeb	Stütze links ab Ackerschlepper Nr. 75508 . .	D 646 f 214
	20929b	ubagu	Stütze links für Schlepper mit Hinterradbremse	D 646 f 254
	20929c	ubalt	Stütze links und rechts für 24/40 PS Bulldog .	D 646 f 342
	20930	ubami	Stütze links ab Verkehrsschlepper Nr. 75181 bis 78704 (Ersetzt durch 20930a) . . .	D 646 f 166
	20930a	ubana	Stütze links ab Verkehrsschlepper Nr. 78705 .	D 646 f 241
	20930b	ubaok	Stütze links ab Verkehrsschlepper Nr. 78705 mit Auspuff nach unten	D 646 f 392
	20930c	ubass	Stütze für Schlepper mit Hinterradbremse und Auspuff nach unten 25000f	D 646 f 280
	20932	ubaty	Stütze rechts ab Ackerschlepper Nr. 75181 bis 75507	D 646 f 202
	20932a	ubaun	Stütze rechts ab Ackerschlepper Nr. 75508 .	D 646 f 214
	20932b	ubayo	Stütze rechts für Schlepper mit Hinterradbremse	D 646 f 255
	20932c	ubbav	Stütze rechts und links für Ackerschlepper mit 130 mm nach hinten verlängertem Anhängebügel	D 646 f 318
			Stützen für Schlepper mit Plattform siehe 24119 und 24120	
o	20933	ubbcy	Bocklager (rechts) für Verkehrsschlepper .	D 703 f 76
	20934	ubbea	Schmiernippel zu 20929, 20929a, 20930, 20930a, 20932, 20932a und 20932c	N 791 n 14
	20935	ubbid	Hebel links	D 608 d 116
	20936	ubboj	Hebel rechts	D 608 d 115
o	20937	ubbpi	Keil in 20936 für 20938 und 20939 . . .	A 8×7×45 DIN 496
	20938	ubbum	**Fußhebel** zum Einkuppeln für Schlepper mit Zapfwellen- und Lichtmaschinen-Antrieb . .	D 608 d 128
	20939	ubbve	**Fußhebel** zum Einkuppeln	D 608 d 87
	20939a	ubbwu	**Fußhebel** zum Einkuppeln für 24/40 PS und 22/38 PS Ackerbulldog	D 608 d 208
o	20940	ubbyn	Sechskantschraube zu 20938 und 20939 .	1/2"×60 DIN 601
o	20941	ubbzo	Mutter zu 20940	1/2" DIN 934
o	20942	ubcar	Federing zu 20941	13,5 DIN 127
	20943a	ubcew	**Fußhebel** zum Auskuppeln	D 608 d 150
	20943b	ubciz	**Fußhebel** zum Auskuppeln für 24/40 PS und 22/38 PS Ackerbulldog	D 608 d 215
	20943c	ubcof	**Fußhebel** zum Auskuppeln für Schlepper mit Auspuff nach unten 25000a	D 608 d 200
	20943d	ubcui	**Fußhebel** bei Auspuff nach unten mit Hinterradbremse	D 608 d 204
xo	20944	ubdao	Schmiernippel zu 20943a bis 20943c . .	N 791 n 10
Lxo	20947	ubdeu	Dichtung zu 20934 (zum Einstellen) . . .	D 482 f 49

Historisch Archief Silvolde - Lanz

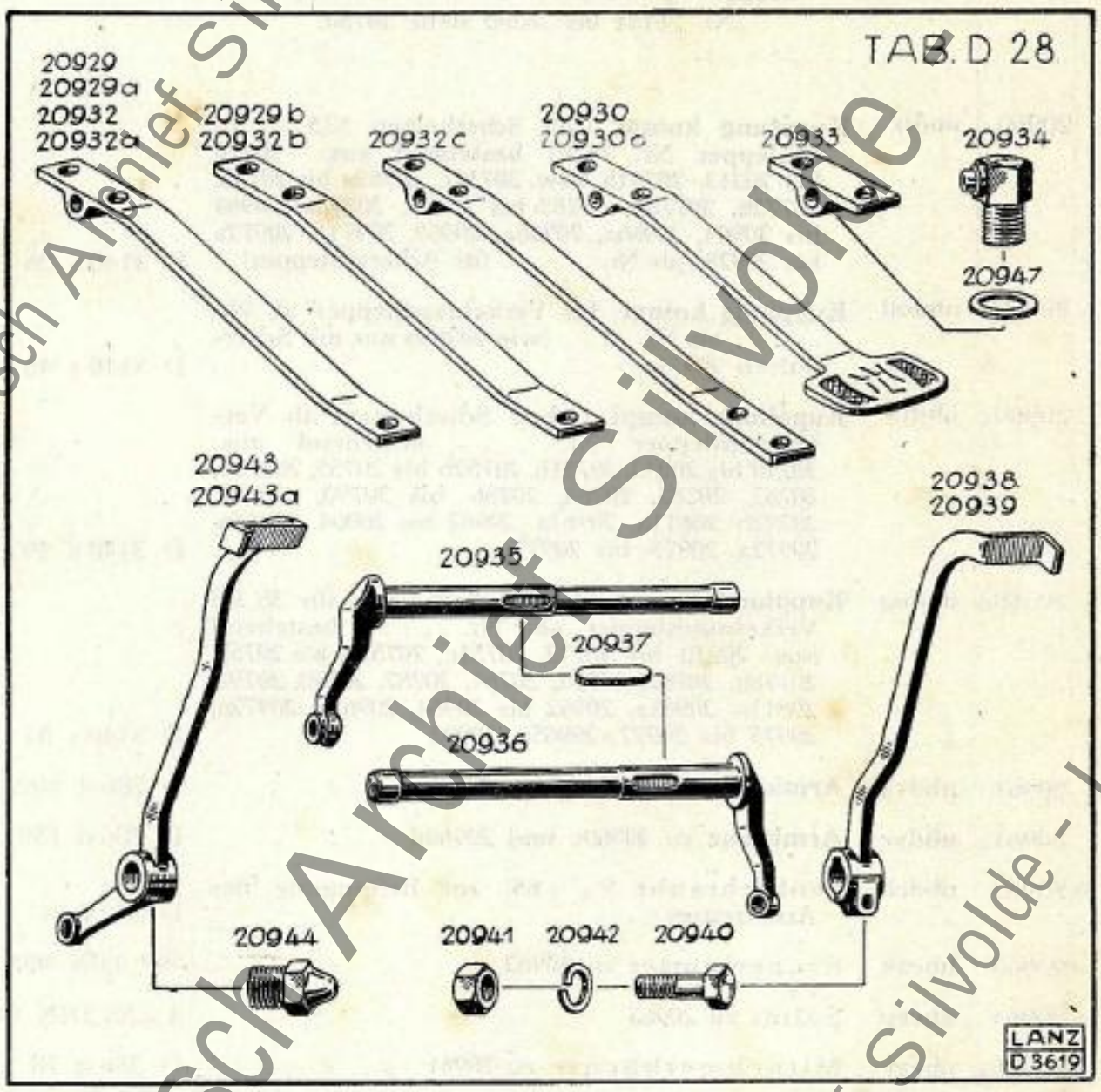

Historisch Archief Silvolde - Lanz

	Best.-Nr.	Drahtwort	Bezeichnung	Stück-Nr.
			Sicherheitskupplung siehe 20799.	
			Kupplung mit Scherbolzen ab Schlepper Nr. 76181 bis 76280 siehe 20750.	
	20960a	ubdix	**Kupplung kompl.** (mit Scherbolzen 12,5 ⌀) ab Schlepper Nr. 76281 bestehend aus: 20210 bis 20213, 20751b bzw. 20751c, 20752a bis 20755, 20772b, 20778b, 20783 bis 20791, 20792a, 20961 bis 20964, 20966a, 20968a, 20969, 20971a, 20972a bis 20978 (ab Nr. . . . . für Ackerschlepper) .	D 3140 s 26
	20960b	ubdod	**Kupplung kompl.** für Verkehrsschlepper ab Nr. . . . . bis Nr. . . . . (wie 20960a nur mit Scherbolzen 20971c)	D 3140 s 46
	20960c	ubdra	**Kupplung kompl.** (ohne Scherbolzen) ab Verkehrsschlepper Nr. . . . . bestehend aus: 20210 bis 20213, 20751b, 20752b bis 20755, 20778b, 20782, 20783, 20784, 20786 bis 20790, 20791, 20792b 20811a, 20961a, 20962 bis 20964, 20968a, 20972a, 20975 bis 20977	D 3140 s 49
	20960d	ubdug	**Kupplung kompl.** (ohne Scherbolzen) für 38 PS Verkehrsschlepper ab Nr. . . . . bestehend aus: 20210 bis 20213, 20751c, 20752b bis 20755, 20778b, 20782, 20783, 20784, 20787, 20790, 20791, 20811a, 20961a, 20962 bis 20964, 20968a, 20972a, 20975 bis 20977, 20985a, 20993	D 3140 s 51
	20961	ubdvy	**Armkreuz** zu 20960a bis 20960b . . .	D 786 d 102
	20961a	ubdxe	**Armkreuz** zu 20960c und 20960d . . .	D 786 d 139
o	20962	ubdzi	Senkschraube ($^5/_8$" × 65) zur Befestigung des Armkreuzes	D 112 f 21
o	20963	ubeak	Kronenmutter zu 20962	$^5/_8$" DIN 935
o	20964	ubeep	Splint zu 20963	4 × 35 DIN 94
o	20966a	ubegi	Mitnehmerbüchse zu 20961	D 356 d 78
L o	20967	ubehl	Büchse zwischen 20966 und Kurbelwelle (außen) ab Schlepper Nr. . . . . bis . . . . (Ersetzt durch 20968a)	D 357 f 6
L o	20968	ubeit	Büchse zwischen 20966 und Kurbelwelle (innen) ab Schlepper Nr. . . . . bis . . . . (Ersetzt durch 20968a)	D 357 f 8
L	20968a	ubeno	Büchse zwischen 20966 und Kurbelwelle ab Schlepper Nr.	D 357 f 46
L o	20969	ubeoz	Büchse zwischen 20961 und 20966 . . .	D 357 f 30

Historisch Archief Silvolde - Lanz

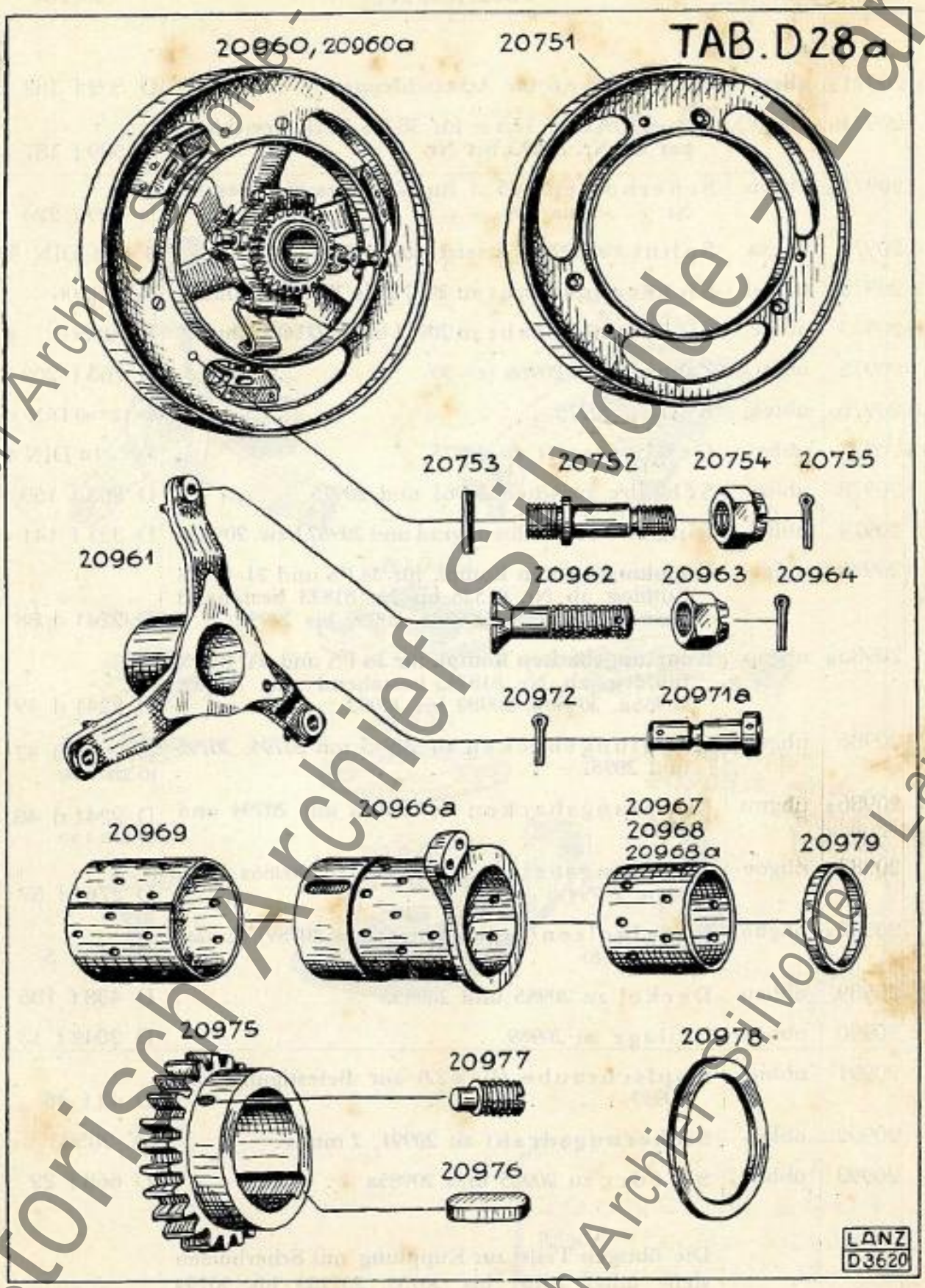

Historisch Archief Silvolde - Lanz

	Best.-Nr.	Drahtwort	Bezeichnung	Stück-Nr.
L o	20971 a	ubepy	Scherbolzen für Ackerschlepper . . .	D 509 f 182
L	20971 b	ubeuc	Scherbolzen 12,5 ⌀ für 38 PS Verkehrsschlepper ab Nr. 80622 bis Nr.	D 509 f 187
L	20971 c	ubevu	Scherbolzen 14,5 ⌀ für Verkehrsschlepper ab Nr. . . . bis Nr.	D 509 f 224
o	20972	ubexa	Splint zu 20971 (Ersetzt durch 20972a) . .	3 × 40 DIN 94
o	20972 a	ubeyd	Sicherungsdraht zu 20971 bis 20971 c, 3 mm ⌀	W 28506
o	20973	ubeze	Sicherungsdraht zu 20971 bis 20971c, 1,5 mm ⌀	W 28502
Lx	20975	ubfaj	**Zahnrad** auf 20966 (z = 30)	D 765 f 209
xo	20976	ubfeo	Keil zu 20975	8×12×60 DIN 496
xo	20977	ubfis	Gewindestift zu 20975	3/8″×14 DIN 416
	20978	ubfoy	Scheibe zwischen 20961 und 20975 . . .	D 303 f 159
	20979	ubfub	Ring zwischen Schwungrad und 20967 bzw. 20968a	D 321 f 141
	20985	ubfyc	**Kupplungsbacken kompl.** für 38 PS und 24/40 PS Bulldog ab Nr. 81528 bis Nr. 81823 bestehend aus: 20789, 20986, 20988a, 20989 bis 20992 .	D 2241 d 38
	20985 a	ubgap	**Kupplungsbacken kompl.** für 38 PS und 24/40 PS Bulldog ab Nr. 81824, bestehend aus: 20789, 20986a, 20988a, 20989 bis 20992	D 2241 d 49
	20986	ubgev	Kupplungsbacken zu 20985 mit 20794, 20795 und 20987	D 2241 d 37 (D 2241 d 36)
	20986 a	ubgnu	Kupplungsbacken zu 20985a mit 20794 und 20987	D 2241 d 48 (D 2241 d 47)
	20987	ubgoe	Kupplungsbelag zu 20986 und 20986a (Niet siehe 20794)	D 2761 f 57
	20988 a	ubguh	Kugelbolzen (Gegenmutter siehe 20789) (Ersatz für 20988)	D 510 f 5
	20989	ubhau	Deckel zu 20985 und 20985a	D 438 f 186
	20990	ubhez	Beilage zu 20989	D 2042 f 13
	20991	ubhic	Kopfschraube (3/8″×22) zur Befestigung von 20989	D 42 f 46
	20992	ubhoi	Sicherungsdraht zu 20991, 2 mm ⌀ . . .	W 28503
	20993	ubhul	S-Feder zu 20985 und 20985a . . .	D 668 f 22

Die übrigen Teile zur Kupplung mit Scherbolzen siehe unter 20751 bis 20755, 20772a bis 20794 und 20860 bis 20947.

Historisch Archief Silvolde - Lanz

TAB. D 28b

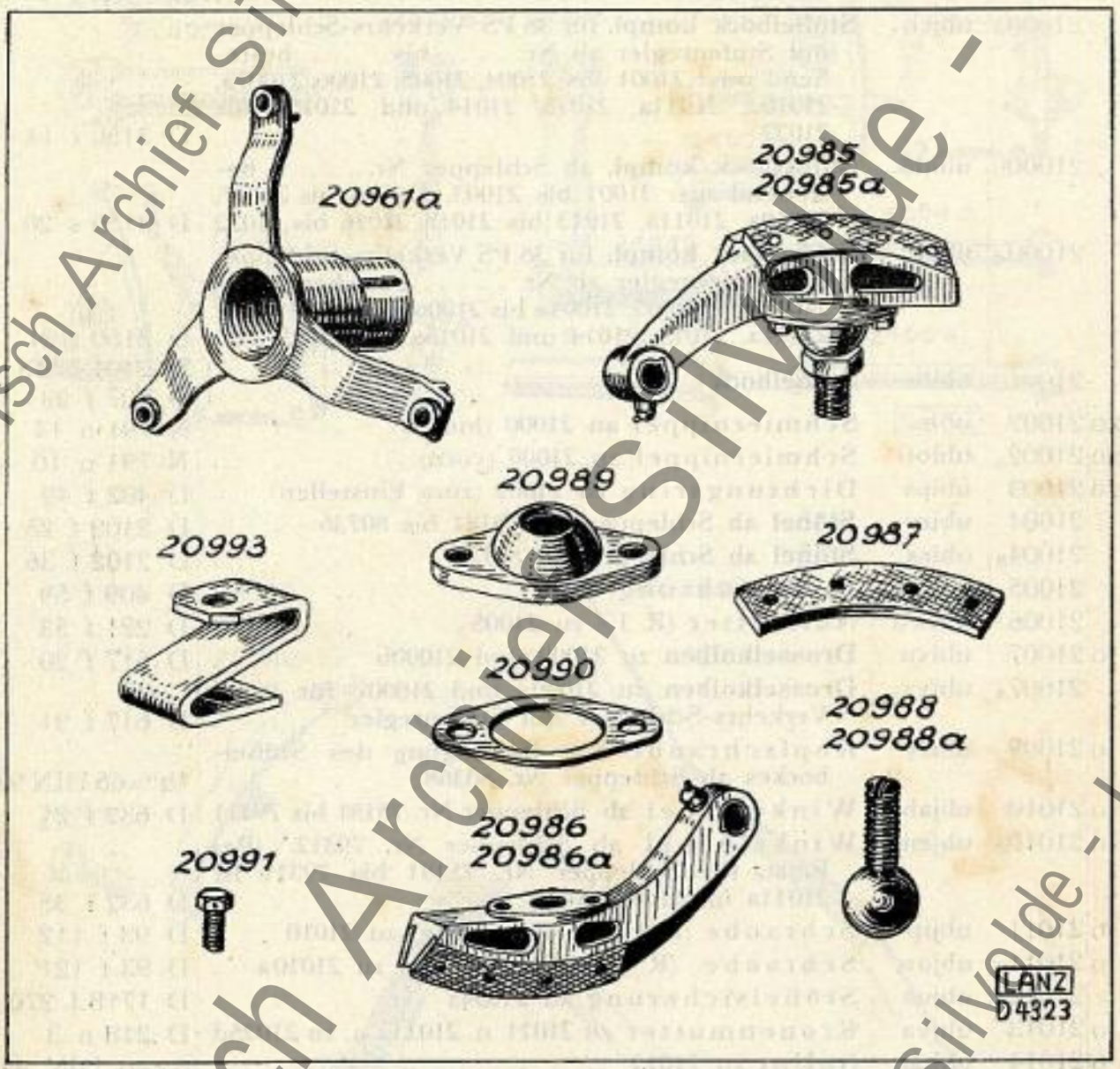

TH. TANGELDER
LOONDORSERIJ
Handel in Landbouw-Machines
SILVOLDE

Historisch Archief Silvolde - Lanz

	Best.-Nr.	Drahtwort	Bezeichnung	Stück-Nr.
	21000	ubhym	**Stößelbock kompl.** ab Schlepper Nr. 75181 bis . . . . . bestehend aus: 21001 bis 21004, 21005 bis 21007, 21010a, 21011a, 21013 bis 21015, 21016 bis 21022	D 3150 s 9
	21000a	ubich	**Stößelbock kompl.** für 38 PS Verkehrs-Schlepper mit Stufenregler ab Nr. . . . . bis . . . . . bestehend aus: 21001 bis 21004, 21005, 21006, 21007a, 21010a, 21011a, 21013, 21014 und 21015a bis 21022	D 3150 t 14
	21000b	ubido	**Stößelbock kompl.** ab Schlepper Nr. . . . . bestehend aus: 21001 bis 21003, 21004a bis 21007, 21010a, 21011a, 21013 bis 21015, 21016 bis 21022	D 3150 s 20
	21000c	ubiim	**Stößelbock kompl.** für 38 PS Verkehrs-Schlepper mit Stufenregler ab Nr. . . . . bestehend aus: 21001 bis 21003, 21004a bis 21006, 21007a, 21010a, 21011a, 21013, 21014 und 21015a bis 21022 .	D 3150 t 21
	21001	ubilb	**Stößelbock**	D 2101 b 13 D 407 f 23
xo	21002	ubini	Schmiernippel an 21000 (hinten) . . .	N 791 n 14
xo	21002a	ubiot	Schmiernippel an 21000 (vorn)	N 791 n 10
Lxo	21003	ubips	Dichtungsring zu 21002 (zum Einstellen) .	D 482 f 49
	21004	ubirp	**Stößel** ab Schlepper Nr. 75181 bis 80736 . .	D 2102 f 25
	21004a	ubisa	**Stößel** ab Schlepper Nr. 80737	D 2102 f 36
	21005	ubiuw	Stößelführung	D 409 f 59
	21006	ubiwd	Nutmutter (R 1") zu 21005	D 221 f 53
L o	21007	ubixu	**Drosselkolben** zu 21000 und 21000b . . .	D 617 f 20
L	21007a	ubiyx	**Drosselkolben** zu 21000a und 21000c für 38 PS Verkehrs-Schlepper mit Stufenregler . .	D 617 f 21
o	21009	ubizy	Kopfschraube zur Befestigung des Stößelbockes ab Schlepper Nr. 80368	1/2"×65 DIN 931
o	21010	ubjah	Winkelhebel ab Schlepper Nr. 75181 bis 79311	D 632 f 21
L o	21010a	ubjem	Winkelhebel ab Schlepper Nr. 79312. (Bei Ersatz für Schlepper Nr. 75181 bis 79311 ist 21011a mitzuliefern)	D 632 f 35
o	21011	ubjip	Schraube (R 5/8" 18×22 ⌀ 53 lg) zu 21010 .	D 93 f 112
L o	21011a	ubjow	Schraube (R 5/8" 18×22 ⌀ 59 lg) zu 21010a .	D 93 f 121
	21012	ubjuz	Stößelsicherung zu 21004a	D 1718 f 270
o	21013	ubjya	Kronenmutter zu 21011 u. 21011a u. zu 21025d	D 218 n 3
o	21014	ubkai	Splint zu 21013	4×40 DIN 94
Lxo	21015	ubken	Drosselkeil zu 21000 und 21000b (Ersatz siehe 21015b)	D 2103 f 8
L	21015a	ubkir	Drosselkeil zu 21000a und 21000c für 38 PS Verkehrsschlepper mit Stufenregler (Ersatz siehe 21015c)	D 2103 f 5
Lxo	21015b	ubkox	**Drosselkeil** zu 21000 und 21000b ab Schlepper Nr. 80941	D 2103 f 16
L	21015c	ubkua	**Drosselkeil** zu 21000a und 21000c für 38 PS und 24/40 PS Bulldog mit Stufenregler ab Schlepper Nr. 81104	D 2103 f 15
Lxo	21016	ubkyb	Bolzen zu 21015 bis 21015c	D 502 f 103
Lxo	21017	ublaa	Kegelstift zu 21016	3×22 DIN 1

Historisch Archief Silvolde - Lanz

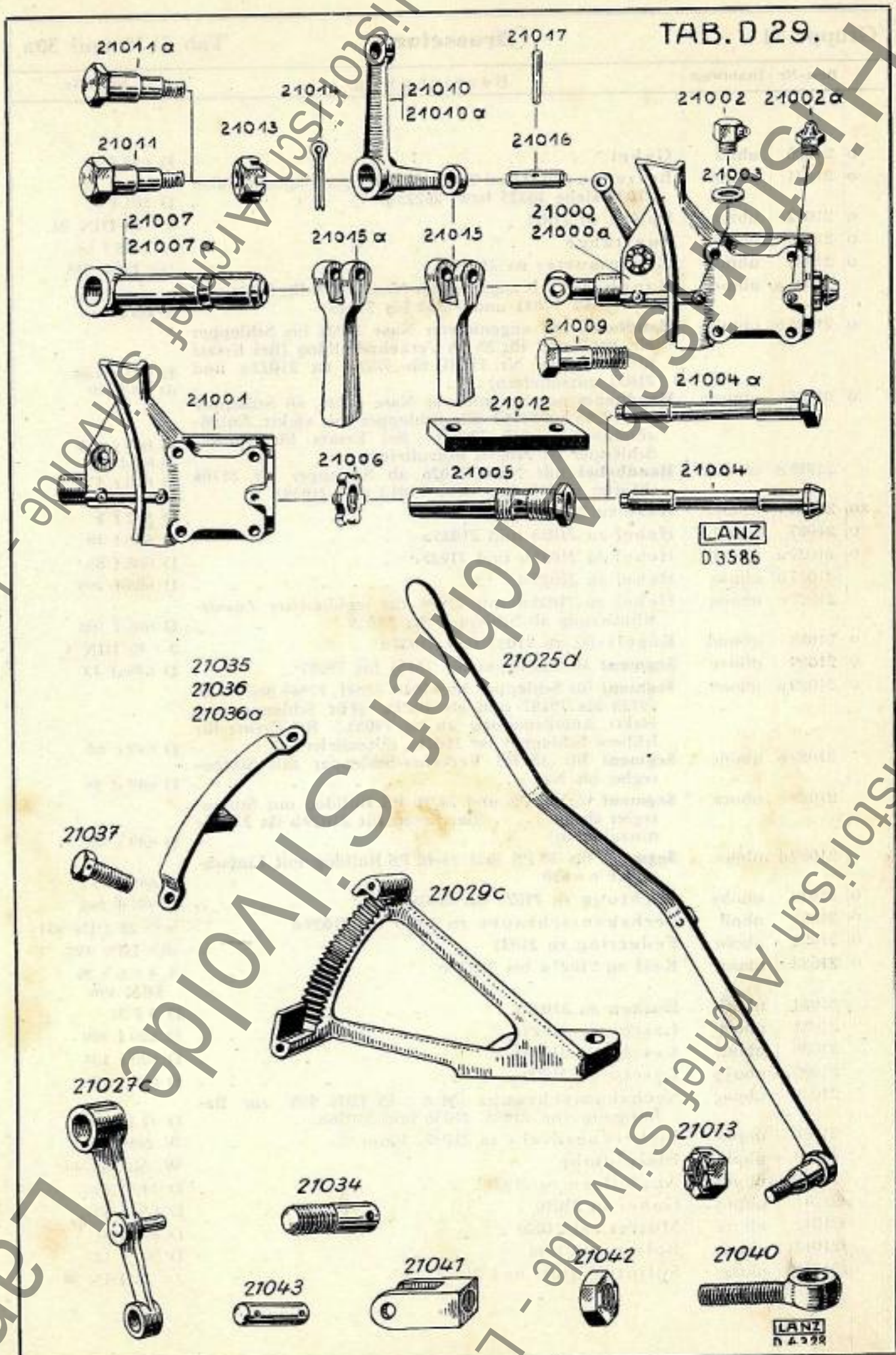

Historisch Archief Stivolde - Lanz

	Best.-Nr.	Drahtwort	Bezeichnung	Stück-Nr.
o	21020	ublef	Gabel	D 612 f 23
o	21021	ubloo	Bolzen zu 21020 und 21023 (Bei ausgeschlagener Gabel 21020 siehe 26225 bzw. 26225a)	D 501 f 87
o	21022	ublus	Splint zu 21021	2 × 20 DIN 94
o	21023	ublyt	Zugstange	D 1605 f 64
o	21024	ubmat	Gegenmutter zu 21023	½" DIN 555
	21025a	ubmey	Handhebel mit angenieteter Nase 21026 für Schlepper Nr. 77840, 77841 und 77843 bis 77845	D 603 t 104 (D 603 d 103)
o	21025b	ubmib	**Handhebel** mit angenieteter Nase 21026 bis Schlepper Nr. 79297 und für 38 PS Verkehrsbulldog (Bei Ersatz für Schlepper Nr. 75181 bis 78286 ist 21027a und 21033 mitzuliefern)	D 603 t 126 (D 603 d 125)
o	21025c	ubmoh	**Handhebel** mit angenieteter Nase 21026, ab Schlepper Nr. 79298 bis 81763 (für Schlepper mit elektr. Anlaßzündung ab Nr. 79055). Bei Ersatz für frühere Schlepper ist 21029a mitzuliefern	D 603 t 119 (D 603 d 118)
	21025d	ubmuk	**Handhebel** mit Nase 21026 ab Schlepper Nr. 81764 (Mutter und Splint siehe 21013 und 21014)	D 603 t 175 (D 603 d 174)
xo	21026	ubmyl	Nase zu 21025 bis 21025d	D 512 f 2
o	21027	ubnal	Hebel zu 21025 und 21025a	D 605 f 49
o	21027a	ubner	Hebel zu 21025b und 21025c	D 605 f 86
	21027b	ubniu	Hebel zu 21025d	D 605 f 109
	21027c	ubnoa	Hebel zu 21025d mit 21034 für regulierbare Zusatzschmierung ab Schlepper Nr. 81619	D 605 f 108
o	21028	ubnud	Kegelstift zu 21027 und 21027a	5 × 40 DIN 1
o	21029	ubnye	**Segment** ab Schlepper Nr. 75181 bis 79297	D 649 d 43
o	21029a	uboax	**Segment** für Schlepper Nr. 77840, 77841, 77843 bis 77845, 79138 bis 79187 und ab 79298. (Für Schlepper mit elektr. Anlaßzündung ab Nr. 79055.) Bei Ersatz für frühere Schlepper ist 21025c mitzuliefern	D 649 c 63
	21029b	ubobe	**Segment** für 38 PS Verkehrs-Schlepper mit Stufenregler bis Nr.	D 649 d 46
	21029c	uboca	**Segment** für 38 PS und 24/40 PS Bulldog mit Stufenregler ab Nr. (Bei Ersatz für 21029b ist 21025c mitzuliefern)	D 649 c 72
	21029d	uboec	**Segment** für 38 PS und 24/40 PS Bulldog mit Einfachregler n = 630	D 649 f 75
o	21030	ubohy	Dichtung zu 21029 bis 21029d	D 491 f 168
o	21031	uboif	Sechskantschraube zu 21029 bis 21029d	⅜"×28 DIN 931
o	21032	ubolu	Federring zu 21031	10,5 DIN 127
o	21033	ubool	Keil zu 21027a bis 21027c	A 4 × 6 × 20 DIN 496
	21034	ubori	Bolzen zu 21027c	D 4 f 31
	21035	ubost	Lasche zu 21029d	D 620 f 129
	21036	ubotz	Lasche zu 21029b	D 620 f 131
	21036a	uboyp	Lasche zu 21029c	D 620 f 130
	21037	ubpag	Sechskantschraube (M 6 × 15 DIN 933) zur Befestigung von 21035, 21036 und 21036a	D 42 f 139
	21038	ubpel	Sicherungsdraht zu 21037, 1 mm ∅	W 28501
	21039	ubpio	Bleiplombe	W. No. 48744
	21040	ubpov	Augbolzen zu 21027c	D 140 f 59
	21041	ubpuy	Gabel zu 21040	D 612 f 43
	21042	ubpyz	Mutter auf 21040	D 203 f 31
	21043	ubrab	Bolzen zu 21041	D 501 f 121
	21044	ubreg	Splint zu 21034 und 21043	2 × 22 DIN 94

Historisch Archief Sinsvelde - Lanz

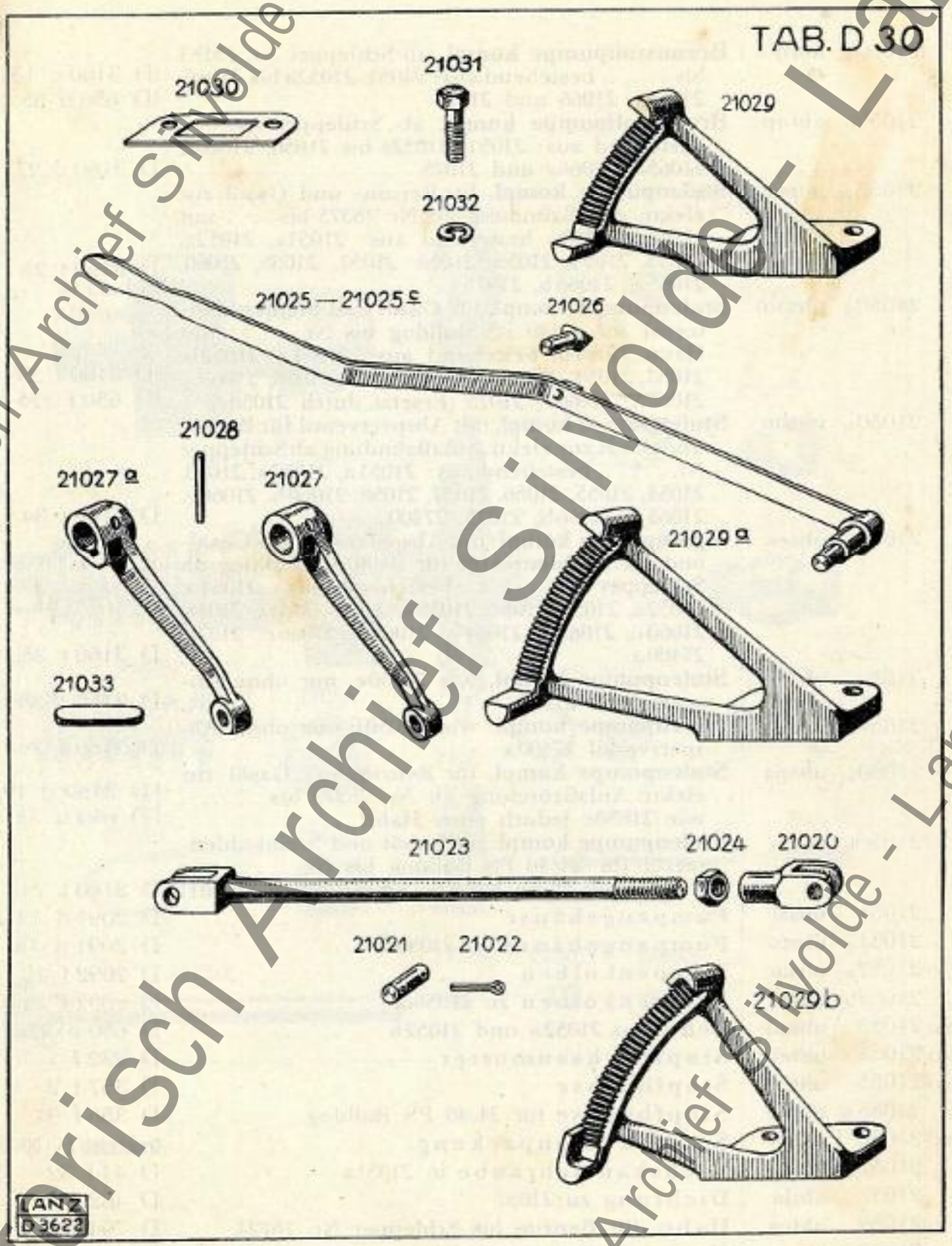

Historisch Archief Sliedrecht - Lanz

	Best.-Nr.	Drahtwort	Bezeichnung	Stück-Nr.
	21050a	ubrij	**Brennstoffpumpe kompl.** ab Schlepper Nr. 75181 bis ....., bestehend aus: 21051, 21052a bis 21060, 21065a, 21066 und 21075	D 3160 c 13 D 650 n 35
	21050b	ubrop	**Brennstoffpumpe kompl.** ab Schlepper Nr. . . . bestehend aus: 21051, 21052a bis 21056, 21060a, 21065a, 21066a und 21075	D 3160 d 27
	21050c	ubryu	**Stufenpumpe kompl.** für Benzin- und Gasöl zur elektr. Anlaßzündung ab Nr. 78375 bis .... mit Hahn 21059b, bestehend aus: 21051a, 21052a, 21053, 21054, 21055, 21056, 21057, 21058, 21060, 21065a, 21066b, 21075	D 3160 t 25 (D 3160 d 19)
	21050d	ubsau	**Stufenpumpe kompl.** für Gasöl und Steinkohlenteeröl für 24/40 PS Bulldog bis Nr. ..... mit Hahn 21059b, bestehend aus: 21051a, 21052b, 21053, 21054, 21055a, 21056, 21057, 21058, 21060c, 21065a, 21066c, 21075 (Ersetzt durch 21050e) .	D 3160 t 29 D 650 f 175
	21050e	ubsbu	**Stufenpumpe kompl.** mit Absperrventil für Benzin und Gasöl zur elektr. Anlaßzündung ab Schlepper Nr....., bestehend aus: 21051a, 21052a, 21053, 21054, 21055, 21056, 21057, 21058, 21060b, 21060e, 21065a, 21066b, 21075, 27400	D 3160 t 34
	21050f	ubses	**Stufenpumpe kompl.** mit Absperrventil für Gasöl- und Steinkohlenteeröl für 24/40 PS Bulldog ab Schlepper Nr. ....., bestehend aus: 21051a, 21052a, 21053, 21054, 21055a, 21056, 21057, 21058, 21060c, 21060d, 21061c, 21065a, 21066c, 21075, 27400a	D 3160 t 35
	21050g	ubsiv	**Stufenpumpe kompl.** wie 21050e nur ohne Absperrventil 27400	D 3160 t 38
	21050h	ubsob	**Stufenpumpe kompl.** wie 21050f nur ohne Absperrventil 27400a	D 3160 t 39
	21050i	ubspa	**Stufenpumpe kompl.** für Benzin und Gasöl zur elektr. Anlaßzündung ab Nr. 78375 bis ....., wie 21050c jedoch ohne Hahn	D 3160 d 19 D 650 n 35
	21050k	ubsry	**Stufenpumpe kompl.** für Gasöl und Steinkohlenteeröl für 24/40 PS Bulldog bis Nr. ..... wie 21050d mit Hahn 21059d (Ersetzt durch 21050f)	D 3160 t 29
	21051	ubssi	Pumpengehäuse	D 2091 d 14
	21051a	ubsto	Pumpengehäuse zu 21050d	D 2091 d 15
o	21052a	ubsue	Pumpenkolben	D 2092 f 12
	21052b	ubsyf	Pumpenkolben zu 21050d	D 2092 f 21
Lxo	21053	ubtad	Feder zu 21052a und 21052b	D 650 n 12
xo	21054	ubtei	Stopfbüchsenmutter	D 232 f 1
xo	21055	ubtfu	Stopfbüchse	D 357 f 2
	21055a	ubthe	Stopfbüchse für 24/40 PS Bulldog . . .	D 356 f 91
Lxo	21056	ubtil	Stopfbüchsenpackung	Graphitschnur 4 Ø 300 lg.
	21057	ubtjy	Sechskantschraube in 21051a . . .	D 44 f 32
	21058	ubtla	Dichtung zu 21057	D 482 f 41
	21059	ubtos	Hahn (für Benzin) bis Schlepper Nr. 78724 .	D 794 f 40
	21059a	ubtro	Hahn (für Benzin) ab Schlepper Nr. 79392 .	D 794 f 45
	21059b	ubtuv	Hahn (für Benzin)	D 794 f 46
	21059c	ubtyw	Hahn für Pacura	D 794 f 43
	21059d	ubuac	Hahn für Teeröl	D 794 f 53

Hahnbetätigung bzw. Absperrventil zur Stufenpumpe siehe 27350 bis 27421

Historisch Archief Ivolde - Lanz

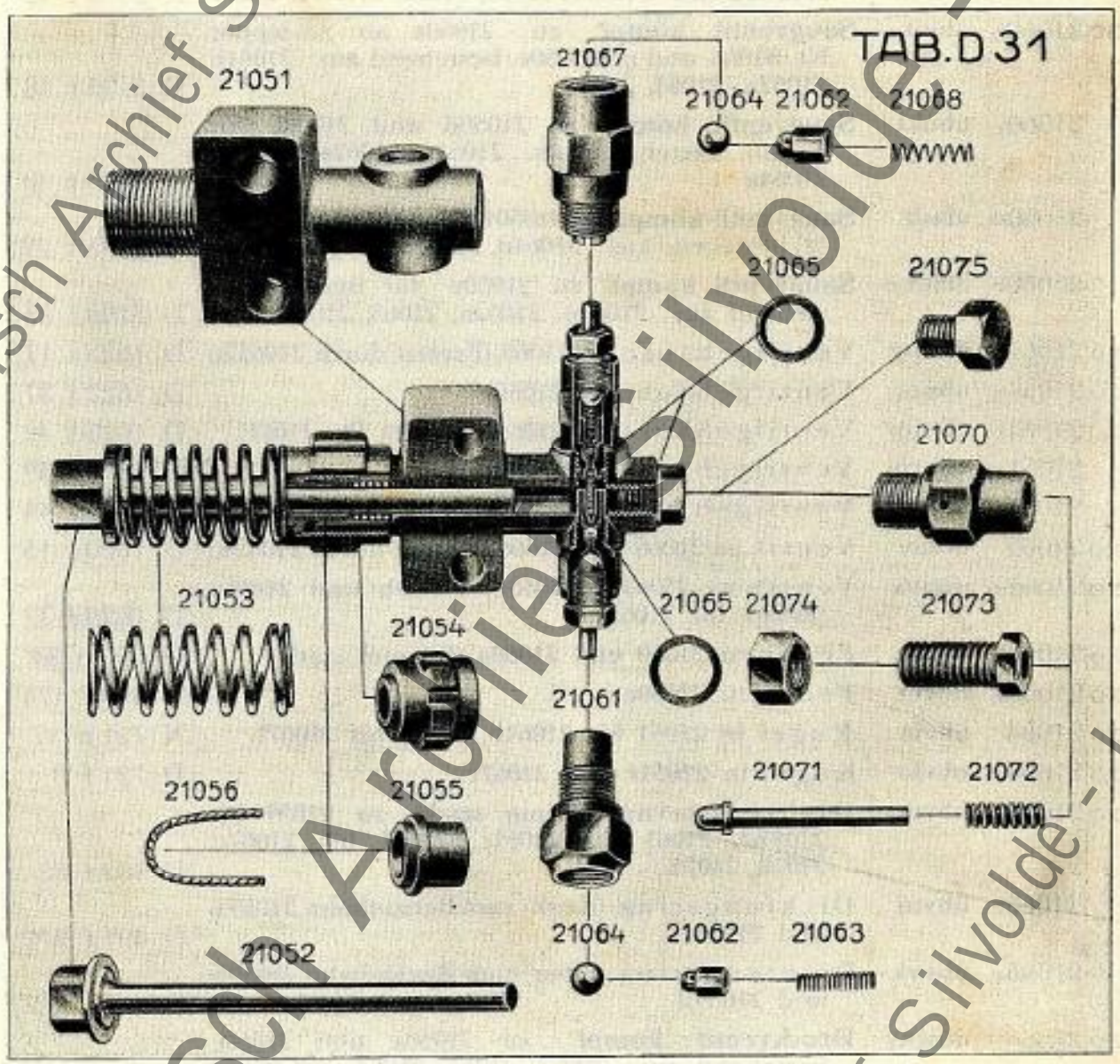

Historisch Archief Silvolde - Lanz

	Best.-Nr.	Drahtwort	Bezeichnung	Stück-Nr.
Lxo	21060	ubuft	**Saugventil kompl.** zu 21050a und 21050c für Gasöl und Benzin, bestehend aus: 21061, 21062 bis 21064 (Ersetzt durch 21060b) . .	D 3195 t 7
xo	21060a	ubuhd	**Saugventil kompl.** (Kugelventil) zu 21050b, bestehend aus: 21061a, 21063, 21064, 21076 u. 21077	D 3195 t 16
Lxo	21060b	ubuik	**Saugventil kompl.** zu 21050a ab Schlepper Nr. 81066 und zu 21050e, bestehend aus: 21061b 21062a, 21063, 21064	D 3195 t 18
L	21060c	ubukt	**Saugventil kompl.** zu 21050d und 21050f (für Gasöl), bestehend aus: 21061c, 21062a, 21063a, 21064a	D 3195 t 20
L	21060d	ubulz	**Saugventil kompl.** zu 21050f (für Steinkohlenteeröl) bestehend aus: 21061d, 21062a, 21063a, 21064a	D 3195 t 22
L	21060e	ubumo	**Saugventil kompl.** zu 21050e (für Benzin) bestehend aus: 21061d, 21062a, 21063, 21064 .	D 3195 t 23
Lxo	21061	ubung	Ventilgehäuse zu 21060 (Ersetzt durch 21061b)	D 1625 f 17
xo	21061a	ubuor	Ventilgehäuse zu 21060a	D 1625 f 37
Lxo	21061b	ubupp	Ventilgehäuse zu 21060b (Ersatz für 21061) .	D 1625 f 42
L	21061c	uburn	Ventilgehäuse zu 21060c	D 1625 f 39
L	21061d	ubusy	Ventilgehäuse zu 21060d und 21060e . .	D 1625 f 44
Lxo	21062	ubute	Ventil zu 21060 und 21066 (Ersetzt durch 21062a)	D 1620 f 15
Lxo	21062a	ubuyv	Ventil zu 21060b, 21060c, 21066b und 21066c (Ersatz für 21062)	D 1620 f 32
Lxo	21063	ubvas	Feder zu 21060 und 21060a (0,4 mm stark) .	D 650 n 34
Lxo	21063a	ubvex	Feder zu 21060c	D 650 f 174
Lxo	21064	ubvia	Kugel in 21061 bis 21061b, 21067 bis 21067b .	N 721 n 17
Lxo	21064a	ubvlo	Kugel in 21061c und 21067c	D 721 f 8
Lxo	21065a	ubvog	Dichtungsring (2 mm stark), zu 21059 bis 21059d, 21061 bis 21061c, 21067 bis 21067c, 21070, 21075	D 482 f 52
L	21065b	ubvuj	Dichtungsring (Kork) zum Benzinhahn 21059b und 21059d	D 491 f 271
L	21065c	ubvyk	Dichtungsring (Fiber) zum Benzinhahn 21059b und 21059d	D 491 f 272
xo	21066	ubway	**Druckventil kompl.** zu 21050a und 21050c bestehend aus: 21062, 21064, 21067 und 21068 (Ersetzt durch 21066b)	D 3195 t 8
xo	21066a	ubwed	**Druckventil kompl.** (Kugelventil) zu 21050b, bestehend aus: 21064, 21067a, 21068, 21076 u. 21077	D 3195 t 17
Lxo	21066b	ubwig	**Druckventil kompl.** zu 21050a ab Schlepper Nr. 81066 und zu 21050e, bestehend aus: 21067b, 21062a, 21068, 21064 . . .	D 3195 t 19
L	21066c	ubwom	**Druckventil kompl.** zu 21050d und 21050f, bestehend aus: 21062a, 21064a, 21067c, 21068a .	D 3195 t 21
Lxo	21067	ubwup	Ventilgehäuse zu 21066 (Ersetzt durch 21067b)	D 1625 f 16
xo	21067a	ubwyr	Ventilgehäuse zu 21066a	D 1625 f 36

Historisch Archief Silvolde - Lanz

TAB. D 31a

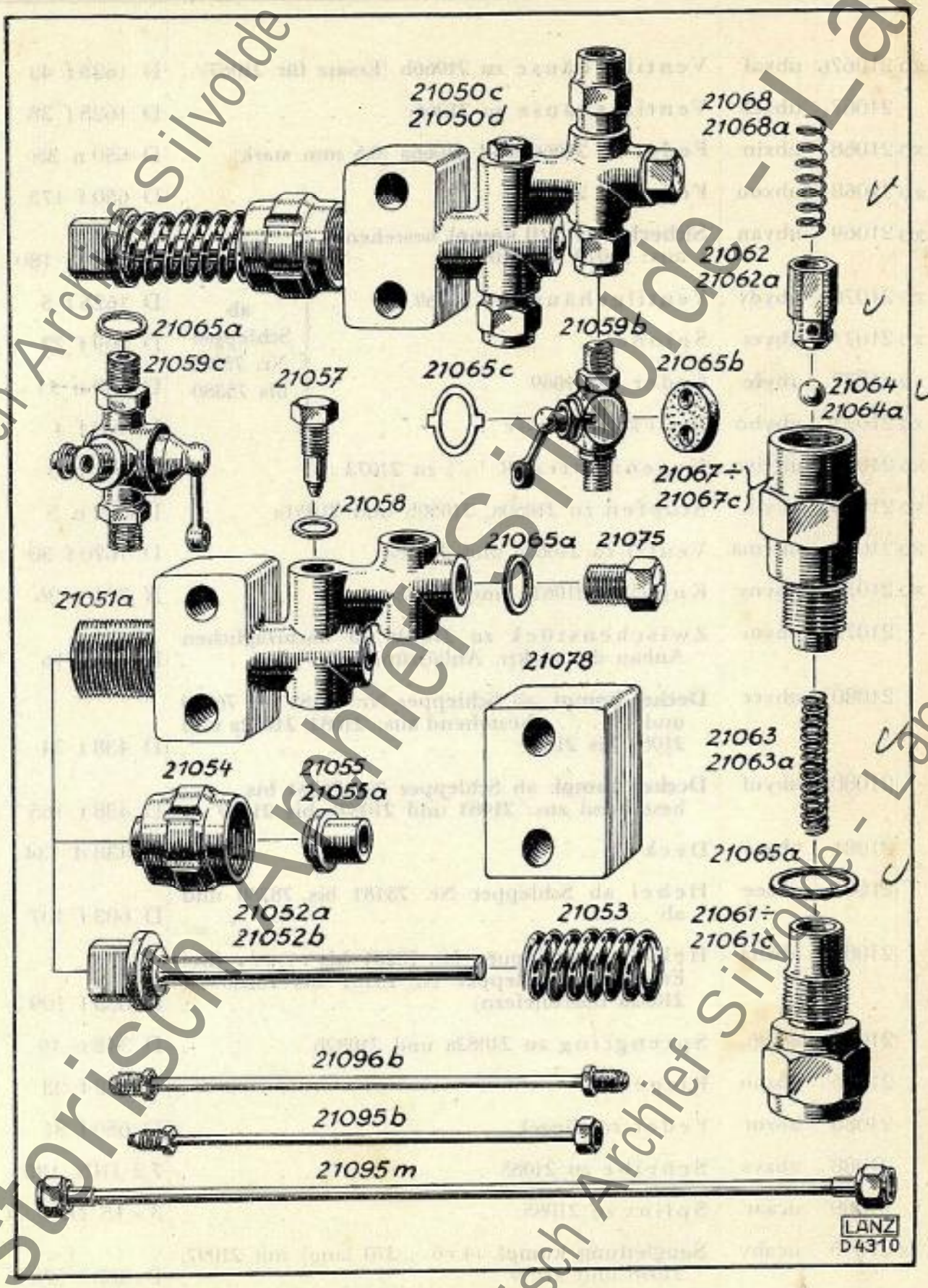

Historisch Archief Sliedrecht - Lanz
Historisch Archief Silvolde - Lanz

	Best.-Nr.	Drahtwort	Bezeichnung		Stück-Nr.
Lxo	21067b	ubxaf	Ventilgehäuse zu 21066b (Ersatz für 21067) .		D 1625 f 43
L	21067c	ubxek	Ventilgehäuse zu 21066c		D 1625 f 38
Lxo	21068	ubxin	Feder zu 21066 und 21066a (0,5 mm stark) .		D 650 n 35
Lxo	21068a	ubxou	Feder zu 21066c		D 650 f 175
Lxo	21069	ubyan	**Sicherheitsventil kompl.** bestehend aus: 21070 bis 21074 . . .		D 2950 f 180
xo	21070	ubydy	Ventilgehäuse zu 21069 . .	ab Schlepper Nr. 75281 bis 75380	D 1625 f 5
xo	21071	ubyet	Spindel		D 509 f 22
xo	21072	ubyfe	Feder zu 21069		D 650 n 11
xo	21073	ubyho	Druckschraube		D 409 f 4
xo	21074	ubyiw	Gegenmutter (R $^1/_4$″) zu 21073 .		D 204 n 3
xo	21075	ubylk	Stopfen zu 21050a, 21050b und 21051a . .		D 402 n 5
xo	21076	ubyma	Ventil zu 21060a und 21066a		D 1620 f 30
xo	21077	ubyns	Kugel in 21061a und 21067a		N 721 n 26
	21078	ubyoc	Zwischenstück zu 21050c für nachträglichen Anbau der elektr. Anlaßzündung . . .		D 1719 f16
	21080a	ubyrz	**Deckel kompl.** ab Schlepper Nr. 75181 bis 76280 und ab . . . . bestehend aus: 21081, 21082a und 21084 bis 21089		D 438 t 74
	21080b	ubyuf	**Deckel kompl.** ab Schlepper Nr. 76281 bis . . . . bestehend aus: 21081 und 21082b bis 21089 .		D 438 t 165
	21081	ubzas	Deckel		D 438 d 134
	21082a	ubzee	Hebel ab Schlepper Nr. 75181 bis 78280 und ab		D 603 f 107
	21082b	ubzha	Hebel ab Schlepper Nr. 78281 bis . . . . . (Bei Ersatz für Schlepper Nr. 75181 bis 78280 ist 21052a mitzuliefern)		D 603 f 109
	21084	ubzih	Sprengring zu 21082a und 21082b . . .		D 342 n 19
	21085	ubzon	Riegel		D 512 f 23
	21086	ubzur	Feder zu Riegel		D 650 f 81
	21088	ubzys	Scheibe zu 21085		7,2 DIN 125
	21089	ucaar	Splint zu 21085		3 × 15 DIN 94
L x	21095	ucaby	**Saugleitung kompl.** (4×6∅, 370 lang) mit 21097, 21098 und 21099		D 363 f 178

Historisch Archief Silvolde - Lanz

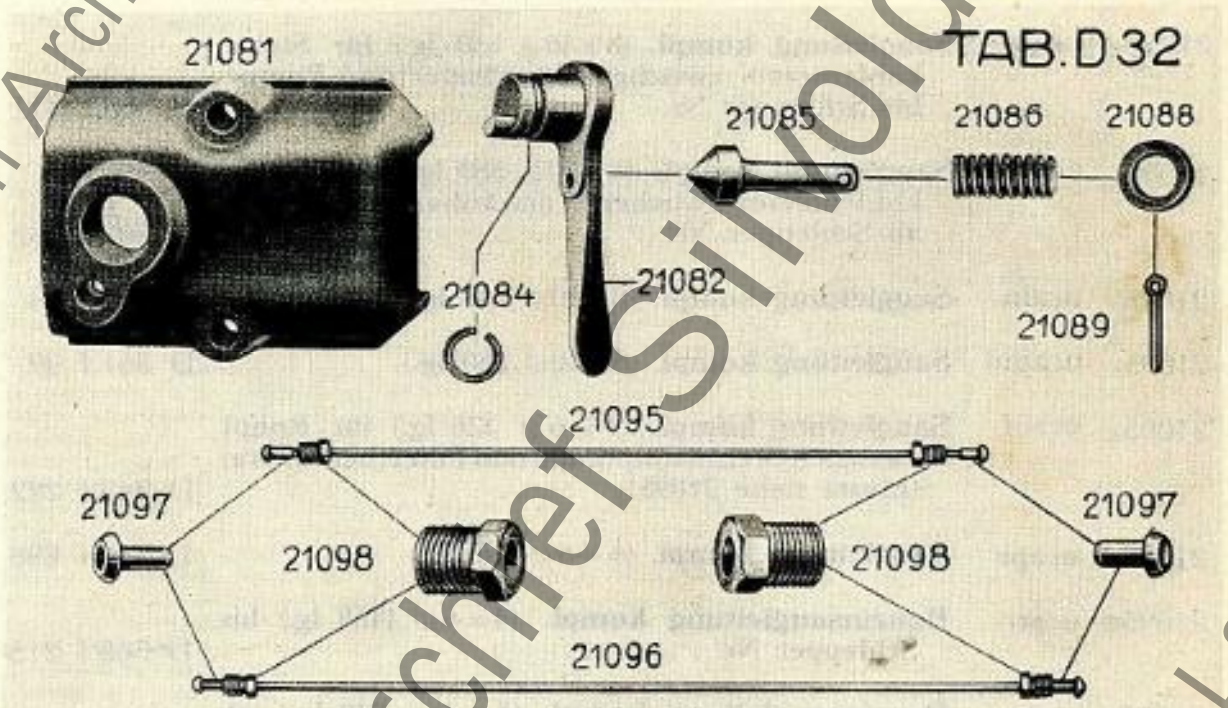

Historisch Archief Silvolde - Lanz

	Best.-Nr.	Drahtwort	Bezeichnung	Stück Nr.
	21095b	ucacu	**Saugleitung kompl.** (4×6⌀ 365 lg.) für Gasöl zu 24/40 PS Bulldog bis Schlepper Nr. . . . . mit 21097, 21098, 21112	D 363 f 252
	21095c	ucaew	**Saugleitung kompl.** (4×6⌀ 630 lg.) für Gasöl zu 24/40 PS Bulldog ab Schlepper Nr. . . . . mit 21097 und 21098	D 363 f 331
	21095d	ucago	**Saugleitung kompl.** (8×10⌀ 560 lg.) für Pacura zwischen Vorwärmer und Brennstoffpumpe .	D 363 f 299
	21095e	ucahs	**Saugleitung kompl.** (8×10⌀ 530 lg.) für Steinkohlenteeröl zwischen Vorwärmer und Pumpe bis Schlepper Nr.	D 363 f 251
	21095g	ucaiz	**Saugleitung kompl.** (8×10⌀ 580 lg.) für Steinkohlenteeröl zwischen Vorwärmer und Pumpe ab Schlepper Nr.	D 363 f 232
	21095h	ucaln	**Saugleitung kompl.** (8×10⌀ 510 lg.) . . .	D 361 f 98
	21095i	ucamd	**Saugleitung kompl.** (8×10⌀ 580 lg.) . . .	D 361 f 99
	21095k	ucaof	**Saugleitung kompl.** (4×6⌀ 326 lg.) für Rohöl zwischen Brennstoffpumpe und Filter (bei Pacura) (Ersatz siehe 21095l)	D 363 f 222
	21095l	ucape	**Saugleitung kompl.** (4×6⌀ 290 lg.) . . .	D 363 f 298
	21095m	ucarc	**Benzinsaugleitung kompl.** (4×6⌀ 1158 lg.) bis Schlepper Nr.	D 363 f 215
	21095n	ucasm	**Benzinsaugleitung kompl.** (4×6⌀ 900 lg.) ab Schlepper Nr.	D 363 f 330
L	21096	ucatt	**Druckleitung kompl.** (4×6⌀, 413 lg.) mit 21097 und 21099	D 363 f 179
L	21096b	ucava	**Druckleitung kompl.** (4×6⌀ 350 lg.) ab Schlepper Nr. 78660 zur Stufenpumpe	D 363 f 209
L	21096c	ucbao	**Druckleitung kompl.** (4×6⌀ 370 lg.) für 24/40 PS Bulldog	D 361 f 100
xo	21097	ucbeu	Löthülse zu 21095 und 21096	D 422 f 6
xo	21098	ucbix	Druckschraube zu 21095	D 409 f 19
xo	21099	ucbod	Druckschraube zu 21095 und 21096 . .	D 409 f 26

Historisch Archief Silvolde - Lanz

	Best.-Nr.	Drahtwort	Bezeichnung	Stück-Nr.
Lxo	21100	ucbra	**Verstellbare Einspritzdüse kompl.** für 30 PS und 38 PS Bulldog (für Schlepper mit elektr. Anlaßzündung Nr. 75181 bis 78374 siehe 23830 bis 23839, ab Nr. 78375 siehe 21100c bis 21100e) bestehend aus: 21102, 21103, 21104, 21105, 21106	D 3190 f 6
xo	21100a	ucbug	**Verstellbare Einspritzdüse kompl.** (für häufigen Leerlauf oder dauernde geringe Belastung) für 30 PS und 38 PS Bulldog bestehend aus: 21102, 21103, 21104, 21105, 21106a	D 3190 t 9
	21100b	ucgak		
L			**Verstellbare Einspritzdüse kompl.** für 24/40 PS Bulldog, bestehend aus: 21102, 21103b, 21104, 21105a, 21106b	D 3190 t 13
L	21100c	uccep	**Verstellbare Einspritzdüse kompl.** ab Schlepper Nr. 78375 bis 78659 mit elektr. Anlaßzündung, bestehend aus: 21102, 21103, 21104, 21105, 21106c	D 3190 f 8
L	21100d	uccit	**Verstellbare Einspritzdüse kompl.** ab Schlepper Nr. 78660 bis . . . . mit elektr. Anlaßzündung bestehend aus: 21102, 21103a, 21104, 21105, 21106d	D 3190 f 10
	21100e	uccoz	**Verstellbare Einspritzdüse kompl.** ab Schlepper Nr. . . . . bis . . . . mit elektr. Anlaßzündung, bestehend aus: 21102, 21103, 21104, 21105, 21106e (Ersetzt durch 21100c)	D 3190 f 11
Lxo	21101	uccyd	Dichtungsring (2,5 mm stark)	D 482 f 28
Lxo	21101a	ucdaj	Dichtungsring (2 mm stark)	D 482 n 1
Lxo	21101b	ucdeo	Dichtungsring (1,5 mm stark)	D 482 f 27
Lxo	21101c	ucdis	Dichtungsring (1 mm stark)	D 482 f 26
Lxo	21102	ucdoy	Packung	Asbest 4 Ø 200 lg.
	21103	ucdub	Düsenkörper zu 21100, 21100a und 21100c .	D 2124 f 2
	21103a	ucdyc	Düsenkörper zu 21100d	D 2124 f 1
	21103b	uceap	Düsenkörper zu 21100b	D 2124 f 10
	21104	ucect	Distanzhülse auf Düsenkörper . . .	D 377 f 37
	21105	uceda	Stopfbüchsenschraube zu 21100, 21100a und 21100c bis 21100e	D 409 f 19
	21105a	uceev	Stopfbüchsenschraube zu 21100b . . .	D 409 f 26

Historisch Archief Stvalde - Lanz

Best.-Nr.	Drahtwort	Bezeichnung	Stück-Nr.
21106	ucegn	**Düsenschraube kompl.** zu 21100 bestehend aus: 21107 und 21111	D 2123 s 13
21106a	ucehr	**Düsenschraube kompl.** zu 21100a bestehend aus: 21107 und 21111a	D 2123 s 14
21106b	ucelm	**Düsenschraube kompl.** zu 21100b bestehend aus: 21107b und 21111d	D 2123 s 15
21106c	ucenu	**Düsenschraube kompl.** zu 21100c bestehend aus: 21107 und 21111b	D 2123 s 16
21106d	ucerb	**Düsenschraube kompl.** zu 21100d bestehend aus: 21107a und 21111b	D 2123 s 17
21106e	ucets	**Düsenschraube kompl.** zu 21100e bestehend aus: 21107 und 21111c	D 2123 s 18
21107	ucewo	Düsenschraube mit Handrädchen zu 21100, 21100a, 21100c, 21100e	D 2123 t 6
21107a	ucfau	Düsenschraube mit Handrädchen zu 21100d	D 2123 t 8
21107b	ucfez	Düsenschraube mit Handrädchen zu 21100b	D 2123 t 11
21108	ucfic	Düsenschraube zu 21100, 21100a, 21100c, 21100e	D 2123 f 2
21108a	ucfoi	Düsenschraube zu 21100d	D 2123 f 5
21108b	ucful	Düsenschraube zu 21100b	D 2123 f 10
21109	ucfym	Handrädchen	D 776 f 2
21110	ucgae	Kegelstift zu 21105	3×18 DIN 1
21111	ucgej	**Düse** (normal) zu 21100 (Düsenöffnung 0,65 mm ⌀)	D 2121 f 35
21111a	ucgim	Düse zu 21100a (Düsenöffnung 0,4 mm ⌀) (Ersetzt durch 21111l)	D 2121 f 15
21111b	ucgni	Düse zu 21100e und 21100d (Düsenöffnung 0,75 mm ⌀) (Ersetzt durch 21111i)	D 2121 f 19
21111c	ucgot	Düse zu 21100e (Düsenöffnung 0,65 mm ⌀) (Ersetzt durch 21111i)	D 2121 f 20
21111d	ucguw	Düse zu 21100b (Düsenöffnung 0,65 mm ⌀) (Ersetzt durch 21111i)	D 2121 f 22
21111e	ucgyx	Düse zu 21100a (Düsenöffnung 0,45 mm ⌀) (Ersetzt durch 21111k)	D 2121 f 14
21111f	uchbo	Düse zu 21100a (Düsenöffnung 0,35 mm ⌀) (Ersetzt durch 21111m)	D 2121 f 16
21111g	uchem	Düse zu 21100a (Düsenöffnung 0,3 mm ⌀) (Ersetzt durch 21111n)	D 2121 f 17
21111h	uchfy	Düse zu 21100b (Düsenöffnung 1 mm ⌀)	D 2121 f 27
21111i	uchip	**Düse** für Anlaß zu 21100b, 21100c und 21100d (Düsenöffnung 0,75 mm ⌀)	D 2121 f 28
21111k	uchle	Düse zu 21100b (Düsenöffnung 0,45 mm ⌀)	D 2121 f 26
21111l	uchmu	Düse zu 21100b (Düsenöffnung 0,4 mm ⌀)	D 2121 f 25
21111m	uchow	Düse zu 21100b (Düsenöffnung 0,35 mm ⌀)	D 2121 f 24
21111n	uchuz	Düse zu 21100b (Düsenöffnung 0,3 mm ⌀)	D 2121 f 23

Historisch Archief Silvolde - Lanz

TAB. D 32a

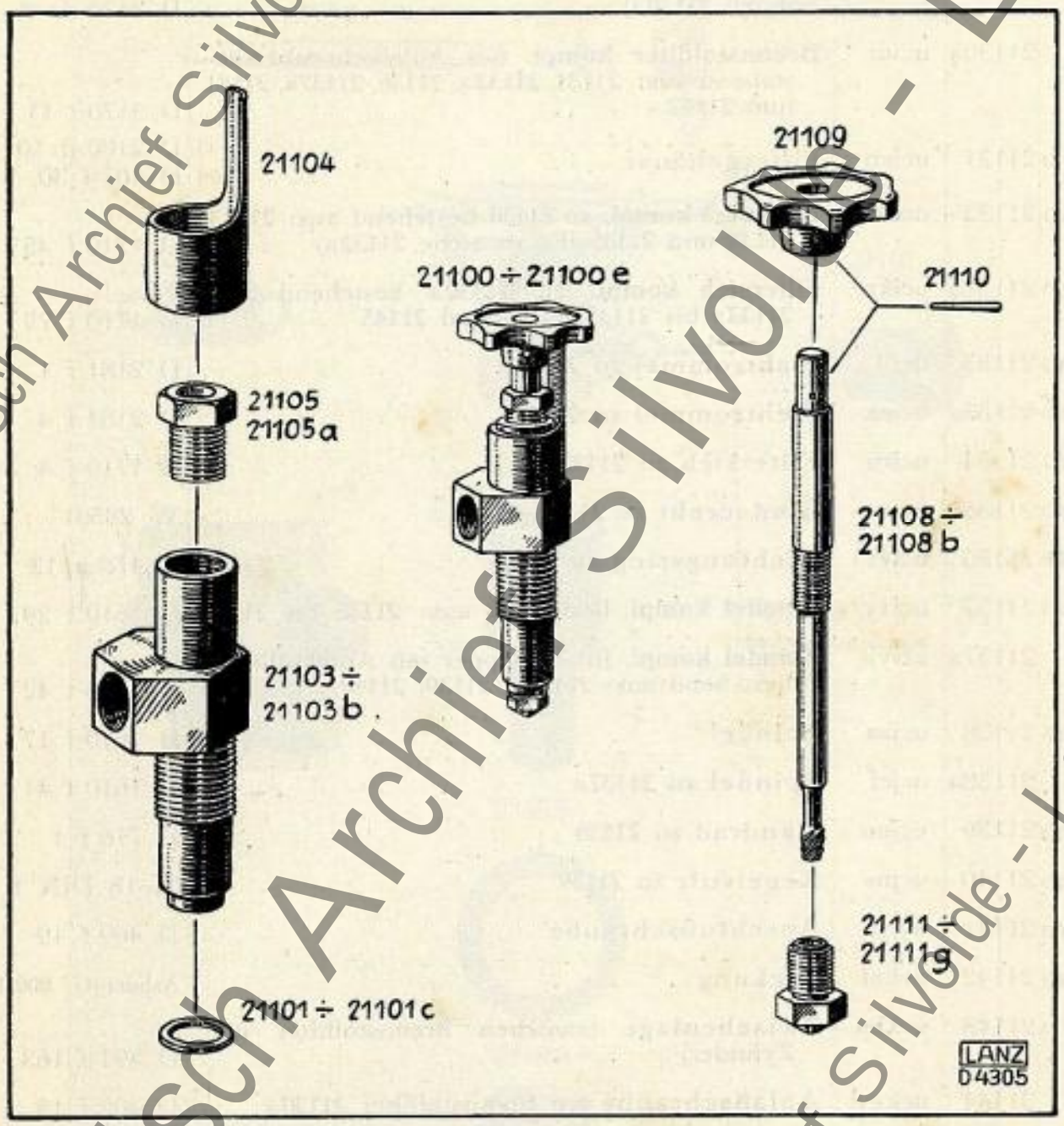

Vraagt gratis inlichtingen:

LANZ Landbouwwerktuigen

's-Gravenhage - Bachmanstraat 56 - Tel. 110066

RAYONVERTEGENWOORDIGER:

TH. TANGELDER
LOONDORSERIJ
Handel in Landbouw-Machines
SILVOLDE

	Best.-Nr.	Drahtwort	Bezeichnung	Stück-Nr.
o	21130	uchya	**Brennstoffilter kompl.** bestehend aus: 21131, 21132, 21136, 21137, 21141 und 21142 (Ersetzt durch 21130a)	D 3170 ds 2
	21130a	ucidt	**Brennstoffilter kompl.** mit Ablaßschraube bestehend aus: 21131, 21132a, 21136, 21137a, 21141 und 21142	D 3170 t 11
o	21131	ucien	Filtergehäuse	D 2180 d 10 D 407 f 30
Lxo	21132	uciir	**Filtersieb kompl.** zu 21130 bestehend aus: 21133, 21134 und 21135 (Ersatz siehe 21132a) . .	D 1710 f 45
Lxo	21132a	uciko	**Filtersieb kompl.** zu 21130a bestehend aus: 21133a bis 21135, 21144 und 21145 . . .	D 1710 f 79
xo	21133	ucilf	Siebtrommel zu 21132	D 2181 f 1
xo	21133a	uciox	Siebtrommel zu 21132a	D 2181 f 4
Lxo	21134	uciru	Filtersieb zu 21132	D 1710 f 4
xo	21135	ucise	Bindedraht zu 21134, 1 mm ⌀	W 28501
Lxo	21136	ucivs	Dichtungsring zu 21133	D 478 n 12
xo	21137	ucixy	**Spindel kompl.** bestehend aus: 21138 bis 21140	D 1610 t 29
	21137a	uciyb	**Spindel kompl.** für Schlepper mit Autokotflügel, bestehend aus: 21138a, 21139, 21140 . . .	D 1610 t 42
xo	21138	ucjaa	Spindel	D 1610 f 17
	21138a	ucjef	Spindel zu 21137a	D 1610 f 41
xo	21139	ucjoo	Handrad zu 21138	D 776 f 1
xo	21140	ucjus	Kegelstift zu 21139	3 × 18 DIN 1
xo	21141	ucjyt	Anschlußschraube	D 409 f 19
Lxo	21142	uckat	Packung	Asbest 4 ⌀ 200 lg.
o	21143	uckba	Zwischenlage (zwischen Brennstoffilter und Zylinder)	D 491 f 163
	21144	uckey	Ablaßschraube am Brennstoffilter 21130a .	D 402 f 13
	21145	uckhu	Dichtungsring zu 21144	D 478 n 8
	21146	uckib	Halter zu 21137a bis Schlepper Nr.	D 639 f 259
	21146a	uckoh	Halter zu 21137a ab Schlepper Nr.	D 639 f 299

Historisch Archief Silvolde - Lanz

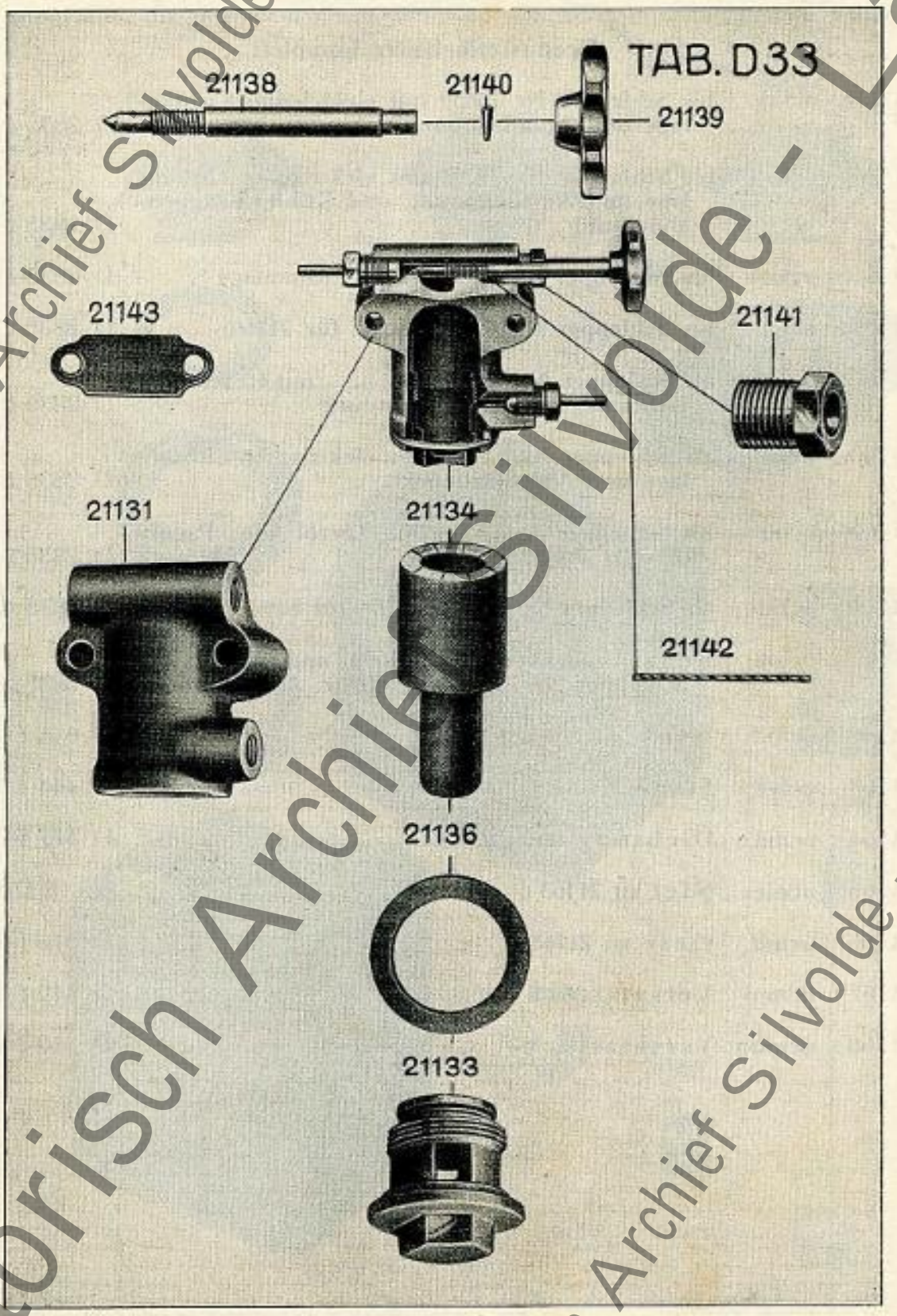

Historisch Archief Silvolde - Lanz

	Best.-Nr.	Drahtwort	Bezeichnung	Stück-Nr.
			Brennstoffbehälter komplett	
	21160a	uckre	bis Schlepper Nr. 78659 mit elektrischer Lichtanlage und Anlaßzündung	D 2835 c 47
	21160c	uckso	bis Schlepper Nr. 79091 mit elektrischer Lichtanlage und Anlaßzündung und Kühler-Klappenabdeckung	D 2835 f 62
	21160d	uckuk	für Schlepper mit elektrischer Lichtanlage . .	D 2835 f 64
	21160k	uckxi	bis Schlepper Nr. . . . . (Ersatz für 21160) . .	D 2835 c 97
	21160m	uckyl	ab Schlepper Nr. 78660 bis . . . . . mit elektrischer Lichtanlage und Anlaßzündung	D 2835 c 116
	21160n	uclal	ab Schlepper Nr. . . . . mit elektrischer Lichtanlage und Anlaßzündung	D 2835 c 118
	21160o	ucler	bis Schlepper Nr. . . . . für Teeröl bzw. Pacura (Ersetzt durch 21160q)	D 2835 f 86
	21160q	ucliu	ab Schlepper Nr. . . . . für Teeröl bzw. Pacura .	D 2835 c 117
	21161	ucloa	Benzinbehälter zu 21160a und 21160c, bis Schlepper Nr. 78659 mit elektr. Anlaßzündung	D 2835 c 54
	21162	uclud	Winkel	D 646 f 220
	21163	uclye	Flansch	D 444 f 10
	21164	ucmax	Dichtung unter 21163	D 477 f 14
o	21165	ucmec	Niet zu 21163	6 × 18 DIN 660
o	21166	ucmif	Oese zu 21163	D 516 f 7
o	21167	ucmol	Versatzstück	D 410 f 29
	21168	ucmuo	Versatzstück	D 410 f 62

Historisch Archief Silvolde - Lanz

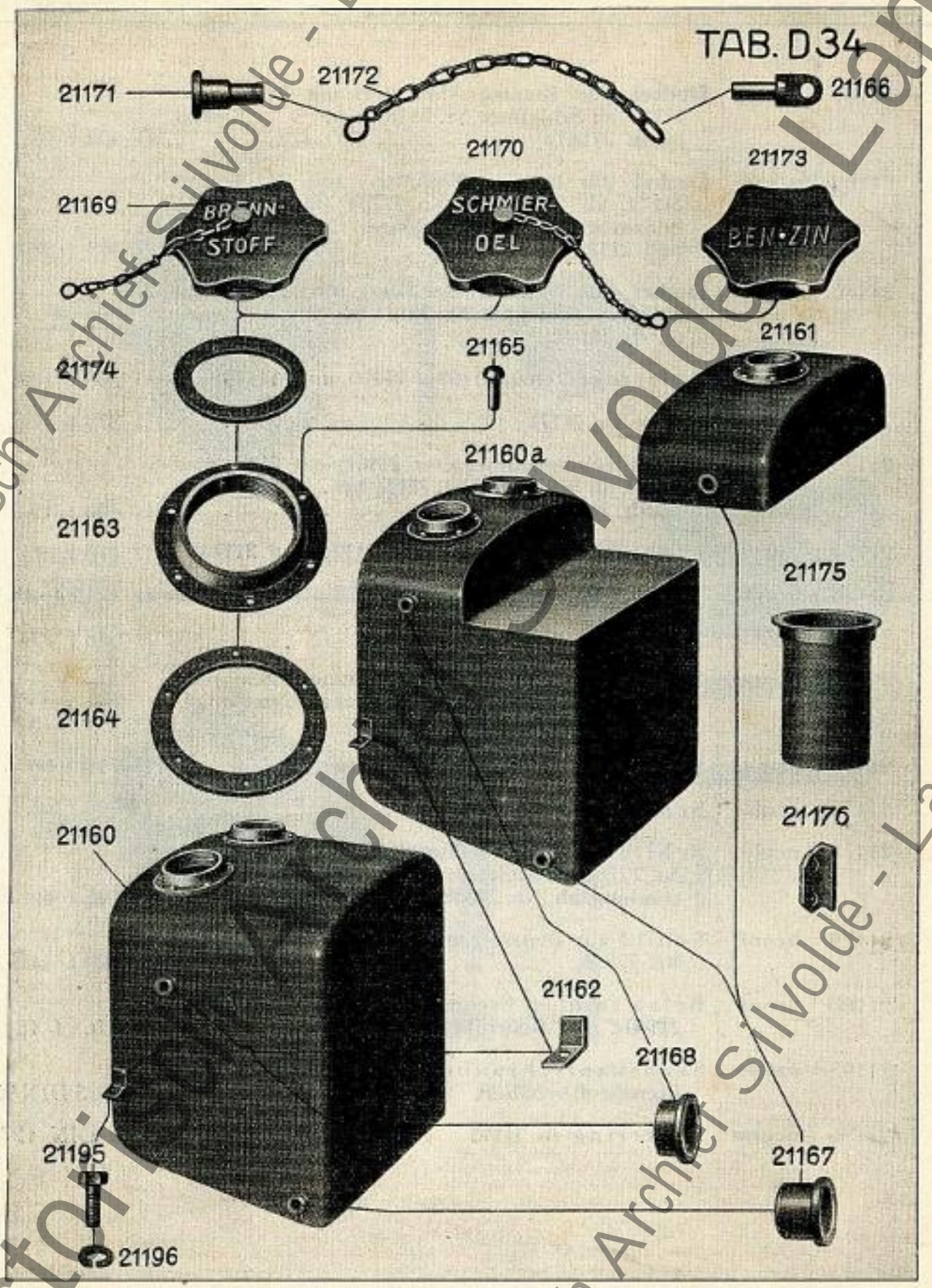

Historisch Archief Silvolde - Lanz

	Best.-Nr.	Drahtwort	Bezeichnung	Stück Nr.
	21169	ucmyp	**Deckel** (für Brennstoffbehälter) mit 21171 und 21172, ab Schlepper Nr. 75181 bis . . . . (Ersetzt durch 21169a)	D 404 f 16
L	21169a	ucnag	**Deckel** (für Brennstoffbehälter) mit 21171 und 21172, ab Schlepper Nr. 77784 (für Schweröl, Benzin und Schmieröl) Ersatz für 21169, 21170 und 21173	D 404 f 22
	21170	ucnel	**Deckel** (für Schmierölbehälter) mit 21171 und 21172, ab Schlepper Nr. 75181 bis . . . . (Ersetzt durch 21169a)	D 404 f 17
o	21171	ucnio	Bolzen zu 21169, 21169a, 21170 und 11173 .	D 506 f 103
o	21172	ucnov	Kette zu 21171	D 579 f 11
	21173	ucnuy	**Deckel** (für Benzinbehälter 21161) mit 21171 und 21172, ab Schlepper Nr. 75181 bis . . . . (Ersetzt durch 21169a)	D 404 f 19
L	21174	ucnyz	Dichtung zu 21169, 21169a, 21170 und 21173 .	D 478 n 3
L o	21175	ucoab	**Einfüllsieb**	D 1710 f 48
	21176	ucobi	Winkel	D 646 f 221
o	21177	ucoce	Schild zur Brennstoff-Einfüllöffnung ab Schlepper Nr. 77784, an Schleppern mit elektrischer Anlaßzündung ab Nr. 77858	D 798 f 43
	21177a	ucoeg	Schild (Gasöl) für Teerölbehälter . . .	D 798 f 66
	21177b	ucofs	Schild (Teeröl)	D 798 f 65
o	21178	ucoly	Schild zur Schmieröl-Einfüllöffnung ab Schlepper Nr. 77784, an Schleppern mit elektrischer Anlaßzündung ab Nr. 77858	D 798 f 42
o	21179	uconf	Schild zur Benzin-Einfüllöffnung ab Schlepper Nr. 77858	D 798 f 44
	21180	ucoop	Belag zwischen Brennstoffbehälter 21160a bzw. 21160c und Benzinbehälter 21161 . . .	D 1761 f 15
	21195	ucopo	Sechskantschraube zur Befestigung des Brennstoffbehälters	3/8" × 25 DIN 933
o	21196	ucorm	Federring zu 21195	10,5 DIN 127

Historisch Archief Silvolde - Lanz

TAB. D 34a

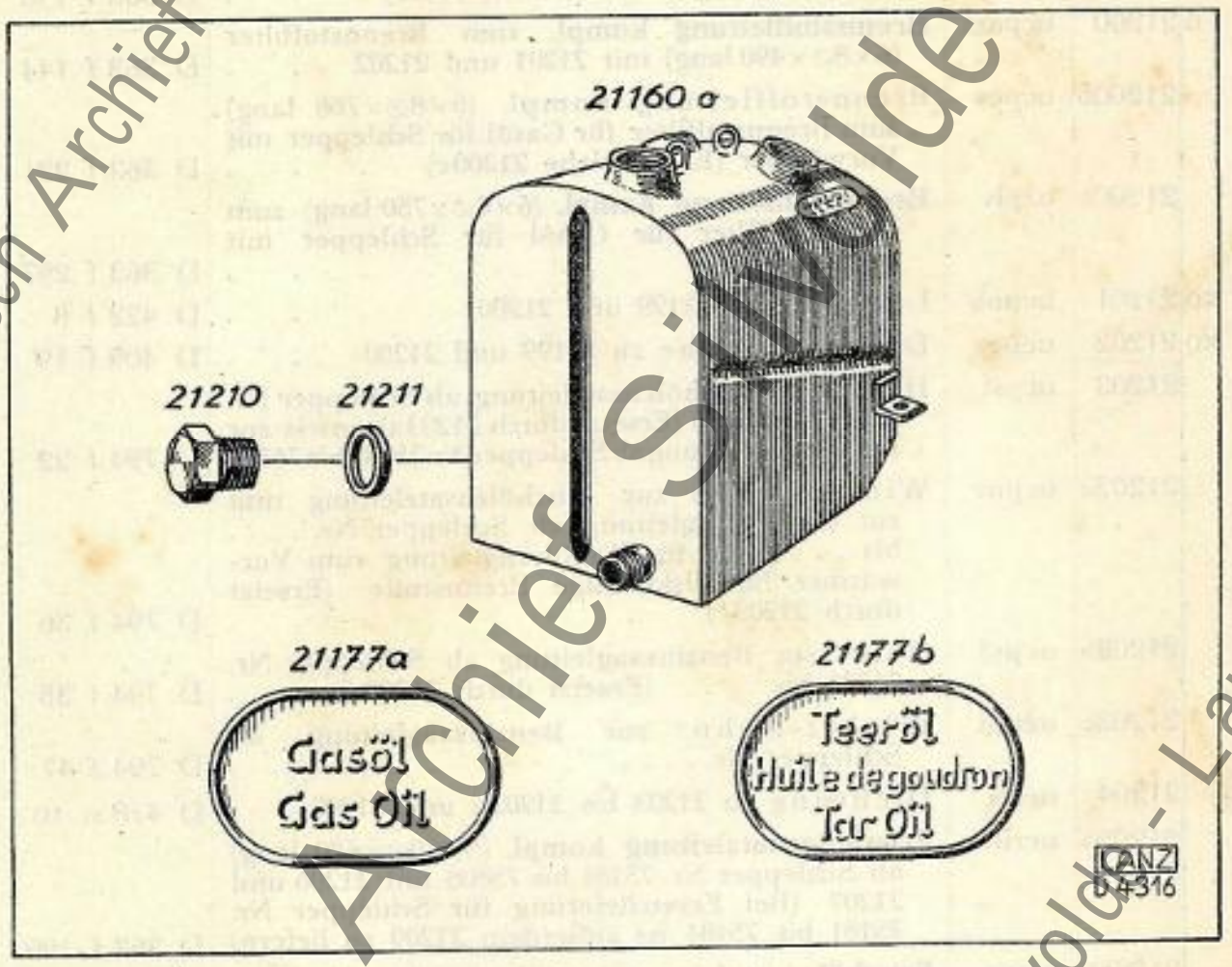

Historisch Archief Silvolde - Lanz

	Best.-Nr.	Drahtwort	Bezeichnung	Stück-Nr.
	21199	ucowa	**Brennstoffleitung kompl.** zum Brennstoffilter (6×8⌀×600 lang) ab Schlepper Nr. 75181 bis 76280 mit elektrischer Anlaßzündung mit 21201 und 21202	D 363 f 180
	21199a	ucoyu	Brennstoffleitung kompl. zum Brennstoffilter (6×8⌀×606 lang) für Schlepper mit elektrischer Anlaßzündung (Ersetzt durch 21199) . . .	D 363 f 198
o	21200	ucpam	**Brennstoffleitung kompl.** zum Brennstoffilter (6×8⌀×490 lang) mit 21201 und 21202 . .	D 363 f 144
	21200b	ucpes	Brennstoffleitung kompl. (6×8⌀×768 lang) zum Brennstoffilter für Gasöl für Schlepper mit Vorwärmer (Ersatz siehe 21200c) . . .	D 363 f 221
	21200c	ucpiv	**Brennstoffleitung kompl.** (6×8⌀×750 lang) zum Brennstoffilter für Gasöl für Schlepper mit Vorwärmer	D 363 f 297
xo	21201	ucpob	Löthülse zu 21199 und 21200	D 422 f 8
xo	21202	ucpry	Druckschraube zu 21199 und 21200 . .	D 409 f 19
	21203	ucpsi	Hahn zur Frischölzusatzleitung ab Schlepper Nr. 75181 bis 76236 (Ersetzt durch 21203a), sowie zur Benzinsaugleitung ab Schlepper Nr. 75181 bis 76280	D 794 f 22
	21203a	ucpue	Winkel-Hahn zur Frischölzusatzleitung und zur Benzinsaugleitung ab Schlepper Nr. . . . . bis . . . . und für Rohölsaugleitung zum Vorwärmer für dickflüssige Brennstoffe (Ersetzt durch 21203c)	D 794 f 36
	21203b	ucpyf	Hahn zur Benzinsaugleitung ab Schlepper Nr. 76281 bis . . . . (Ersetzt durch 21203c) . .	D 794 f 35
L	21203c	ucrad	Winkel-Hahn zur Benzinsaugleitung ab Schlepper Nr.	D 794 f 47
L	21204	ucrei	Dichtung zu 21203 bis 21203c und 21208 .	D 478 n 10
	21205a	ucril	**Frischölzusatzleitung kompl.** (8×10⌀×680 lang) ab Schlepper Nr. 75181 bis 75808 mit 21206 und 21207 (Bei Ersatzlieferung für Schlepper Nr. 75181 bis 75484 ist außerdem 21209 zu liefern)	D 363 f 199
	21205b	ucros	**Frischölzusatzleitung kompl.** (8×10⌀×504 lang) ab Schlepper Nr. 75809 bis . . . . (Ersetzt durch 21205c)	D 363 f 196
	21205c	ucruv	**Frischölzusatzleitung kompl.** (8×10⌀×500 lang) mit 21206 und 21207 ab Schlepper Nr.	D 363 f 304
o	21206	ucsac	Löthülse zu 21205a	D 422 f 5
o	21207	ucseh	Ueberwurfmutter zu 21205a . . .	D 230 n 3
o	21208	ucsga	Doppelnippel (in Getriebegehäuse eingeschraubt)	D 382 f 10
	21209	ucsik	Winkel 90° in 21160a bis 21160d, ab Schlepper Nr. 75485 bis 76236 und in 21161 ab Schlepper Nr. 75181 bis 76280	GF 3/8" Nr. 92
	21210	ucski	Stopfen im Brennstoffbehälter für Schlepper mit Vorwärmer (anstelle von Brennstoffleitung 21200)	D 402 f 57
L	21211	ucsmo	Dichtung zu 21210	D 478 n 10

Historisch Archief Silvolde - Lanz

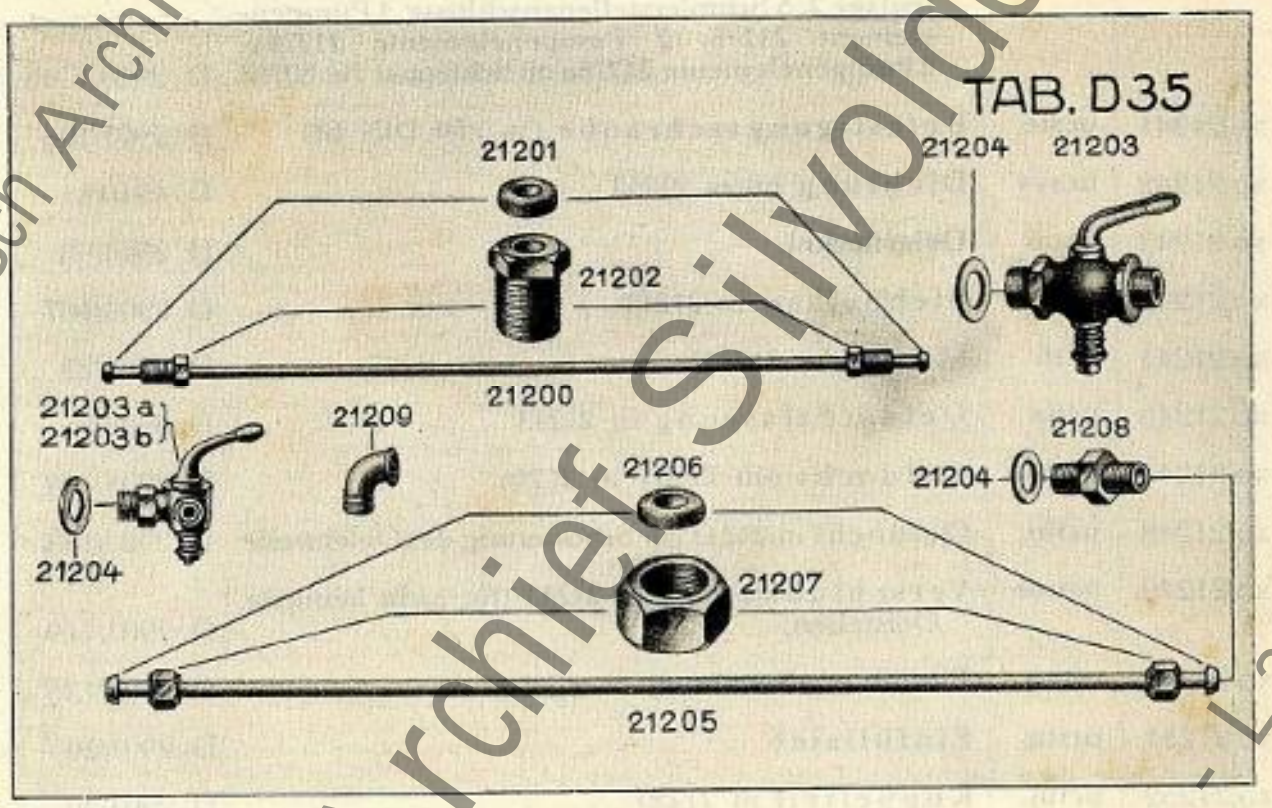

TH. TANGELDER
LOONDORSERIJ
Handel in Landbouw-Machines
SILVOLDE

Historisch Archief Silvolde - Lanz

	Best.-Nr.	Drahtwort	Bezeichnung	Stück-Nr.
	21240b	ucsor	**Zentralschmierapparat kompl.** Uebersetzung 1:50, Oelerwellenlage 2, 4 Schmierstellenanschlüsse, 1 Pumpenelement 21278, 1 Pumpenelement 21278b, 2 Pumpenelemente 21278a . . . (Bei Ersatz für Schlepper Nr. 75181 bis 78280 ist 21296b mitzuliefern)	D 2900/12
	21240c	ucssy	**Zentralschmierapparat kompl.** für 24/40 PS und 22/38 PS Bulldog, Uebersetzung 1 : 50, Oelerwellenlage 2, 5 Schmierstellenanschlüsse, 1 Pumpenelement 21278, 2 Pumpenelemente 21278b, 2 Pumpenelemente 21278a ab Schlepper Nr. 80763	D 2900 f 15
xo	21241	ucste	Befestigungsschraube ($^1/_4$"×50 DIN 68) .	D 2901/106
xo	21242	ucsyv	Dichtung unter 21243	D 491/161
xo	21243	uctas	**Oelerdeckel**	D 2901/98
xo	21244	uctex	Stehbolzen in 21243	D 2901/107
xo	21245	uctfi	Mutter zu 21244	D 2901/23
xo	21246	uctia	Oeldochtfassung in 21243	D 2901/7
xo	21247	uctky	Oeldocht mit Feder in 21246	D 2901/108
xo	21248	uctlo	Oeldocht in 21243 zur Schmierung der Oelerwelle	D 2901/133
xo	21249	uctme	Verschlußkapsel in 21243 (für nicht benutzte Oelstellen)	D 2901/119
Lxo	21250a	uctog	**Einfüllverschraubung**	D 2901/135
xo	21251	ucttu	Einfüllsieb	D 2901/50
xo	21252	uctuj	Kuppelteil in 21250	D 2901/40
xo	21253	uctyk	Sprengring zu 21252	D 2901/37
xo	21254	ucudi	**Oelerwelle** in 21243	D 2901/56
xo	21255	ucued	**Schnecke** auf 21254	D 2901/65
xo	21256	ucufo	Schraube zu 21255	D 2901/75
xo	21257	ucuig	Ausgleichscheibe (0,1 mm stark) . . .	D 2901/69
xo	21258	ucuke	Ausgleichscheibe (0,2 mm stark) . . .	D 2901/70
xo	21259	ucunc	Ausgleichscheibe (0,3 mm stark) . . .	D 2901/71
xo	21260	ucuom	Sechskantring zu 21254	D 2901/72
xo	21261	ucusu	Kegelstift zu 21260	D 2901/112

Historisch Archief Silvolde - Lanz

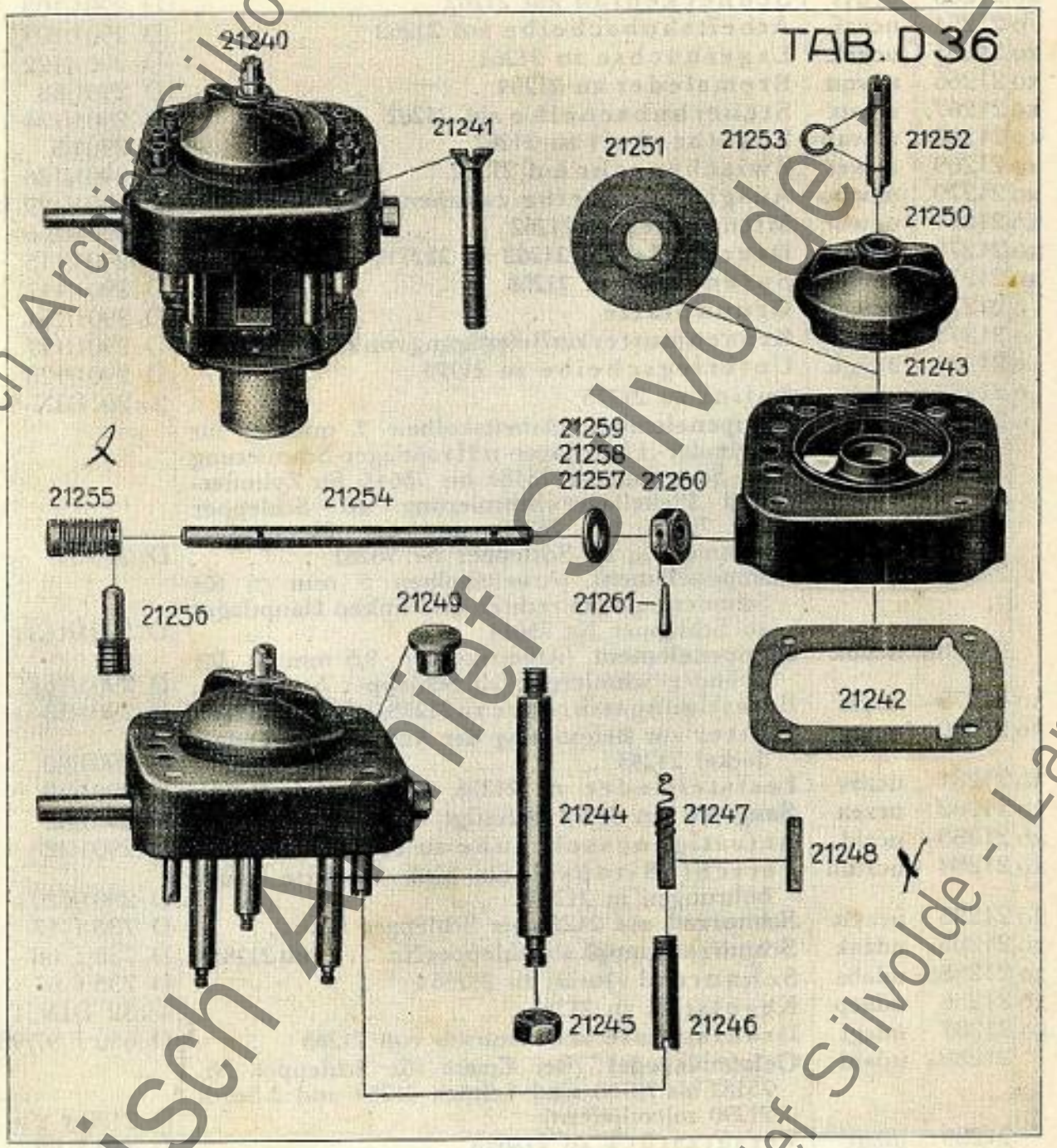

Historisch Archief Silvolde - Lanz

	Best.-Nr.	Drahtwort	Bezeichnung	Stück-Nr.
xo	21262	ucuta	**Getriebewelle**	D 2901/114
xo	21263	ucuyr	Schneckenrad auf 21262	D 2901/102
o	21264	ucvaf	Arbeitshubscheibe auf 21262	D 2901/109
xo	21265	ucvek	Lagerbüchse zu 21264	D 2901/122
xo	21266	ucvou	Bremsfeder zu 21264	D 2901/58
xo	21267	ucvux	Steuerhubscheibe auf 21262	D 2901/124
xo	21268	ucwan	Scheibenkeil zu 21267	D 2901/5
xo	21269	ucwet	Zwischenrohr auf 21262	D 2901/126
xo	21270	ucwho	Ausgleichscheibe zwischen 21269 und 21274	D 2901/129-131
xo	21271	ucwoc	Mitnehmer in 21262	D 2901/116
xo	21272	ucwuf	Druckfeder in 21262 zu 21271	D 2901/115
xo	21273	ucwyg	Sprengring in 21263	D 2901/117
o	21274	ucyaw	Grundplatte	D 2901/134
o	21275	ucyeb	Kronenmutter zur Befestigung von 21274 auf 21262	D 2901/127
o	21276	ucygu	Unterlegscheibe zu 21275	D 2901/128
o	21277	ucylt	Splint zu 21275	2×20 DIN 94
o	21278	ucymi	**Pumpenelement** (Arbeitskolben 7 mm ⌀) für Zylinder-, Pleuellager- u. Hauptlager-Schmierung ab Schlepper Nr. 75181 bis 75643, für Zylinder- und Pleuellager-Schmierung ab Schlepper Nr. 75644 bis 78280 und für Pleuellager-Schmierung ab Schlepper Nr. 78281	D 2901/9
	21278a	ucyna	**Pumpenelement** (Arbeitskolben 5 mm ⌀) für Schmierung vom rechten und linken Hauptlager ab Schlepper Nr. 75644	D 2901/163
	21278b	ucyok	**Pumpenelement** (Arbeitskolben 9,5 mm ⌀) für Zylinder-Schmierung ab Schlepper Nr. 78281	D 2901/164
xo	21279	ucyss	Befestigungsschraube zu 21278, 21278a u. 21278b	D 2901/53
xo	21280	ucyty	Mutter zur Befestigung der Auslässe am Oelerdeckel 21243	D 2901/80
xo	21281	uczav	Feststellfeder zu 21278, 21278a und 21278b	D 2901/49
xo	21282	uczea	**Saugsieb** (an 21274 befestigt)	D 2901/62
xo	21283	uczid	Befestigungsschraube zu 21282	D 2901/42
xo	21284	uczum	Verschlußstöpsel für nicht benutzte Saugbohrungen in 21274	D 2901/120
xo	21285	uczyn	**Schnurrad** auf 21254 bis Schlepper Nr.	D 735 f 17
xo	21285a	udaak	**Schnurrad kompl.** ab Schlepper Nr. mit 21285b	D 735 f 68
xo	21285b	udabs	Schnurrad (Jurid) zu 21285a	D 735 f 67
xo	21286	udaep	Kegelstift zu 21285	4×32 DIN 1
Lxo	21287	udagi	Drahtspirale zum Antrieb von 21285	D 650 f 97/98
	21288a	udahl	**Oelstandspegel** (Bei Ersatz für Schlepper Nr. 75181 bis 78753 sind 1 Stück 21289 und 2 Stück 21290 mitzuliefern)	D 2173 f 2
	21289	udait	Versatzstück zu 21288a	D 410 f 69
	21290	udano	Dichtung unter 21288a und 21289	D 478 n 10
	21290a	udaoz	Dichtung zu 21291b	D 478 n 8
	21291	udapy	Ablaufrohr zum Oelgefäß für Schlepper mit Zapfwelle bis Nr.	D 370 f 206
	21291a	udauc	Ablaufrohr für Oelgefäß bei Schlepper mit Lichtanlage ab Nr. 81689	D 370 f 210
	21291b	udavu	Ablaufrohr zum Oelgefäß für Schlepper mit Zapfwelle ab Nr.	D 370 f 208
	21292	udaxa	Lederscheibe zu 21291a	D 338 f 65
	21293	udayd	Winkel zu 21291a (60°)	GF Nr. 117, 1/2"
	21294	udaze	Kappe zu 21291a	GF Nr. 300, 1/2"

Historisch Archief Smalde - Lanz

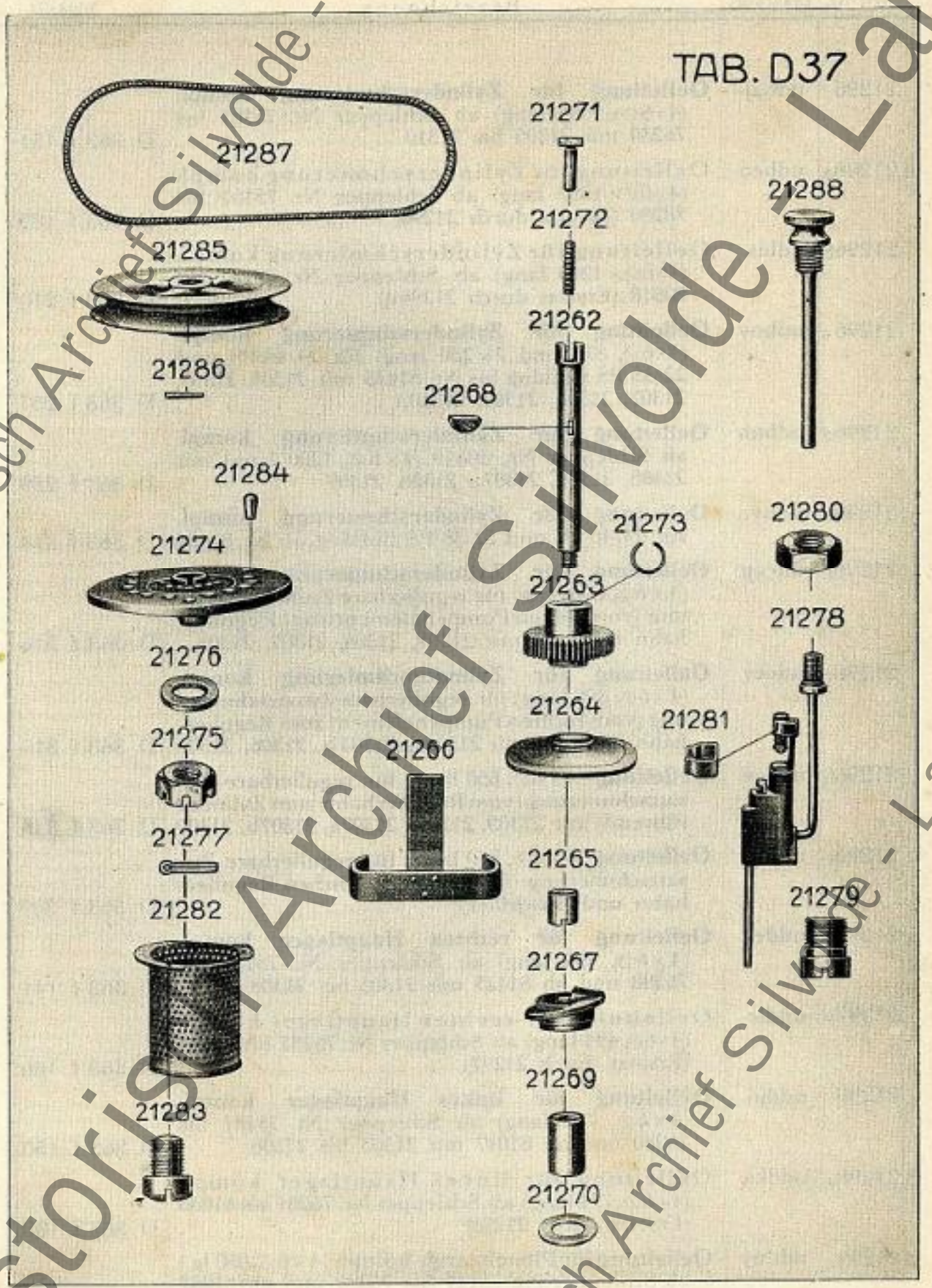

Historisch Archief Silvolde - Lanz

	Best.-Nr.	Drahtwort	Bezeichnung	Stück-Nr.
	21296	udbaj	**Oelleitung für Zylinderschmierung kompl.** (4×6⌀×1335 lang) ab Schlepper Nr. 75181 bis 76280 mit 21305 bis 21310	D 363 f 151
o	21296a	udbeo	Oelleitung für Zylinderschmierung kompl. (4×6⌀×1359 lang) ab Schlepper Nr. 75181 bis 78280 (Ersetzt durch 21296)	D 363 f 189
	21296b	udbis	Oelleitung für Zylinderschmierung kompl. (4×6⌀×1200 lang) ab Schlepper Nr. 78281 bis 80818 (Ersetzt durch 21296d)	D 363 f 210
	21296c	udboy	**Oelleitung für Zylinderschmierung kompl.** (4×6⌀, 870 und 2×280 lang) für 24/40 PS und 22/38 PS Bulldog bis Nr. 81433 mit 21305, 21306, 21307, 21308, 21309, 21310a	D 363 f 257
	21296d	udbub	**Oelleitung für Zylinderschmierung kompl.** ab Schlepper Nr. 80819 (4×6⌀, 1200 lang) mit 21305, 21306, 21307a 21308, 21309 . . .	D 363 f 289
	21296e	udbyc	**Oelleitung für Zylinderschmierung kompl.** für 24/40 PS und 22/38 PS Bulldog ab Nr. 81434	D 363 f 314
	21296f	udcap	**Oelleitung für Zylinderschmierung kompl.** (4×6⌀, 600 lang) für regulierbare Zusatzschmierung (vom linken Pumpenelement zum Regulierhahn führend) mit 21305, 21306, 21307, 21308 .	D 363 f 316
	21296g	udcev	**Oelleitung für Zylinderschmierung kompl.** (4×6⌀, 395 lang) für regulierbare Zusatzschmierung (vom rechten Pumpenelement zum Regulierhahn führend) mit 21305a, 21307b, 21306, 21308	D 363 f 310
	21296h	udcoe	**Oelleitung** (4×6⌀, 650 lang) für regulierbare Zusatzschmierung (vom Regulierhahn zum Zylinder führend) mit 21305, 21305a 21307a, 21307b, 21309	D 363 f 315
	21296i	uddau	**Oelleitung** (4×6⌀, 560 lang) für regulierbare Zusatzschmierung (Rückleitung zwischen Regulierhahn und Boschöler)	D 363 f 309
x	21297	uddez	**Oelleitung für rechtes Hauptlager kompl.** (4×6⌀, 490 lang) ab Schlepper Nr. 75181 bis 76280 und ab 81125 mit 21305 bis 21308 . .	D 363 f 141
	21297a	uddic	Oelleitung für rechtes Hauptlager kompl. (4×6⌀, 494 lang) ab Schlepper Nr. 76281 bis 81124 (Ersetzt durch 21297)	D 363 f 186
	21298	uddjo	**Oelleitung für linkes Hauptlager kompl.** (4×6⌀, 770 lang) ab Schlepper Nr. 75181 bis 76280 und ab 81047 mit 21305 bis 21308 . .	D 363 f 150
o	21298a	uddka	Oelleitung für linkes Hauptlager kompl. (4×6⌀, 774 lang) ab Schlepper Nr. 76281 bis 81036 (Ersetzt durch 21298)	D 363 f 188
o	21299	uddny	**Oelleitung für Pleuelstange kompl.** (4×6⌀, 650 lg.) ab Schlepper Nr. 75181 bis 76280 und ab 81037 mit 21305 bis 21308	D 363 f 139
o	21299a	uddoi	Oelleitung für Pleuelstange kompl. (4×6⌀, 654 lg.) ab Schlepper Nr. 76281 bis 81036 (Ersetzt durch 21299)	D 363 f 185

Historisch Archief Sivolde - Lanz

TAB. D 38

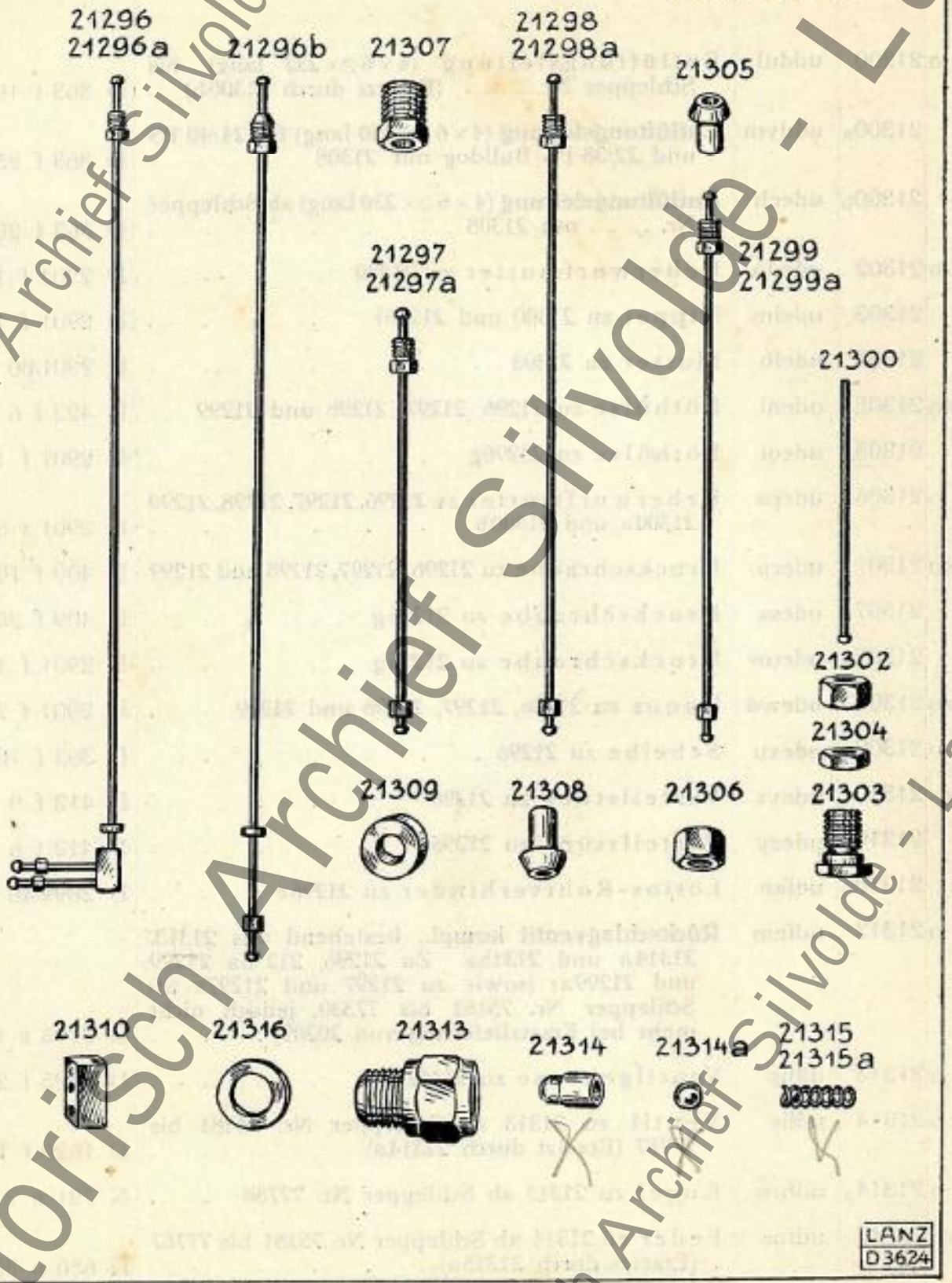

Historisch Archief Silvolde - Lanz

	Best.-Nr.	Drahtwort	Bezeichnung	Stück-Nr.
o	21300	uddul	Entlüftungsleitung (4×6⌀×232 lang) bis Schlepper Nr. . . . . (Ersetzt durch 21300b) .	D 363 f 195
	21300a	uddym	**Entlüftungsleitung** (4×6⌀×350 lang) für 24/40 PS und 22/38 PS Bulldog mit 21308 . . .	D 363 f 258
	21300b	udech	**Entlüftungsleitung** (4×6⌀×230 lang) ab Schlepper Nr. . . . . mit 21308	D 363 f 288
o	21302	udedo	Ueberwurfmutter zu 21300	D 2901 f 156
	21303	udeim	Nippel zu 21300 und 21296i	D 2901 f 157
	21304	udelb	Mutter zu 21303	D 2901/80
xo	21305	udeni	Löthülse zu 21296, 21297, 21298 und 21299 .	D 422 f 6
	21305a	udeot	Löthülse zu 21296g	D 2901 f 168
o	21306	udeps	Ueberwurfmutter zu 21296, 21297, 21298, 21299 21300a und 21300b	D 2901 f 82
xo	21307	uderp	Druckschraube zu 21296, 21297, 21298 und 21299	D 409 f 19
	21307a	udesa	Druckschraube zu 21296g	D 409 f 26
	21307b	udeuw	Druckschraube zu 21296g	D 2901 f 169
xo	21308	udewd	Konus zu 21296, 21297, 21298 und 21299 . .	D 2901 f 77
o	21309	udexu	Scheibe zu 21296	D 303 f 105
x	21310	udeyx	Verteilstück zu 21296	D 412 f 9
	21310a	udezy	Verteilstück zu 21296c	D 412 f 6
	21310b	udfah	Lötlos-Rohrverbinder zu 21296e . . .	D 2899/46
o	21312	udfem	**Rückschlagventil kompl.**, bestehend aus 21313, 21314a und 21315a. Zu 21296, 212 6a 21299 und 21299a; (sowie zu 21297 und 21297a ab Schlepper Nr. 75181 bis 77330, jedoch nicht mehr bei Ersatzlieferung von 20209) . . .	D 3195 s 15
o	21313	udfip	Ventilgehäuse zu 21312	D 1625 f 23
o	21314	udfle	Ventil zu 21313 ab Schlepper Nr. 75181 bis 77787 (Ersetzt durch 21314a) . . .	D 1620 f 15
o	21314a	udfow	Kugel zu 21313 ab Schlepper Nr. 77788 . .	N 721 n 7
xo	21315	udfuz	Feder zu 21314 ab Schlepper Nr. 75181 bis 77787 (Ersetzt durch 21315a)	D 650 n 35
xo	21315a	udfya	Feder zu 21314a ab Schlepper Nr. 77788 . .	D 650 n 34
Lxo	21316	udgai	Dichtungsring zu 21312	D 482 n 2

Historisch Archief Silvolde - Lanz

TAB. D 38a

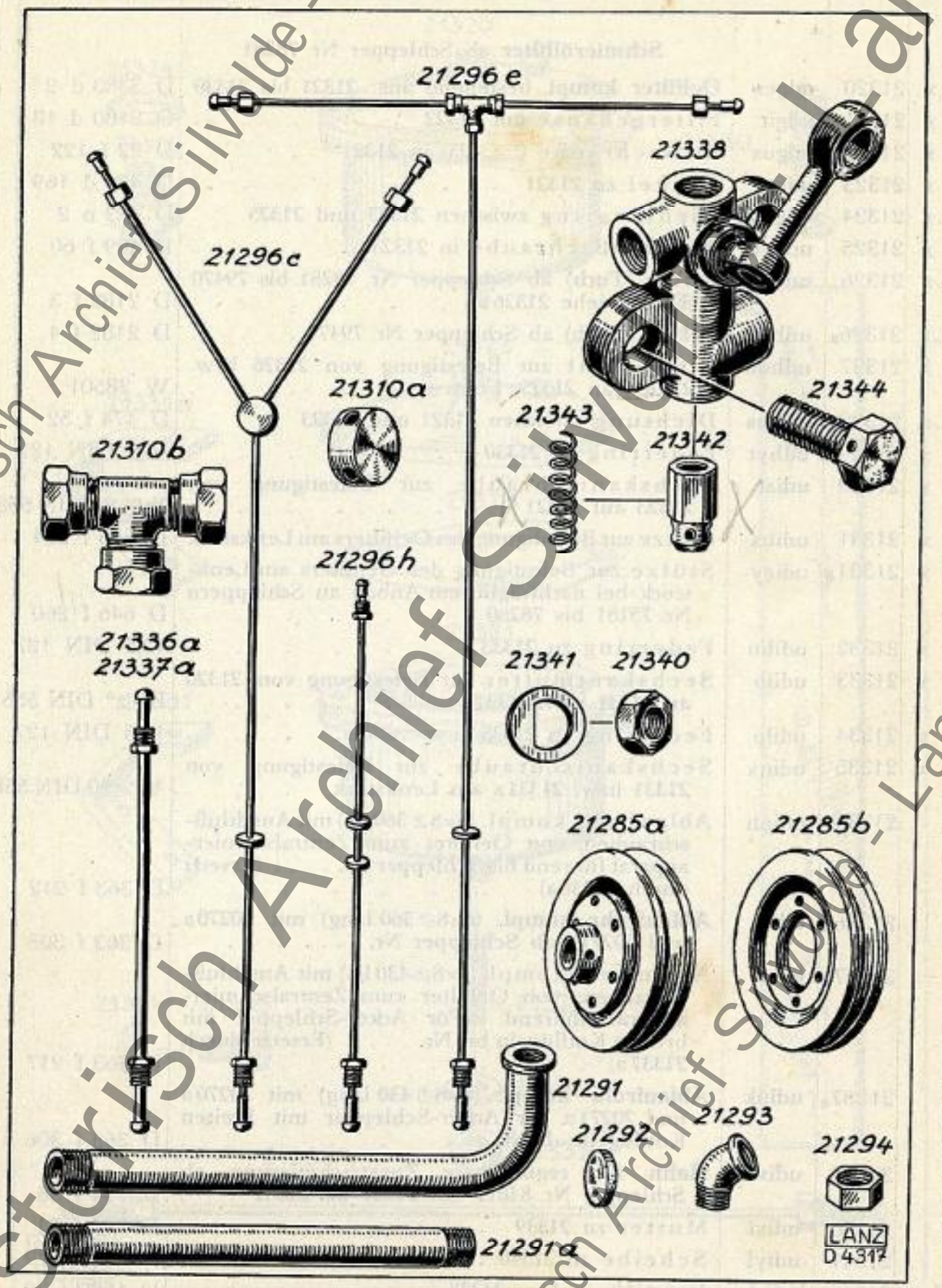

Historisch Archief Sinsheim - Lanz

	Best.-Nr.	Drahtwort	Bezeichnung	Stück-Nr.
			Schmierölfilter ab Schlepper Nr. 78281	
x	21320	udgen	**Oelfilter kompl.** bestehend aus: 21321 bis 21330	D 3380 d 2
x	21321	udgir	Filtergehäuse mit 21322	D 2180 d 18
x	21322	udgox	Stiftschraube (1/2"×25) in 21321 . . .	D 22 f 122
x	21323	udgru	Deckel zu 21321	D 438 d 169
Lx	21324	udgua	Dichtungring zwischen 21323 und 21325 .	D 482 n 2
x	21325	udgyb	Anschlußschraube in 21323	D 409 f 60
Lx	21326	udhaa	Filter (Tuch) ab Schlepper Nr. 78281 bis 79470 (Ersatz siehe 21326a)	D 2182 f 3
Lx	21326a	udhef	Filter (Tuch) ab Schlepper Nr. 79471 . . .	D 2182 f 4
x	21327	udhoo	Bindedraht zur Befestigung von 21326 bzw. 21326a an 21325, 1 mm ⌀	W 28501
Lx	21328	udhus	Dichtung zwischen 21321 und 21323 . .	D 474 f 52
x	21329	udhyt	Federring zu 21330	10,5 DIN 127
x	21330	udiat	Sechskantschraube zur Befestigung von 21323 auf 21321	3/8"×25 DIN 558
x	21331	udiba	Stütze zur Befestigung des Oelfilters am Lenkstock	D 646 f 274
x	21331a	udiey	Stütze zur Befestigung des Oelfilters am Lenkstock bei nachträglichem Anbau an Schleppern Nr. 75181 bis 78280	D 646 f 260
x	21332	udihu	Federring zu 21333	13,5 DIN 127
x	21333	udiib	Sechskantmutter zur Befestigung von 21320 an 21331 bzw. 21331a	B 1/2" DIN 555
x	21334	udilp	Federring zu 21335	10,5 DIN 127
x	21335	udinx	Sechskantschraube zur Befestigung von 21331 bzw. 21331a am Lenkstock . . .	3/8"×20 DIN 558
	21336	udioh	Ablaufrohr kompl. (6×8 ⌀ 360 lg.) mit Anschlußschrauben, von Oelfilter zum Zentralschmierapparat führend bis Schlepper Nr. . . . . (Ersetzt durch 21336a)	D 363 f 212
	21336a	udire	**Ablaufrohr kompl.** (6×8 ⌀ 360 lang) mit 20270a und 20271a ab Schlepper Nr.	D 363 f 305
	21337	udiso	Ablaufrohr kompl. (6×8 ⌀ 430 lg.) mit Anschlußschrauben, von Oelfilter zum Zentralschmierapparat führend. Für Acker-Schlepper mit breiten Kotflügeln bis Nr. . . . . (Ersetzt durch 21337a)	D 363 f 217
	21337a	udiuk	**Ablaufrohr kompl.** (6×8 ⌀ 430 lang) mit 20270a und 20271a für Acker-Schlepper mit breiten Kotflügeln ab Nr.	D 363 f 306
	21338	udiws	**Hahn** für regulierbare Zusatzschmierung ab Schlepper Nr. 81619 mit 21339 bis 21342 .	D 794 f 55
	21340	udixi	Mutter zu 21339	D 203 f 31
	21341	udiyl	Scheibe zu 21340	D 303 f 179
Lxo	21342	udjal	Ventilkegel zu 21338	D 1620 f 32
Lxo	21343	udjer	Feder zu 21342	D 650 n 35
	21344	udjiu	Kopfschraube zur Befestigung von 21338 .	D 42 f 46

Historisch Archief Silvolde - Lanz

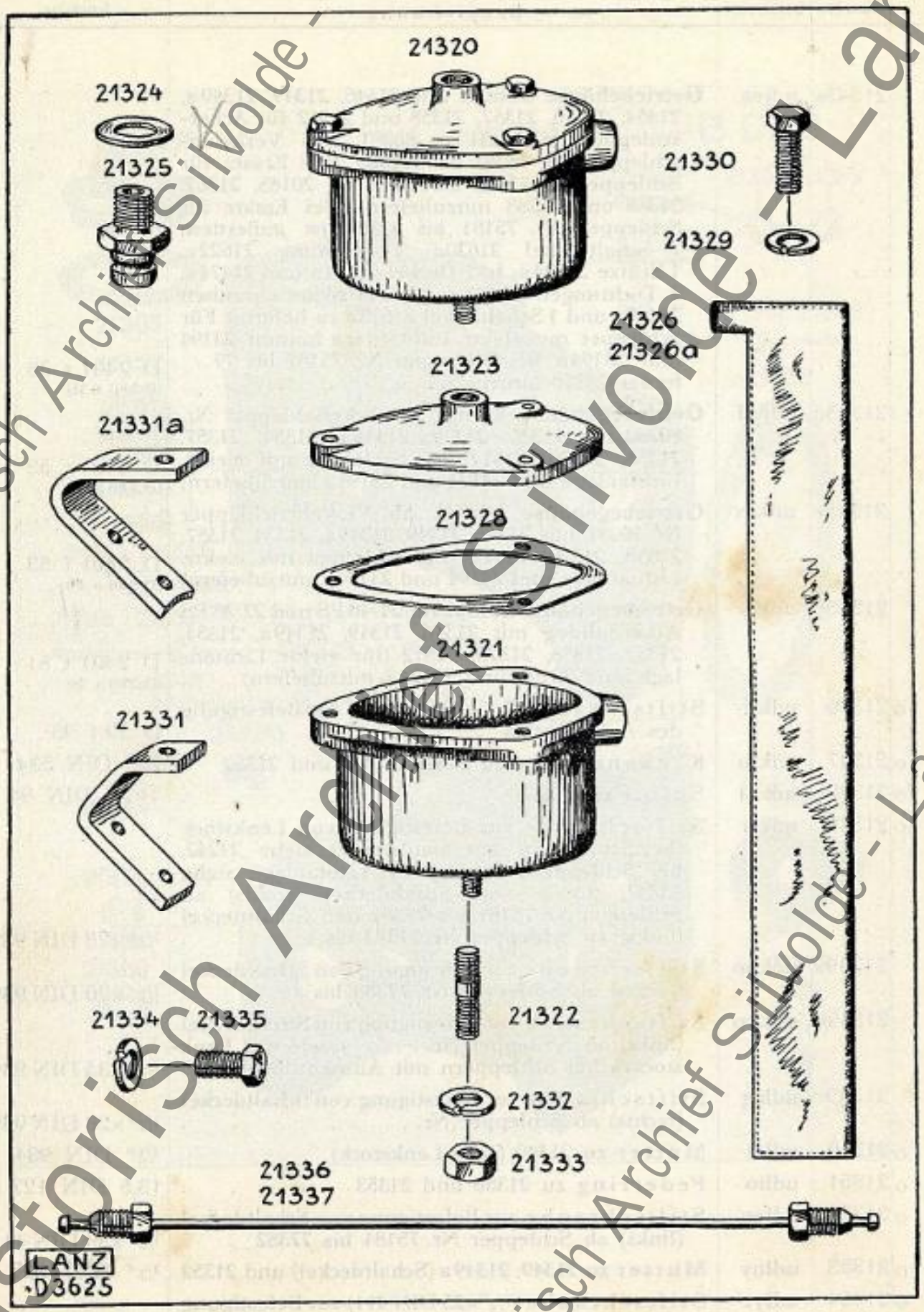

Historisch Archief Sílvolde - Lanz

	Best.-Nr.	Drahtwort	Bezeichnung	Stück-Nr.
	21345a	udjoa	**Getriebehäuse kompl.** mit 21346, 21349, 21349a, 21354, 21370, 21357, 21358 und 21512 für Ackerschlepper Nr. 75181 bis 80281 und Verkehrsschlepper Nr. 75181 bis 80290. (Bei Ersatz für Schlepper Nr. 75181 bis 79588 ist 20185, 21367, 21368 und 21388 mitzuliefern. Bei Ersatz für Schlepper Nr. 75181 bis 77382 ist außerdem 1 Schaltdeckel 21620a, 1 Dichtung 21622a, 1 Stütze 21834a, je 1 Deckel 21474a und 21474c, 2 Dichtungen 21475a, 16 Sechskantschrauben 21477a und 1 Schalthebel 21623a zu liefern.) Für Schlepper mit elektr. Lichtanlage kommt 23194 und 23194a bei Schlepper Nr. 75181 bis 77 . . ferner 23210 hinzu	D 2401 t 38 (D 2401 a 35)
	21345d	udjud	**Getriebegehäuse kompl.** ab Ackerschlepper Nr. 80282 mit 21346, 21349, 21349a, 21354, 21357, 21358, 21370, 21512 (für Schlepper mit elektr. Lichtanlage sind 23194 und 23194a mitzuliefern)	D 2401 t 52 (D 2401 a 48)
	21345e	udkax	**Getriebegehäuse kompl.** ab Verkehrsschlepper Nr. 80291 mit 21346, 21349, 21349a, 21354, 21357, 21358, 21370, 21512 (für Schlepper mit elektr. Lichtanlage sind 23194 und 23194a mitzuliefern)	D 2401 t 53 (D 2401 a 49)
	21345f	udkec	**Getriebegehäuse kompl.** für 24/40 PS und 22/38 PS Ackerbulldog mit 21346, 21349, 21349a, 21354, 21357, 21358, 21370, 21512 (für elektr. Lichtanlage sind 23194 und 23194a mitzuliefern) . .	D 2401 t 51 (D 2401 a 45)
o	21346	udkif	Stiftschraube ($^5/_8$"×42 DIN 412) zur Befestigung des Achstrichters	D 22 f 98
o	21347	udklu	Kronenmutter zu 21346, 21361 und 21362 .	$^5/_8$" DIN 534
o	21348	udkol	Splint zu 21347	4×35 DIN 94
o	21349	udkri	Stiftschraube zur Befestigung von Lenkstock (bei Schleppern mit Sandstreuer siehe 24242, bei Schleppern mit elektr. Lichtanlage siehe 23347) sowie von Schaltdeckel (rechts) ab Schlepper Nr. 75181 bis 77382 und Schaltdeckel (links) ab Schlepper Nr. 77383 bis	$^1/_2$"×28 DIN 939
	21349a	udkuo	Stiftschraube zur Befestigung von Schaltdeckel (rechts) ab Schlepper Nr. 77383 bis	$^1/_2$"×20 DIN 939
	21349b	udkyp	Stiftschraube zur Befestigung von Schaltdeckel (links) ab Schlepper Nr. . . . . sowie des Lenkstockes bei Schleppern mit Autokotflügeln .	$^1/_2$"×35 DIN 939
	21349c	udlag	Stiftschraube zur Befestigung von Schaltdeckel (rechts) ab Schlepper Nr.	$^1/_2$"×28 DIN 939
o	21350	udlel	Mutter zu 21349 (zum Lenkstock) . . .	$^1/_2$" DIN 934
o	21351	udlio	Federring zu 21350 und 21353	13,5 DIN 127
o	21352	udlov	Stiftschraube zur Befestigung von Schaltdeckel (links) ab Schlepper Nr. 75181 bis 77382 . .	$^1/_2$"×38 DIN 411
o	21353	udluy	Mutter zu 21349, 21349a (Schaltdeckel) und 21352	$^1/_2$" DIN 428
o	21354	udlyz	Stiftschraube ($^3/_8$"×25 DIN 411) zur Befestigung der Stopfbüchse	D 22 f 46
o	21355	udmab	Kronenmutter zu 21354	$^3/_8$" DIN 935

Historisch Archief Sivolde - Lanz

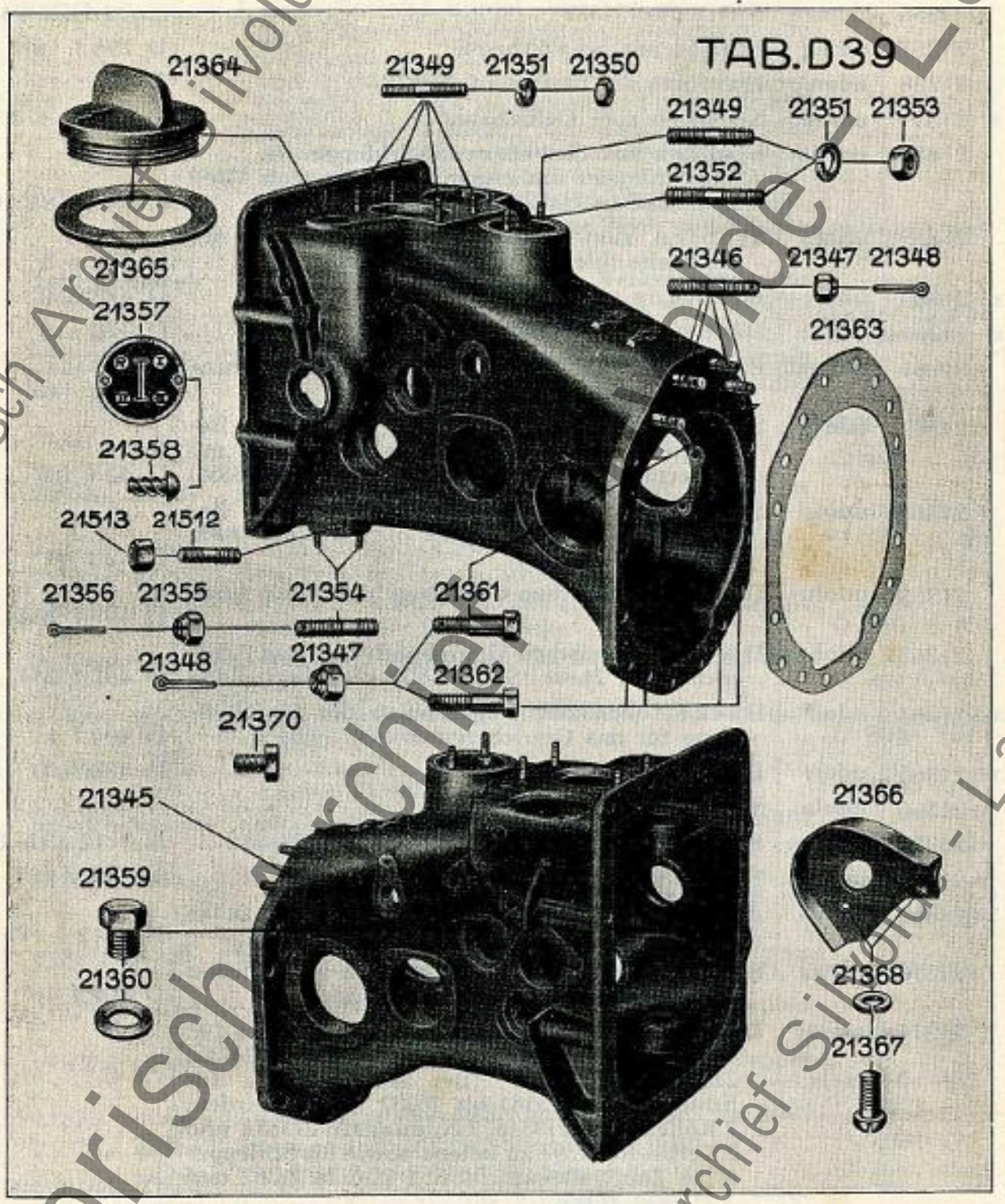

Historisch Archief Sliedrecht - Lanz

	Best.-Nr.	Drahtwort	Bezeichnung	Stück-Nr.
o	21356	udmeg	Splint zu 21355	2×22 DIN 94
	21357	udmij	Schild mit Schaltschema	D 798 f 16
o	21358	udmop	Hammerschraube zu 21357	D 199 f 11
x	21359	udmyu	Stopfen zum Oelbehälter	D 402 n 3
	21359a	udnam	Stopfen zum Oelbehälter ab Schlepper Nr. .... (für Schlepper mit elektr. Lichtanlage ab 81689 siehe 21291a bis 21294)	R ½"×15 DIN 910
	21359b	udnes	Stopfen zum Oelbehälter für Schlepper mit Zapfwelle (hierzu Ablaufrohr 21291)	D 402 n 5
Lx	21360	udniv	Dichtung zu 21359	D 478 n 2
Lx	21360a	udnob	Dichtung zu 21359b	D 478 n 2
o	21361	udnue	Paßschraube (⅝"×70, 18 ∅) zur Befestigung des Achstrichters	D 93 f 113
o	21362	udnyf	Sechskantschraube (⅝"×70 DIN 61) zur Befestigung des Achstrichters (bei Schleppern mit Hinterradbremse siehe auch 25350 und 25351)	D 42 f 107
	21362a	udoad	Sechskantschraube zur gleichzeitigen Befestigung der Rohrschelle für Auspuff nach unten	D 42 f 40
L	21363	udofu	Dichtung zwischen Getriebegehäuse und Achstrichter	D 491 f 202
L	21363a	udohe	Dichtung zwischen Getriebegehäuse und Achstrichter für 24/40 PS und 22/38 PS Ackerbulldog	D 491 f 244
Lxo	21364	udoil	Deckel oben zum Verschließen der Einfüllöffnung für das Getriebefett	D 404 f 1
Lxo	21365	udojy	Dichtung zu 21364	D 478 n 11
o	21366	udola	Schutzblech zum Oelerrad	D 2855 f 208
o	21367	udomp	Rundkopfschraube zu 21366 und 21388a	M 6×12 DIN 86
o	21368	udoos	Federring zu 21367	6,6 DIN 127
	21369	udoro	Abdeckblech am Getriebegehäuseflansch (links oben)	D 1712 f 173
	21370	udosz	Sechskantschraube (⅜"×14) zum Verschließen der Kabelschellenbefestigungslöcher	D 402 f 16
	21371a	udouv	**I. Getriebewelle kompl.** bis Ackerschlepper Nr. 80281, bestehend aus: 21375e, 21377a, 21378a, 21379a und 21383. (Bei Ersatzlieferung für Schlepper Nr. 75181 bis 76302 sind außerdem 2 Rollenlager 21384a, 2 Nutmuttern 21385a und 2 Kerbstifte 21394 zu liefern, sowie für Schlepper ohne Zapfwellenanschluß 1 Büchse 21382 und 1 Deckel 21387)	D 1601 t 418 (D 1601 cs 391)
	21371b	udoxt	**I. Getriebewelle kompl.** für Ackerschlepper ab Nr. 80282 bis ....., bestehend aus: 21375b, 21378a, 21383, 21377a, 21379a, 21383a	D 1601 t 463 (D 1601 cs 457)
	21371d	udoyw	**I. Getriebewelle kompl.** ab Ackerschlepper Nr. ....., bestehend aus: 21375d, 21377e, 21378c, 21379b, 21383c	D 1601 t 531 (D 1601 c 513)

Historisch Archief Silvolde - Lanz

	Best.-Nr.	Drahtwort	Bezeichnung	Stück-Nr.
	21373a	udpac	**I. Getriebewelle kompl.** bis Verkehrsschlepper Nr. 80290 und für Schlepper mit Zwischengetriebe bestehend aus: 21375e, 21377a, 21378a, 21380a und 21383. (Bei Ersatzlieferung für Schlepper Nr. 75181 bis 76304 ist außerdem 1 Büchse 21382, 2 Rollenlager 21384a, 2 Nutmuttern 21385a und 2 Kerbstifte 21394 zu liefern, sowie für Schlepper ohne Zapfwellenanschluß 1 Deckel 21387. Zugleich ist eine II. Welle 21396a, 1 Scheibe 21408, 1 Deckel 21403a, 1 Nutmutter 21406 und 1 Kerbstift 21407 mitzuliefern.)	D 1601 t 415 (D 1601 cs 392)
	21373b	udpeh	**I. Getriebewelle kompl.** für Verkehrsschlepper Nr. 80291 bis . . . ., bestehend aus: 21375b, 21377b, 21380a, 21378a, 21383 und 21383a .	D 1601 t 464 (D 1601 cs 458)
	21373d	udpik	**I. Getriebewelle kompl.** ab Verkehrsschlepper Nr. . . ., bestehend aus: 21375d, 21377d, 21378c, 21380b, 21383c	D 1601 t 532 (D 1601 c 514)
	21375	udpor	Getriebewelle ab Schlepper Nr. 75181 bis 76304	D 1601 d 217
	21375a	udpsy	Getriebewelle ab Schlepper Nr. 76305 bis 80281 (Ersatz siehe 21375e)	D 1601 d 390
	21375b	udpyv	Getriebewelle ab Schlepper Nr. 80282 bis . . .	D 1601 d 456
	21375d	udras	Getriebewelle ab Schlepper Nr. 80809 . .	D 1601 d 511
	21375e	udrex	Getriebewelle ab Schlepper Nr. 76305 bis 80281 (Ersatz für 21375a)	D 1601 d 606
	21376a	udria	Distanzscheibe (0,1 mm stark) zwischen den Lagern 21384b	D 304 f 106
	21376b	udrog	Distanzscheibe (0,2 mm stark) zwischen den Lagern 21384b	D 304 f 107
	21376c	udruj	Distanzscheibe (0,375 mm stark) zwischen den Lagern 21384b	D 304 f 108
L	21377	udryk	Schieberad (z = 15/18) ab Schlepper Nr. 75181 bis 76304	D 765 f 177
L	21377a	udsay	Schieberad (z = 15/18) für Ackerschlepper ab Nr. 76303 und Verkehrsschlepper Nr. 76305 bis 80290	D 765 f 375
	21377b	udsdi	Schieberad (z = 17/24) für Verkehrschlepper ab Nr. 80291 bis	D 765 f 384
L	21377c	udsed	Schieberad (z = 15/18) ab Ackerschlepper Nr. 80809	D 765 f 430
L	21377d	udsfo	Schieberad (z = 17/24) ab Verkehrsschlepper Nr.	D 765 f 432
	21378	udsig	Zahnrad (z = 20) ab Schlepper Nr. 75181 bis 76304	D 765 f 172
	21378a	udske	Zahnrad (z = 20) ab Schlepper Nr. 76305 bis	D 765 f 371
	21378c	udsom	Zahnrad (z = 20) ab Schlepper Nr. 80809 . .	D 765 f 428
	21379	udssu	Zahnrad (z = 18) für Ackerschlepper Nr. 75181 bis 76302	D 765 f 204
	21379a	udsta	Zahnrad (z = 18) für Ackerschlepper ab Nr. 76303 bis 80808	D 765 f 372
	21379b	udsup	Zahnrad (z = 18) ab Ackerschlepper Nr. 80809 .	D 765 f 429
	21380	udsyr	Zahnrad (z = 13) für Verkehrsschlepper und für Schlepper mit Zwischengetriebe Nr. 75181 bis 76304	D 765 f 205

Historisch Archief Silvolde - Lanz

Best.-Nr.	Drahtwort	Bezeichnung	Stück-Nr.
21380a	udtaf	Zahnrad (z=14) für Verkehrsschlepper und für Schlepper mit Zwischengetriebe ab Nr. 76305 bis	D 765 f 370
21380b	udtci	Zahnrad (z=14) ab Verkehrsschlepper Nr.	D 765 f 431
21381	udtek	Keil zu 21378, 21379 und 21380	A 10×8×50 DIN 496
21382	udtin	Büchse zu 21375 und 21375a bei Schleppern ohne Zapfwelle oder Lichtmaschine	D 350 f 94
21382a	udtja	Büchse auf 21375b bei Schleppern ohne Zapfwelle und ohne Lichtmaschine	D 350 f 154
21383	udtou	Ringsegment ab Schlepper Nr. 75181 bis zu 21378a und ab Schlepper Nr. 75181 bis 80281 zu 21379a und 21380a	D 349 f 134
21383a	udtux	Ringsegment zu 21379a und 21380a ab Schlepper Nr. 80282	D 349 f 154
21383b	udtvo	Ring zum rechten Lager der I. Getriebewelle 21371b und 21373b	D 349 f 152
21383c	udtwe	Ringsegment zu 21379b und 21380b ab Schlepper Nr. 80809	D 349 f 158
21383d	uduan	Ring zum rechten Lager der I. Getriebewelle (anstelle von 21383b) ab Schlepper Nr. 80281	D 349 f 179
21383e	ududy	Filzring zu 21383d	D 339 f 62
21384	uduet	Rollenlager mit normaler Lagerluft ab Schlepper Nr. 75181 bis 76304 (Ersatz siehe 21384a)	WJM 30
21384a	udufe	**Rollenlager** mit erhöhter Lagerluft, links ab Schlepper Nr. 76305 und rechts ab Schlepper Nr. 76305 bis 80281	WJM 30
21384b	uduho	**Kegelrollenlager** rechts ab Schlepper Nr. 80282	SKF 30208
21385	uduiw	Nutmutter (R 5/8") ab Schlepper Nr. 75181 bis 76304	D 221 f 20
21385a	uduji	Nutmutter (R 5/8") links ab Schlepper Nr. 76305 rechts ab Schlepper Nr. 76305 bis 80281	D 221 f 57
21385b	uduku	Nutmutter rechts ab Schlepper Nr. 80282	D 221 f 65
21386	udulk	Sprengring zu 21385	D 340 f 17
21387	uduma	Deckel rechts ab Schlepper Nr. 75181 bis 80281	D 433 d 18
21387a	uduns	Deckel rechts ab Schlepper Nr. 80282	D 433 d 27
21388a	uduoc	Blech an Getriebegehäuse ab Schlepper Nr. 79589 bis 80281	D 1712 f 289
21389	udurz	Deckel links	D 408 f 12
21390	uduyg	Dichtung unter 21389	D 462 f 35
21391	udvaz	Dichtung unter 21387	D 491 f 193
21391a	udvec	Dichtung unter 21387a	D 491 f 235
21392	udvih	Schmiernippel zu 21387 (Dichtung zum Einstellen siehe 21409)	N 791 n 14
21392a	udvon	Schmiernippel zu 21389 und 21387a (Dichtung zum Einstellen siehe 21409)	N 791 n 12
21393	udvur	Sechskantschraube zu 21387	1/2"×30 DIN 558
21393a	udvys	Sechskantschraube zur Befestigung von 21387a	5/8"×35 DIN 558
21394	udweb	Kerbstift zu 21385a	N 529 n 53
21394a	udwie	Kegelstift zu 21385b	5×50 DIN 1
		Für Schlepper mit elektr. Lichtanlage siehe auch 23100 bis 23120; für Schlepper mit Zapfwelle siehe auch 23605 bis 23617.	

Historisch Archief Silvolde - Lanz

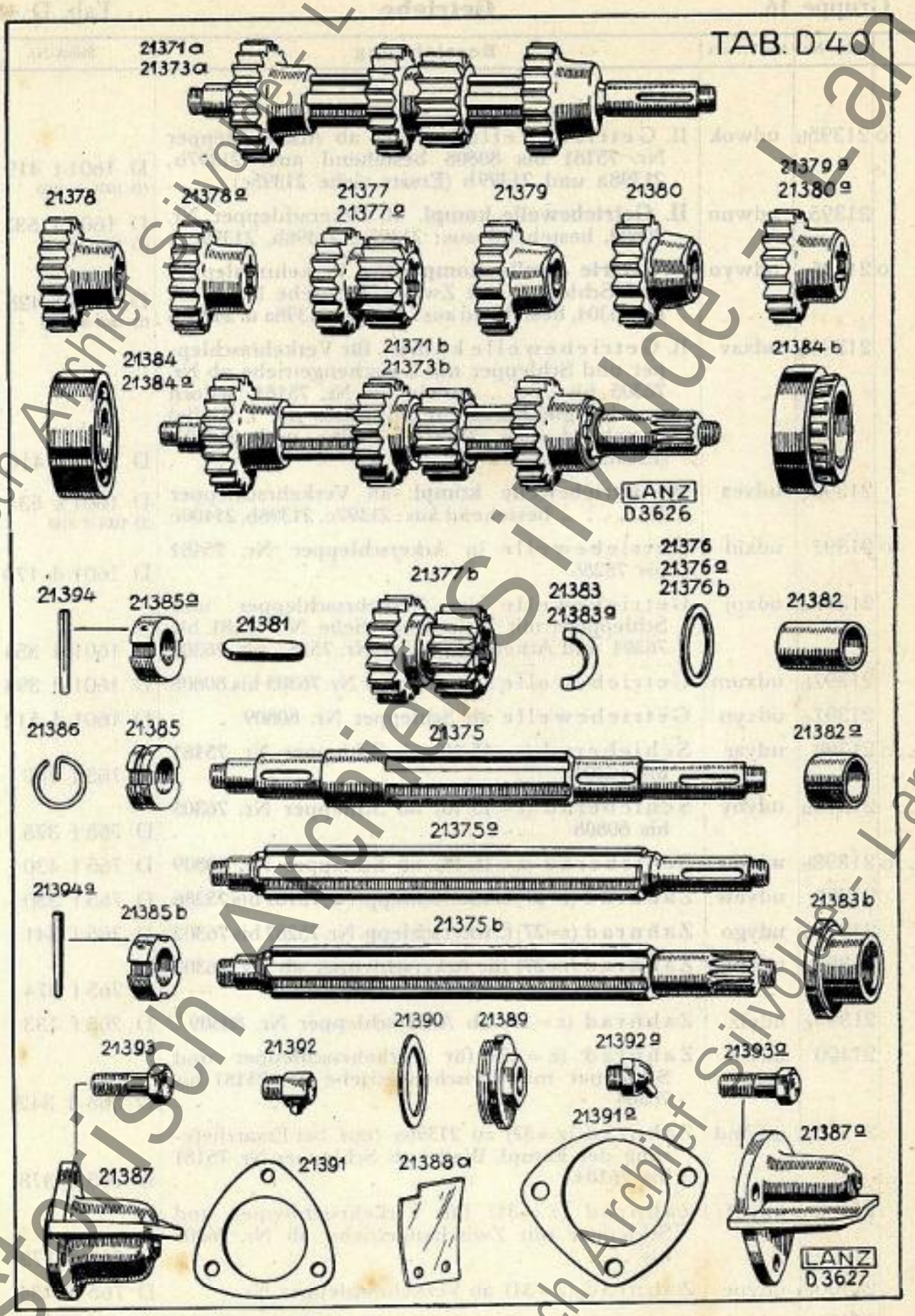

Historisch Archief Silvolde - Lanz

		Best.-Nr.	Drahtwort	Bezeichnung	Stück-Nr.
	o	21395b	udwok	II. Getriebewelle kompl. ab Ackerschlepper Nr. 75181 bis 80808 bestehend aus: 21397b, 21398a und 21399b (Ersatz siehe 21395c) . .	D 1601 t 419 (D 1601 ds 396)
		21395c	udwun	**II. Getriebewelle kompl.** ab Ackerschlepper Nr. 80809, bestehend aus: 21397c, 21398b, 21399c .	D 1601 s 533 (D 1601 d 515)
	o	21396a	udwyo	**II. Getrie ewelle kompl.** für Verkehrschlepper und Schlepper mit Zwischengetriebe Nr. 75181 bis 76304, bestehend aus: 21397b, 21398a u. 21400a	D 1601 t 428 (D 1601 ds 393)
		21396b	udxav	II. Getriebewelle kompl. für Verkehrsschlepper und Schlepper mit Zwischengetriebe ab Nr. 76305 bis ....., (sowie ab Nr. 75181, jedoch nur bei gleichzeitigem Austausch der I. Welle) bestehend aus: 21397b, 21398a und 21400b (Ersatz siehe 21396c)	D 1601 t 416
		21396c	udxea	**II. Getriebewelle kompl.** ab Verkehrschlepper Nr. . . . ., bestehend aus: 21397c, 21398b, 21400c	D 1601 s 534 (D 1601 d 516)
	o	21397	udxid	Getriebewelle in Ackerschlepper Nr. 75181 bis 75286	D 1601 d 170
		21397a	udxoj	Getriebewelle in Verkehrsschlepper und Schleppern mit Zwischengetriebe Nr. 75181 bis 76304 und Ackerschleppern Nr. 75287 bis 76302	D 1601 d 354
		21397b	udxum	Getriebewelle ab Schlepper Nr. 76305 bis 80808	D 1601 d 394
		21397c	udxyn	Getriebewelle ab Schlepper Nr. 80809 . .	D 1601 d 512
L	o	21398	udyar	Schieberad (z=15/18) ab Schlepper Nr. 75181 bis 76304	D 765 f 177
L		21398a	udyby	Schieberad (z=15/18) ab Schlepper Nr. 76305 bis 80808	D 765 f 375
L	o	21398b	udycu	Schieberad (z=15/18) ab Schlepper Nr. 80809	D 765 f 430
		21399	udyew	Zahnrad (z=27) f. Ackerschlepp. Nr. 75181 bis 75286	D 765 f 330
		21399a	udygo	Zahnrad (z=27) f. Ackerschlepp. Nr. 75287 bis 76302	D 765 f 341
		21399b	udyhs	Zahnrad (z=27) für Ackerschlepper ab Nr. 76303 bis 80808	D 765 f 374
		21399c	udyiz	Zahnrad (z=27) ab Ackerschlepper Nr. 80809 .	D 765 f 433
		21400	udyln	Zahnrad (z=32) für Verkehrsschlepper und Schlepper mit Zwischengetriebe Nr. 75181 bis 76304	D 765 d 342
		21400a	udymd	Zahnrad (z=32) zu 21396a (nur bei Ersatzlieferung der kompl. Welle) ab Schlepper Nr. 75181 bis 76304	D 765 d 378
		21400b	udyof	Zahnrad (z=31) für Verkehrsschlepper und Schlepper mit Zwischengetriebe ab Nr. 76305 bis	D 765 d 373
		21400c	udype	Zahnrad (z=31) ab Verkehrschlepper Nr.	D 765 d 434
	o	21401	udyrc	Senkniet zur Befestigung von 21399 auf 21397	D 555 f 2
		21401b	udysm	Senkniet zur Befestigung von 21399a und 21400 auf 21397a	D 555 f 3

Historisch Archief Sivolde - Lanz

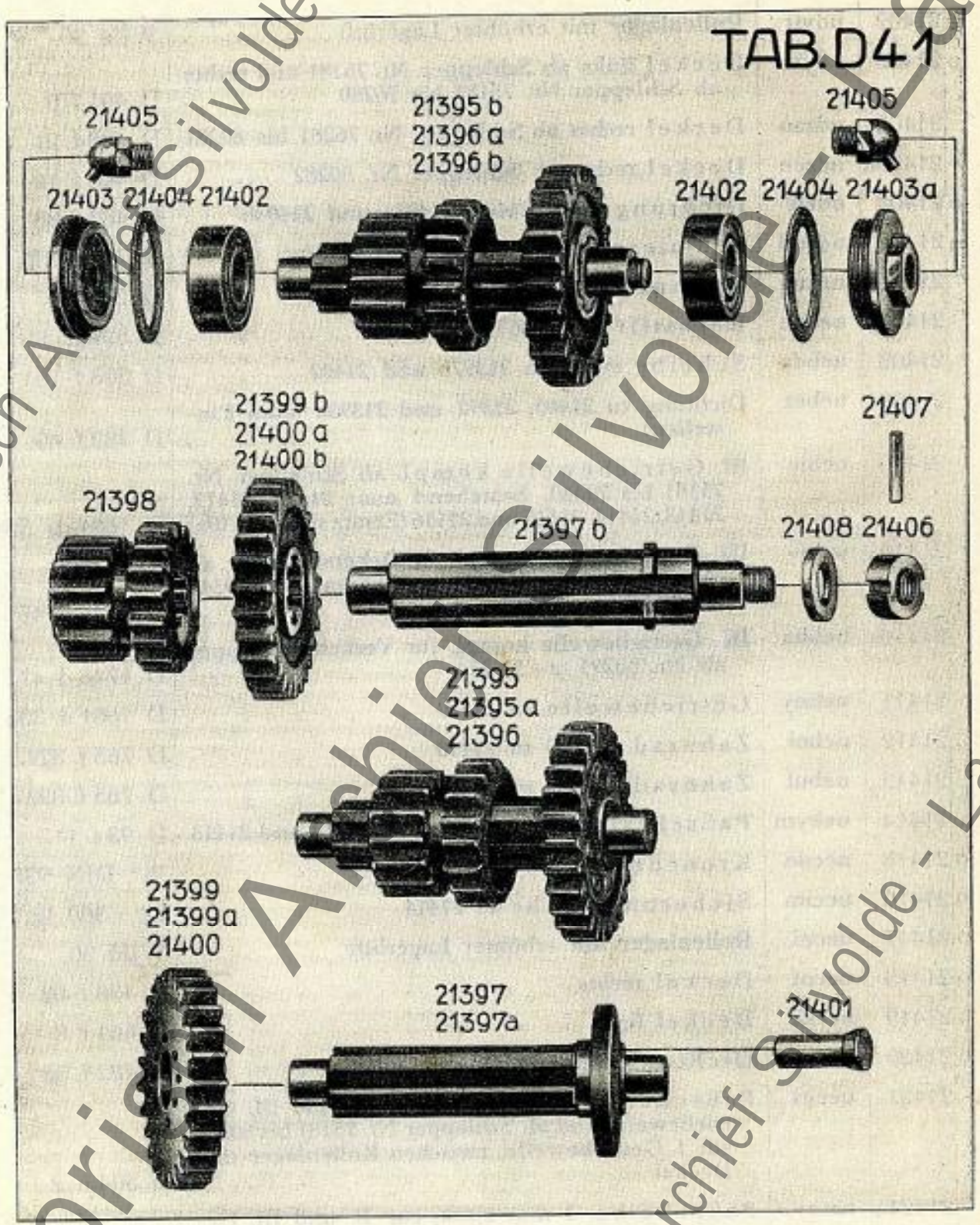

Historisch Archief Sivolde - Lanz

	Best.-Nr.	Drahtwort	Bezeichnung	Stück-Nr.
o	21402	udytt	**Rollenlager** mit erhöhter Lagerluft . . .	WJM 30
o	21403	udyva	Deckel links ab Schlepper Nr. 75181 und rechts ab Schlepper Nr. 75181 bis 76280 . . .	D 401 f 9
	21403a	udzao	Deckel rechts ab Schlepper Nr. 76281 bis 80281	D 408 f 21
	21403b	udzeu	Deckel rechts ab Schlepper Nr. 80282 . . .	D 408 f 12
L o	21404	udzix	Dichtung unter 21403, 21403a und 21403b .	D 482 f 35
L o	21405	udzod	Schmiernippel in 21403 und 21403a . .	N 791 n 12
	21406	udzug	Nutmutter (R $^5/_8$") zu 21397b	D 221 f 57
	21407	uebau	Kerbstift zu 21406	N 529 n 53
	21408	uebde	Scheibe zwischen 21397b und 21402 . . .	D 303 f 161
	21409	uebez	Dichtung zu 21405, 21392 und 21392a (zum Einstellen)	D 482 f 49
	21410	uebic	III. Getriebewelle kompl. ab Schlepper Nr. 75181 bis 79340, bestehend aus: 21411, 21412, 21413, 21414, 21415 und 21416 (Ersatz siehe 21410a)	D 1601 ds 324
	21410a	uebjo	**III. Getriebewelle kompl.** für Ackerschlepper ab Nr. 79341 und Verkehrsschlepper Nr. 79341 bis 80290 (z = 27/30)	D 1746 d 45
	21410b	uebka	**III. Getriebewelle kompl.** für Verkehrsschlepper ab Nr. 80291 (z = 25/32)	D 1746 d 47
	21411	uebny	Getriebewelle zu 21410	D 1601 d 335
	21412	ueboi	Zahnrad (z = 30) zu 21410	D 765 f 324
	21413	uebul	Zahnrad (z = 27) zu 21410	D 765 f 323
	21414	uebym	Paßschraube ($^1/_2$" × 40; 13 ⌀) zu 21412 und 21413	D 93 f 117
o	21415	uecdo	Kronenmutter zu 21414	$^1/_2$" DIN 935
o	21416	uecim	Sicherungsdraht zu 21414	2 ⌀ × 300 lg.
o	21417	uecni	**Rollenlager** mit erhöhter Lagerluft . . .	WJM 30
o	21418	uecot	Deckel rechts	D 438 f 62
o	21419	uecsa	Deckel links	D 401 f 8
o	21420	uecuw	Dichtung unter 21418 und 21419 . . .	D 482 f 35
	21421	uecyx	Paßscheibe, 0,5 mm stark, zur II. und III. Getriebewelle und ab Schlepper Nr. 75181 bis 80280 zur I. Getriebewelle, zwischen Rollenlager und Deckel	D 304 n 2
	21421a	ueczy	Paßscheibe, 1 mm stark, zur II. und III. Getriebewelle und ab Schlepper Nr. 75181 bis 80280 zur I. Getriebewelle, zwischen Rollenlager und Deckel	D 304 n 3

Historisch Archief Silvolde - Lanz

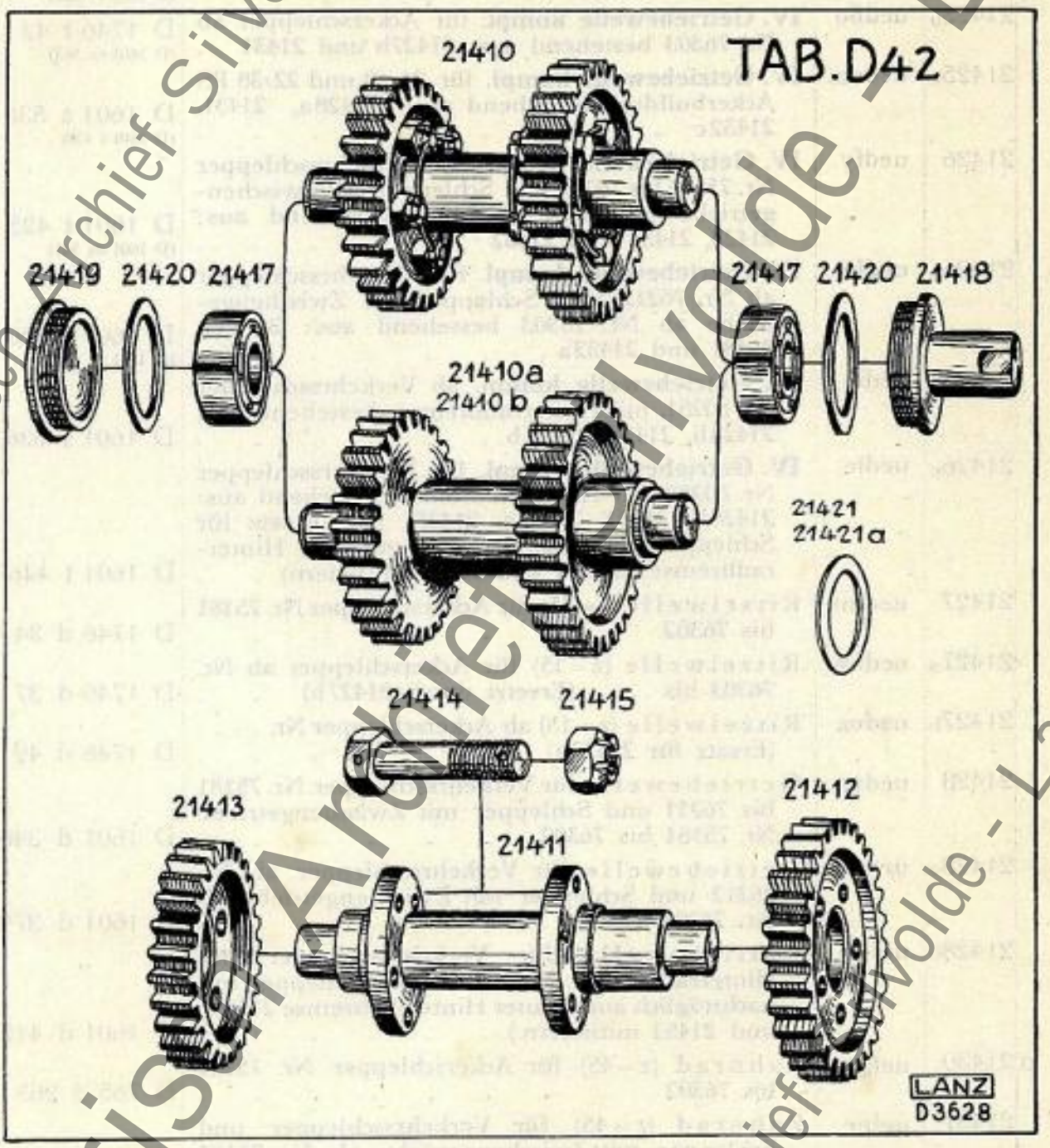

TH. TANGELDER
LOONDORSERIJ
Handel in Landbouw-Rechines
SILVOLDE

Historisch Archief Silvolde - Lanz

	Best.-Nr.	Drahtwort	Bezeichnung	Stück Nr.
	21425	uedah	**IV. Getriebewelle kompl.** für Ackerschlepper Nr. 75181 bis 76302, bestehend aus: 21427, 21430, 21433, 21436 und 21437	D 1746 t 41 (D 1601 cs 325)
	21425a	uedbo	**IV. Getriebewelle kompl.** für Ackerschlepper ab Nr. 76303 bestehend aus: 21427b und 21431 .	D 1746 t 42 (D 1601 cs 362)
	21425b	uedem	**IV. Getriebewelle kompl.** für 24/40 und 22/38 PS Ackerbulldog bestehend aus: 21428a, 21431, 21432c	D 1601 s 535 (D 1601 t 470)
	21426	uedfy	**IV. Getriebewelle kompl.** für Verkehrsschlepper Nr. 75181 bis 76211 und Schlepper mit Zwischengetriebe Nr. 75181 bis 76302 bestehend aus: 21428, 21431 und 21432	D 1601 t 425 (D 1601 ds 341)
	21426a	uedhi	**IV. Getriebewelle kompl.** für Verkehrsschlepper ab Nr. 76212 und Schlepper mit Zwischengetriebe ab Nr. 76303 bestehend aus: 21428a, 21431 und 21432a	D 1601 t 426 (D 1601 cs 388)
	21426b	uedip	**IV. Getriebewelle kompl.** ab Verkehrsschlepper Nr. 80281, mit Hinterradbremse, bestehend aus: 21428b, 21431, 21432b	D 1601 s 536
	21426c	uedle	**IV. Getriebewelle kompl.** bis Verkehrsschlepper Nr. 80280 mit Hinterradbremse, bestehend aus: 21428b, 21431, 21432a, 21438. (Bei Ersatz für Schlepper mit nachträglich angebauter Hinterradbremse 21449a und 21452 mitliefern) . .	D 1601 t 446
	21427	uedmu	Ritzelwelle (z=15) für Ackerschlepper Nr. 75181 bis 76302	D 1746 d 34
	21427a	uedow	Ritzelwelle (z=15) für Ackerschlepper ab Nr. 76303 bis . . . . . (Ersetzt durch 21427b) . .	D 1746 d 37
	21427b	ueduz	Ritzelwelle (z=15) ab Ackerschlepper Nr. . . . . (Ersatz für 21427a)	D 1746 d 49
	21428	uedya	Getriebewelle für Verkehrsschlepper Nr. 75181 bis 76211 und Schlepper mit Zwischengetriebe Nr. 75181 bis 76302	D 1601 d 340
	21428a	uefaa	Getriebewelle für Verkehrsschlepper ab Nr. 76212 und Schlepper mit Zwischengetriebe ab Nr. 76303	D 1601 d 379
	21428b	uefef	Getriebewelle für Verkehrsschlepper mit Hinterradbremse. (Bei Ersatz für Schlepper mit nachträglich angebauter Hinterradbremse 21449a und 21452 mitliefern.)	D 1601 d 412
o	21430	uefgy	Zahnrad (z=45) für Ackerschlepper Nr. 75181 bis 76302	D 765 d 263
	21431	uefne	Zahnrad (z=45) für Verkehrsschlepper und Schlepper mit Zwischengetriebe ab Nr. 75181 und für Ackerschlepper ab Nr. 76303 .	D 765 d 329
	21432	uefus	Zahnrad (z=23) für Verkehrsschlepper Nr. 75181 bis 76211 und Schlepper mit Zwischengetriebe Nr. 75181 bis 76302	D 765 f 328
	21432a	uefyt	Zahnrad (z=23) für Verkehrsschlepper ab Nr. 76212 und Schlepper mit Zwischengetriebe ab Nr. 76303	D 765 f 344
	21432b	uefzu	Zahnrad zu 21426b	D 765 f 394
	21432c	uegat	Zahnrad (z=19) für 24/40 PS Bulldog . .	D 765 f 399

Historisch Archief Silvolde - Lanz

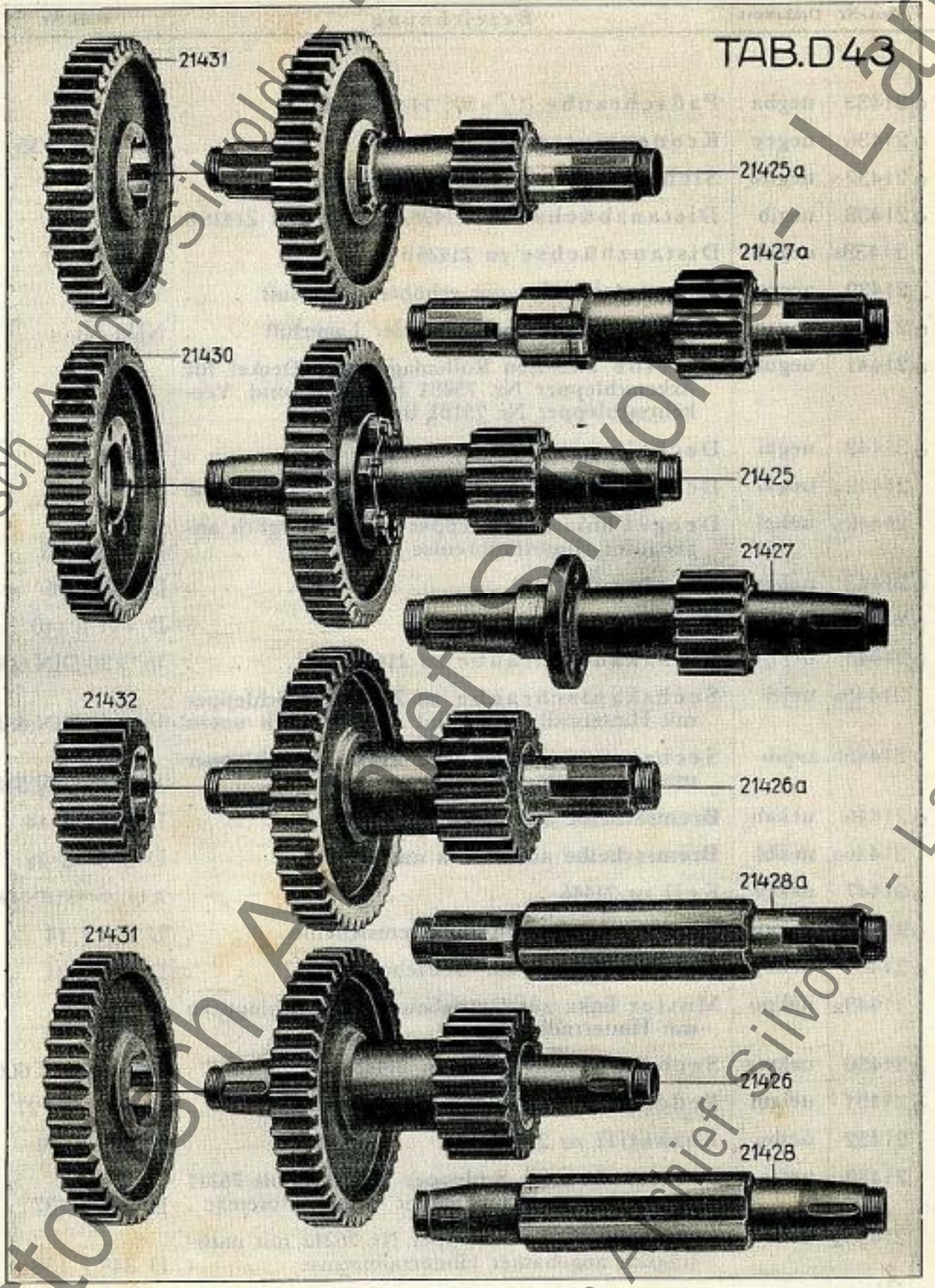

Historisch Archief Simonis - Lanz

	Best.-Nr.	Drahtwort	Bezeichnung	Stück-Nr.
o	21433	uegba	Paßschraube (1/2"×50; 14 ⌀) zu 21430	D 93 f 57
o	21436	uegey	Kronenmutter zu 21433	1/2" DIN 935
o	21437	ueghu	Sicherungsdraht zu 21433 2 mm ⌀	W 28503
o	21438	uegib	Distanzbüchse zu 21428, 21428a und 21428b	D 361 f 76
	21438a	uegoh	Distanzbüchse zu 21426b	D 361 f 91
	21439	uegre	**Rollenlager** rechts mit erhöhter Lagerluft	WJM 50
o	21440	uegso	**Rollenlager** links mit normaler Lagerluft	NJM 50
o	21441	ueguk	Scheibe zwischen Rollenlager und Deckel für Ackerschlepper Nr. 75181 bis 76302 und Verkehrsschlepper Nr. 75181 bis 76211	D 315 f 2
o	21442	uegxi	Deckel	D 434 f 33
	21442a	uegyl	Deckel links für Schlepper mit Hinterradbremse	D 433 f 24
	21442b	uehal	Deckel links für Schlepper mit nachträglich angebauter Hinterradbremse	D 433 f 25
L o	21443	ueher	Filzring in 21442	D 339 f 26
L o	21444	uehud	Dichtung unter 21442	D 491 f 140
o	21445	uejag	Sechskantschraube zu 21442	1/2"×30 DIN 600
	21445a	uejel	Sechskantschraube zu 21442 für Schlepper mit Hinterradbremse und Auspuff nach unten	1/2"×40 DIN 558
	21445b	uejio	Sechskantschraube zu 21442 für Schlepper mit Autokotflügel	1/2"×35 DIN 558
o	21446	uekab	**Bremsscheibe** auf 21427 und 21428	D 2751 d 14
	21446a	uekbi	**Bremsscheibe** auf 21427a und 21428a	D 2751 d 22
o	21447	uekce	Keil zu 21446	A 14×9×45 DIN 496
o	21448	uekeg	Sicherungsblech zur Bremsscheibe	D 344 f 14
o	21449	uekop	Mutter (R 1 1/8") zur Getriebewelle	D 204 f 21
	21449a	uekpo	Mutter links zur Getriebewelle bei Schleppern mit Hinterradbremse	D 221 f 59
o	21450	uekwa	Sechskantschraube zu 21448	1/2"×20 DIN 600
o	21451	uelam	Federring zu 21450	13,5 DIN 127
	21452	uelbu	Kerbstift zu 21449a	N 529 n 59
	21453	ueles	Futterstück für Schlepper Nr. 75181 bis 76211 mit nachträglich angebauter Hinterradbremse	D 349 f 137
	21453a	ueliv	Futterstück ab Schlepper Nr. 76212 mit nachträglich angebauter Hinterradbremse	D 349 f 138
	21454	uelob	Stiftschraube zu 21453 und 21453a	M 4×12 DIN 427

Historisch Archief Silvolde - Lanz

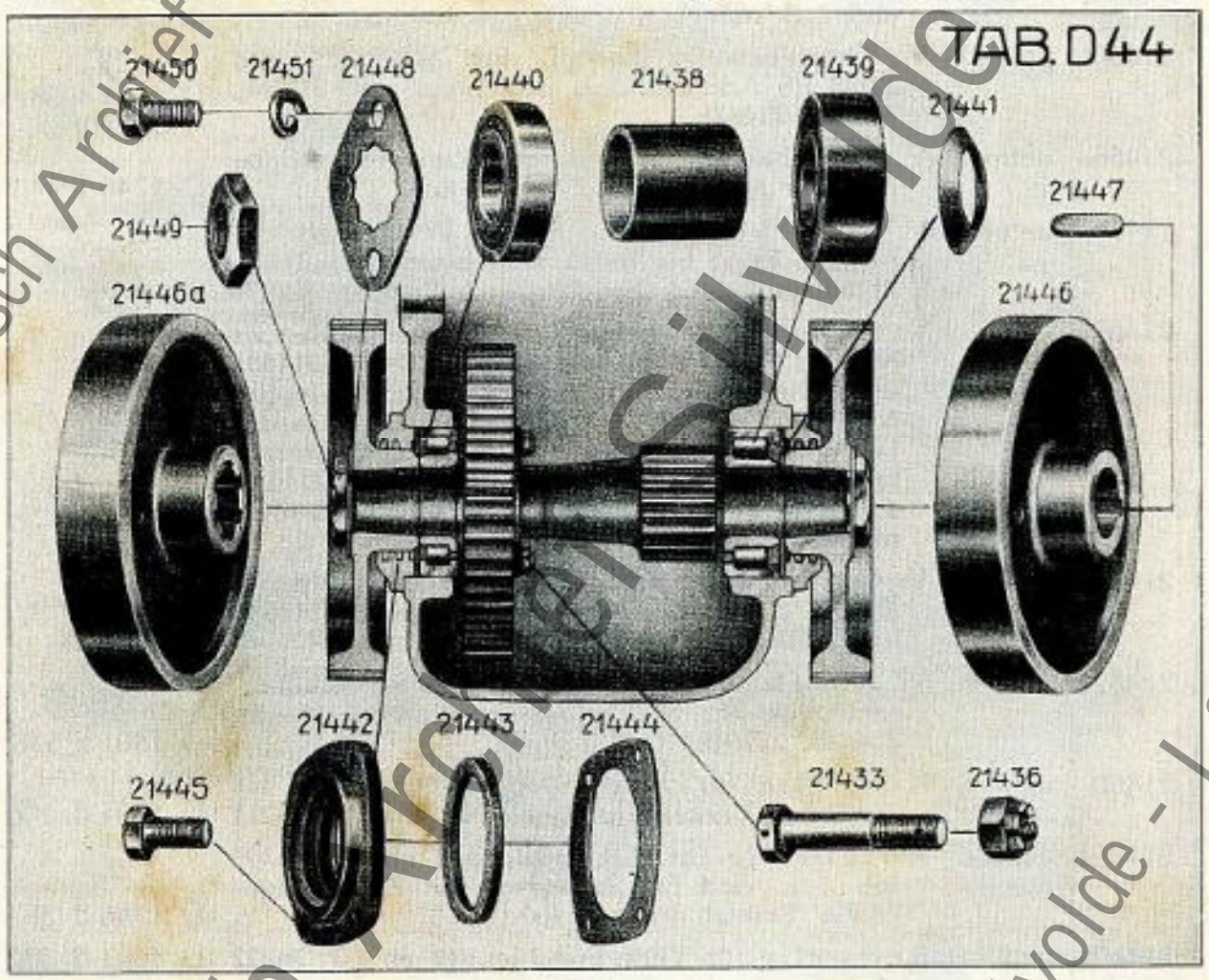

Historisch Archief Silvolde - Lanz

Best.-Nr.	Drahtwort	Bezeichnung	Stück-Nr.
21456	uelpa	V. Getriebewelle kompl. in Ackerschlepper Nr. 75181 bis 76302, bestehend aus: 21460, 21461 und 21462 (Ersetzt durch 21456a) . . .	(D 1601 ds 326)
21456a	uelry	**V. Getriebewelle kompl.** für Ackerschlepper, bestehend aus: 21460d und 21462a (Bei Ersatzlieferung für Schlepper Nr. 75181 bis 76302 ist außerdem 1 Scheibe 21469, 1 Deckel 21474a und 1 Schmiernippel 21478 zu liefern) . .	D 1746 t 43 (D 1601 ds 385)
21456b	uelsi	**V. Getriebewelle kompl.** für 24/40 PS und 22/38 PS Ackerbulldog, bestehend aus: 21460c, 21461a, 21462b	D 1601 s 537 (D 1601 t 471)
21456c	uelto	**V. Getriebewelle kompl.** für Zwischengetriebe bestehend aus: 21460d und 21462c .	D 1746 t 44
21457	uelue	V. Getriebewelle kompl. in Verkehrsschlepper Nr. 75181 bis 76211, bestehend aus: 21460, 21463 und 21464 (Ersetzt durch 21457a) . .	(D 1601 ds 339)
21457a	uelyf	**V. Getriebewelle kompl.** in Verkehrsschlepper Nr. 76212 bis 80290, bestehend aus: 21460b, 21463a und 21464a (Bei Ersatzlieferung für Schlepper Nr. 75181 bis 76211 ist das Zahnrad 21432a der IV. Welle mitzuliefern und gegen 21432 auszutauschen; außerdem ist 1 Distanzbüchse 21465a, 1 Scheibe 21469, 1 Deckel 21474a und 1 Schmiernippel 21478 zu liefern)	D 1601 t 427 (D 1601 ds 381)
21457b	uemad	**V. Getriebewelle kompl.** für Verkehrsschlepper ab Nr. 80291, bestehend aus: 21460b, 21463b und 21464a	D 1601 t 465 (D 1601 ds 461) Sondl. 1048a
21457c	uemei	**V. Getriebewelle kompl.** ab 38 PS Verkehrsschlepper Nr. 84281, bestehend aus: 21460b, 21463b, 21464b	D 1601 s 538
21460	uemfu	Keilwelle für Ackerschlepper Nr. 75181 bis 76302 und Verkehrsschlepper Nr. 75181 bis 76211	D 1601 d 206
21460a	uemhe	Ritzelwelle für Ackerschlepper ab Nr. 76303 bis ..... und für Schlepper mit Zwischengetriebe (Ersetzt durch 21460d)	D 1746 d 38
21460b	uemil	Keilwelle für Verkehrsschlepper ab Nr. 76212	D 1601 d 380
21460c	uemjy	Welle für 24/40 PS Bulldog	D 1601 d 475
21460d	uemla	Ritzelwelle ab Ackerschlepper Nr. . . . . (Ersatz für 21460a)	D 1746 d 50
21461	uemos	Ritzel (z=14) für Ackerschlepper Nr. 75181 bis 76302	D 765 d 281
21461a	uemto	Zahnrad (z=18) für 24/40 PS Bulldog . .	D 765 d 396
21462	uemuv	Zahnrad (z=52) für Ackerschlepper Nr. 75181 bis 76302	D 765 d 214
21462a	uenac	Zahnrad (z=52) für Ackerschlepper ab Nr. 76303 (für Schlepper mit Zwischengetriebe siehe 21462c)	D 765 d 365
21462b	uench	Zahnrad (z=48) für 24/40 PS Bulldog . .	D 765 d 395
21462c	uenga	Zahnrad (z=44) zu 21456c für Zwischengetriebe	D 765 d 379

Historisch Archief Sylvolde - Lanz

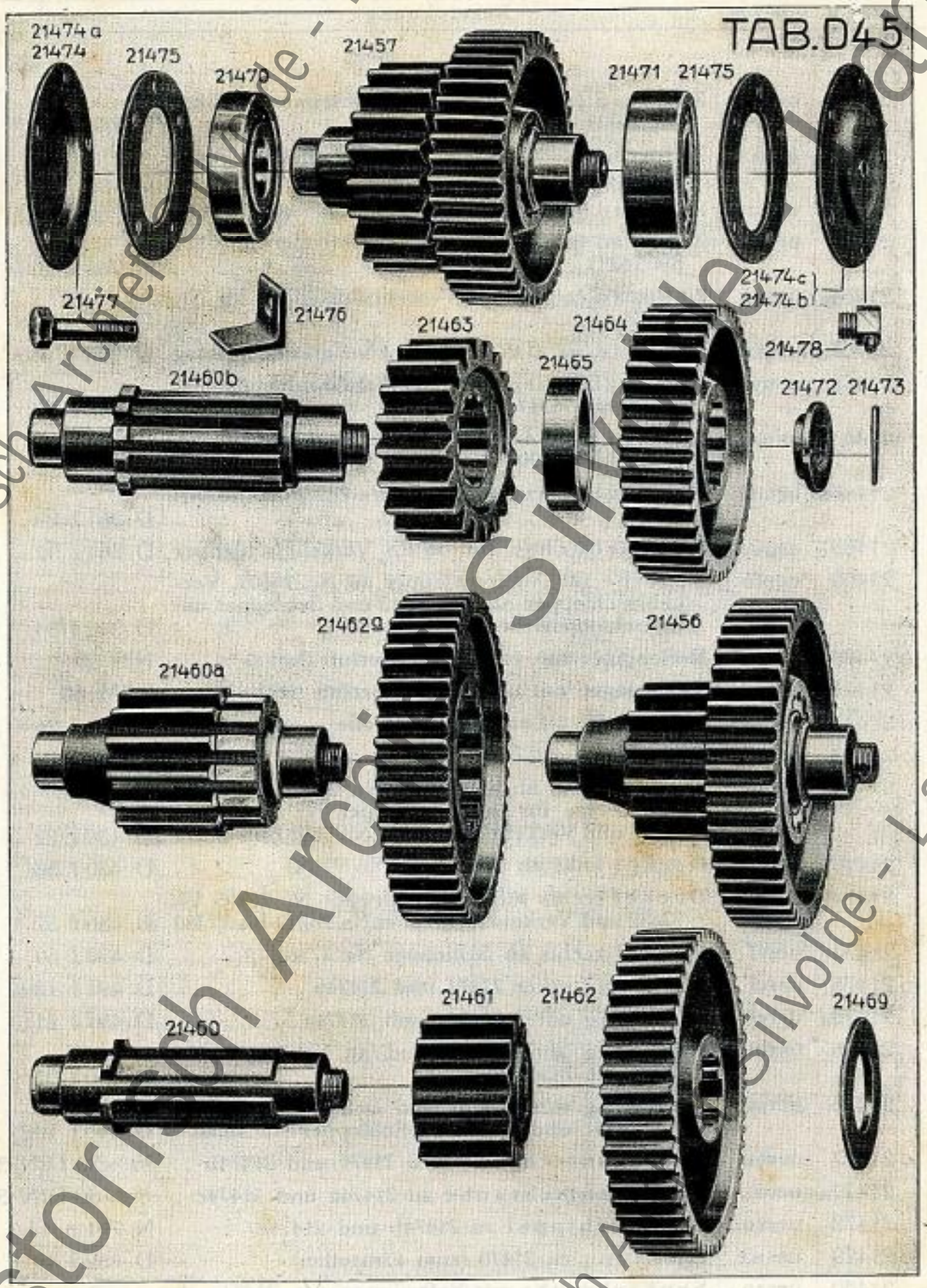

Historisch Archief Silvolde - Lanz

	Best.-Nr.	Drahtwort	Bezeichnung	Stück-Nr.
	21463	uenik	Zahnrad (z = 20) für Verkehrsschlepper Nr. 75181 bis 76211	D 765 d 325
	21463a	uenki	Zahnrad (z = 20) für Verkehrsschlepper Nr. 76212 bis 80290	D 765 d 363
	21463b	uenmo	Zahnrad (z = 16) f. Verkehrsschlepper ab Nr. 80291	D 765 d 385
	21464	uenor	Zahnrad (z = 44) für Verkehrsschlepper Nr. 75181 bis 76211	D 765 d 327
	21464a	uensy	Zahnrad (z = 44) für Verkehrsschlepper ab Nr. 76212	D 765 d 343
	21464b	uente	Zahnrad zu 21457c für 38 PS Verkehrsbulldog	D 765 d 393
	21465	uenyv	Distanzbüchse für Verkehrsschlepper Nr. 75181 bis 76211	D 360 f 38
	21465a	uepay	Distanzbüchse für Verkehrsschlepper Nr. 76212 bis 80290	D 361 f 77
	21465b	uepdi	Distanzbüchse für Verkehrsschlepper ab Nr. 80291	D 361 f 89
	21465c	ueped	Distanzbüchse für 38 PS Verkehrsschlepper	D 361 f 92
	21469	uepfo	Scheibe für Ackerschlepper ab Nr. 76302, Verkehrsschlepper ab Nr. 76212 und Schlepper mit Zwischengetriebe	D 312 f 34
o	21470	uepig	**Rollenlager** mit erhöhter Lagerluft (links)	NJS 50
	21471	uepke	**Rollenlager** mit normaler Lagerluft (rechts)	WJM 60
o	21472	uepom	Mutter (R 1) zur Getriebewelle	D 221 f 26
o	21473	uepsu	Kegelstift zu 21472	4 × 55 DIN 1
	21474	uepta	Deckel links ab Schlepper Nr. 75181 bis 77382 und rechts für Ackerschlepper Nr. 75181 bis 76304 und Verkehrsschlepper Nr. 75181 bis 76211	D 430 f 22
	21474a	uepup	Deckel links ab Schlepper Nr. 77383	D 430 f 58
	21474b	uepyr	Deckel rechts für Ackerschlepper Nr. 76305 bis 77382 und Verkehrsschlepper Nr. 76212 bis 77382	D 430 f 57
	21474c	ueraf	Deckel rechts ab Schlepper Nr. 77383	D 430 f 59
L o	21475	uerci	Dichtung unter 21474 und 21474b	D 491 f 130
	21475a	uerek	Dichtung unter 21474a und 21474c	D 491 f 211
	21476	uerin	Anschlag zum Bremsband ab Schlepper Nr. 75181 bis 78340	D 640 f 91
	21476a	uerja	Anschlag zum Bremsband links ab Schlepper Nr. 78341 und rechts ab Schlepper Nr. 78541	D 640 f 102
o	21477	uerou	Sechskantschraube zu 21474 und 21474b	1/2" × 30 DIN 558
	21477a	uerux	Sechskantschraube zu 21474a und 21474c	3/8" × 30 DIN 558
	21478	uervo	Schmiernippel zu 21474b und 21474c	N 791 n 14
o	21479	uerwe	Dichtung zu 21478 (zum Einstellen)	D 482 f 49
	21480	uesan	Senkschraube zur Befestigung von 21474c ab Schlepper Nr. . . . . mit Zapfwelle	3/8" × 30 DIN 68

Historisch Archief Silvolde - Lanz

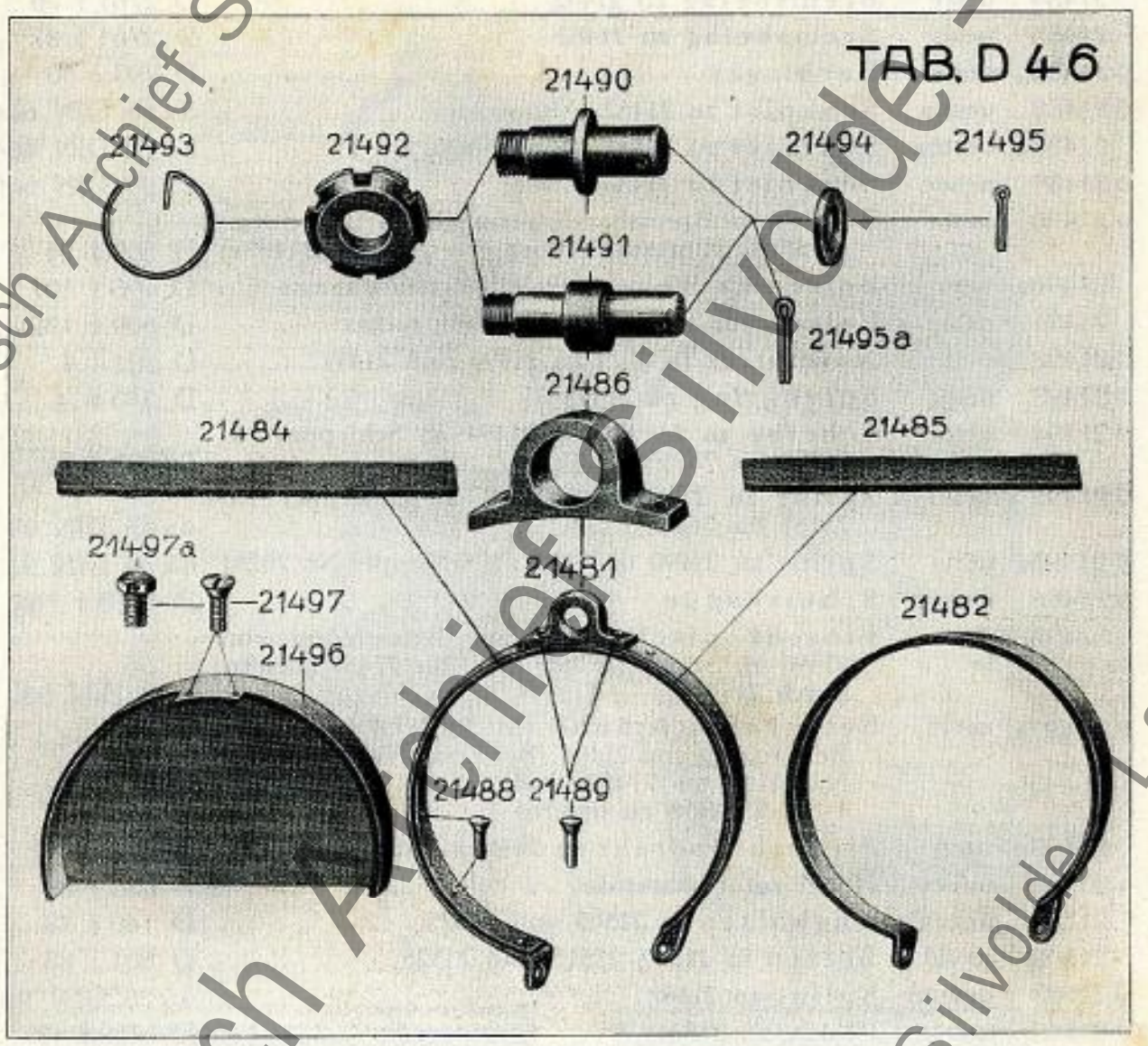

Historisch Archief Sliedrecht - Lanz

	Best.-Nr.	Drahtwort	Bezeichnung	Stück-Nr.
	21481	uesdy	**Bremsband kompl.** bestehend aus: 21482 bis 21489	D 2756 f 27
	21482	ueset	Bremsband	D 2756 d 25
L	21484	uesfe	Bremsbelag zu 21482	D 2761 f 36
L	21485	uesho	Bremsbelag zu 21482	D 2761 f 37
o	21486	uesiw	Bocklager	D 703 f 50
L o	21488	uesku	Senkniet zu 21482 (Aluminium)	5×16 DIN 664
	21488a	uesma	Senkniet zu 21482 (Aluminium)	5×20 DIN 664
L o	21489	uesoc	Senkniet zu 21486 (Eisen)	8×20 DIN 661
o	21490	uesuf	Bolzen zur Bremsbandlagerung links (Bei Schleppern mit Hinterradbremse ersetzt durch 21490a)	D 509 f 94
	21490a	uesyg	Bolzen für Schlepper mit Hinterradbremse	D 506 f 107
	21491	uetaz	Bolzen zur Bremsbandlagerung rechts	D 509 f 132
o	21492	uetha	Nutmutter (R $^7/_8$") zu 21490 und 21491	D 221 f 1
o	21493	uetju	Sprengring zu 21492	D 340 n 4
o	21494	ueton	Scheibe zu 21490 und 21491 ab Schlepper Nr. 75181 bis 76280	D 303 f 71
o	21495	uetur	Splint zu 21490 und 21491 ab Schlepper Nr. 75181 bis 76280	4×45 DIN 94
o	21495a	uetvi	Splint zu 21490 u. 21491 ab Schlepper Nr. 76281	6×50 DIN 94
o	21496	uetwy	Schutzkappe	D 2855 f 164
o	21497	uetxo	Linsenkopfschraube zur Befestigung von 21496 ab Schlepper Nr. 75181 bis 77450 (Ersetzt durch 21497a)	5×8 DIN 85
o	21497a	uetys	Sechskantschraube (M 5×8 DIN 558) zur Befestigung von 21496 (Bei Ersatz für Schlepper Nr. 75181 bis 77450 sind 2 Stück 21497a und 1 Stück 21498 zu liefern)	D 40 f 8
	21498	uetzt	Sicherungsdraht zu 21497a, 1 mm ⌀	W 28501
	21500	uevcy	**Hebel** zur Fußbremse	D 632 f 27
	21501	uevea	Augbolzen in 21500 und 21525	D 140 f 38
	21502	uevid	Bolzen in 21500, 21515 und 21525	D 501 f 83
o	21503	uevum	Splint zu 21502	4×28 DIN 94
xo	21505	uevyn	Feder zu 21501	D 650 n 43
xo	21506	uewar	Federteller	D 670 f 37
xo	21507	uewiz	Gegenmutter zu 21501 und 21515	A $^5/_8$" DIN 555
xo	21508	uewof	Palmutter zu 21507	N 234 n 10
	21509	uexod	Haken in 21500, sowie ab Schlepper Nr. 78359 in 21512	D 582 f 5
x	21510	uexra	Rückholfeder	D 655 n 5
o	21511	uexug	Haken in 21512 ab Schlepper Nr. 75181 bis 78358 (Ersetzt durch 21509)	D 582 f 6
	21512	uexvy	Stiftschraube in Getriebegehäuse	$^1/_2$"×22 DIN 411
	21513	uexzi	Mutter zu 21512	B $^1/_2$" DIN 555
	21514	uezaj	Zugstange	D 1605 f 117
	21514a	uezdu	Zugstange für 24/40 und 22/38 PS Ackerbulldog	D 1605 f 193
o	21515	uezeo	Gabel zu 21514, 21514a und 21526	D 612 f 19

Historisch Archief Sivolde - Lanz

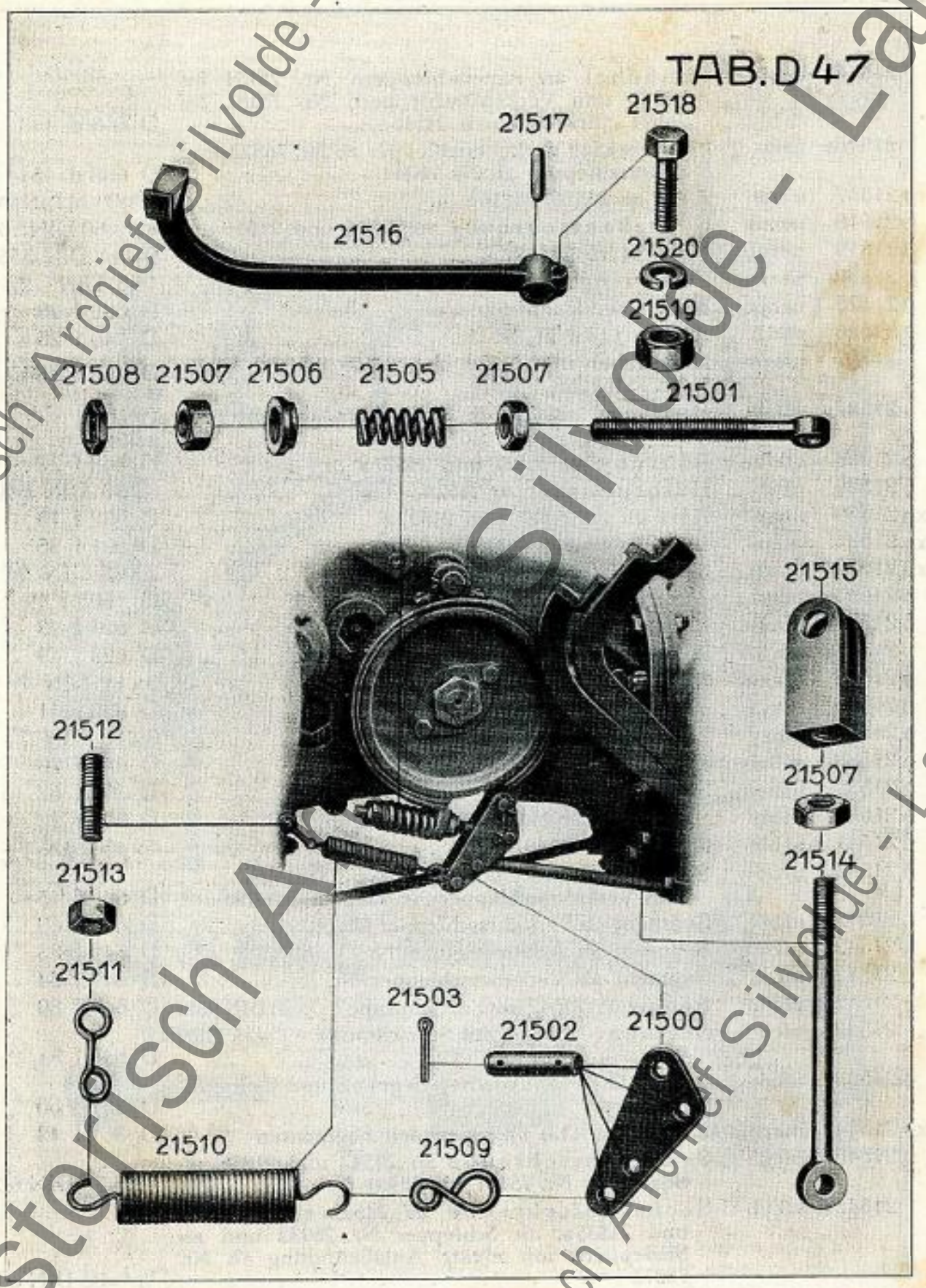

Historisch Archief Silvolde - Lanz

	Best.-Nr.	Drahtwort	Bezeichnung	Stück-Nr.
	21516	uezfa	**Fußhebel** an Ackerschleppern Nr. 75181 bis 78243 und Verkehrsschleppern Nr. 75181 bis 76821 (Ersetzt durch 21516a)	D 608 d 118
	21516a	uezis	**Fußhebel** für Verkehrsschlepper ab Nr. 76822 und Ackerschlepper ab Nr. 78244	D 608 d 151
o	21517	uezjc	Keil zu 21516, 21516a	A 8×7×45 DIN 496
	21518	uezoy	Sechskantschraube zu 21516 und 21516a .	1/2″×60 DIN 601
o	21519	uezuh	Mutter zu 21518	B 1/2″ DIN 555
o	21520	uezwi	Federring zu 21519	13,5 DIN 127
o	21525	uezyc	**Hebel** (zur Handbremse)	D 632 f 28
o	21526	ufach	Augbolzen in 21525	D 140 f 25
	21527	ufado	**Handhebel** mit 21528 und 21529 ab Schlepper Nr. 75181 bis 80281	D 603 t 138 (D 603 d 78)
	21527a	ufaim	**Handhebel** mit 21528 und 21529 ab Schlepper Nr. 80282	D 603 t 143 (D 603 d 141)
o	21528	ufalb	Führung zu 21527 und 21527a	D 648 f 32
o	21529	ufani	Halbrundniet zu 21528	8×30 DIN 660
xo	21530	ufaot	Klinke zu 21527 und 21527a	D 632 f 10
xo	21531	ufaps	Bolzen zu 21530	D 501 f 35
xo	21532	ufarp	Splint zu 21531	2×22 DIN 94
o	21533	ufasa	Zugstange	D 1605 f 49
o	21534	ufauw	Riegel zu 21533 bis Schlepper Nr.	D 623 f 23
	21534a	ufawd	Riegel zu 21533 ab Schlepper Nr.	D 623 f 49
o	21535	ufaxu	Zylinderstift zu 21534 und 21534a . . .	3×12 DIN 7
o	21536	ufayx	Ring zu 21533	D 323 f 41
o	21537	ufazy	Zylinderstift zu 21536	3×16 DIN 7
o	21538	ufbah	Feder	D 650 f 78
o	21539	ufbem	Scheibe zu 21538	D 303 f 62
o	21540	ufbip	Scheibe zur Handhebelbefestigung . . .	D 301 f 22
o	21541	ufble	Splint zu 21540	4×45 DIN 94
o	21542	ufbow	**Segment** ab Ackerschlepper Nr. 75181 bis . . . . und Verkehrsschlepper Nr. 75181 bis 80290 .	D 649 f 45
	21542a	ufbuz	**Segment** ab Verkehrsschlepper Nr. 80291 bis	D 649 f 69
	21542b	ufbya	**Segment** ab Ackerschlepper Nr.	D 649 f 83
	21542c	ufcai	**Segment** ab Verkehrsschlepper Nr.	D 649 f 84
	21542d	ufcen	Segment (21542 mit Stiftschraube 1/2″×28 DIN 938)	D 649 f 80
	21542e	ufcir	Segment (21542a mit Stiftschraube 1/2″×28 DIN 938)	D 649 f 81
o	21543	ufcox	Ring (22⌀×16) zwischen Segment und Getriebegehäuse	D 321 f 60
xo	21544	ufcru	Ring (22⌀×13) zwischen den Segmenten .	D 361 f 42
o	21545	ufcua	Sechskantschraube zu 21542 und 21835, ab Schlepper Nr. 75181 bis 78931	1/2″×70 DIN 601
	21545a	ufcyb	Sechskantschraube zu 21542 bzw. 21542a und 21835a, ab Schlepper Nr. 78932 und an Schleppern mit elektr. Anlaßzündung ab Nr. 78375	1/2″×85 DIN 601
o	21546	ufdaa	Sechskantschraube zu 21542 und 21542a .	1/2″×60 DIN 601

Hinterradbremse siehe 25260 bis 25336

Historisch Archief Sivolde - Lanz

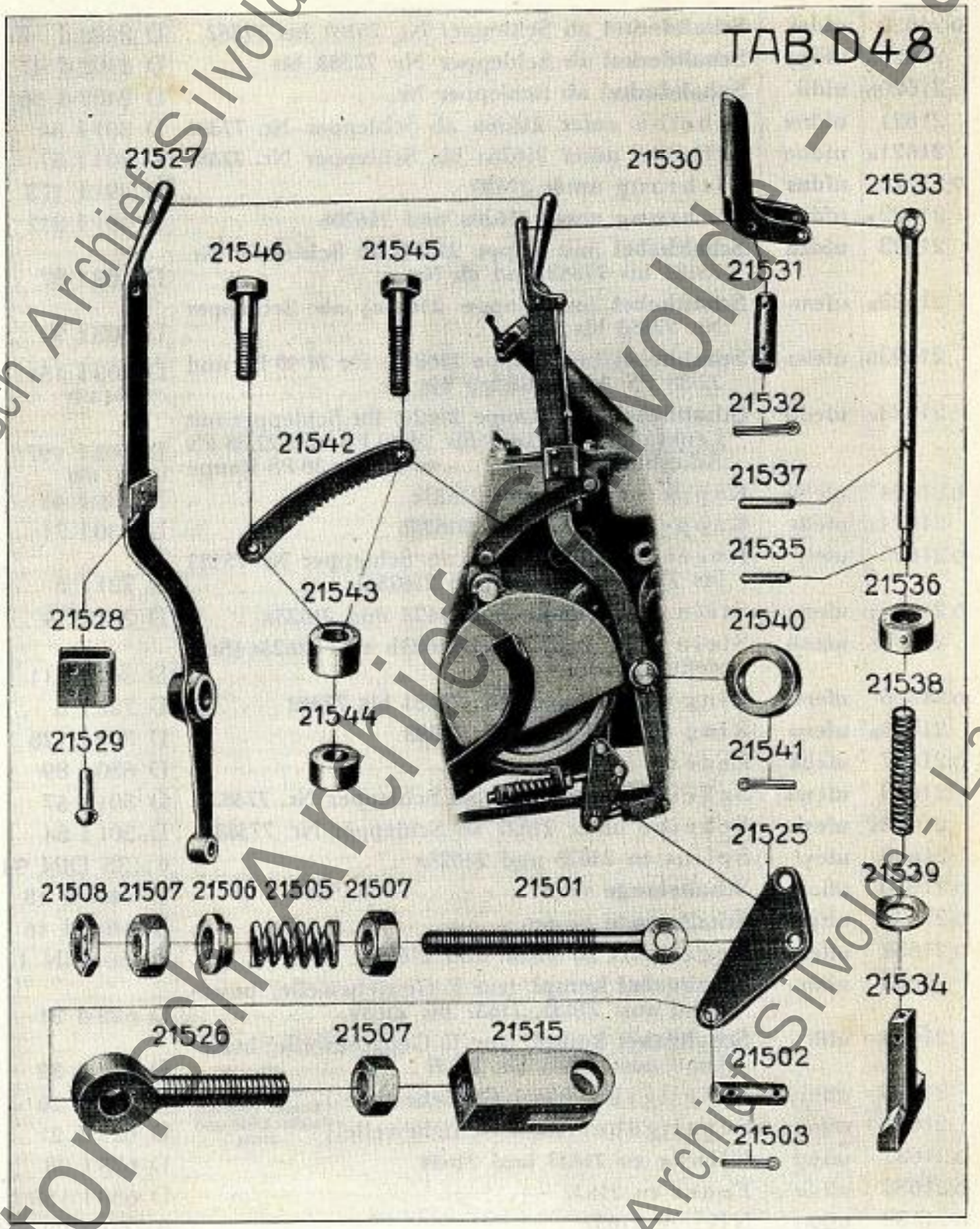

Historisch Archief Sliedrecht - Lanz

Gruppe 17			**Schaltung**	Tab. D 49
	Best.-Nr.	Drahtwort	Bezeichnung	Stück-Nr.
o	21620	ufdef	**Schaltdeckel** ab Schlepper Nr. 75181 bis 77382 .	D 2402 d 18
	21620a	ufdgy	**Schaltdeckel** ab Schlepper Nr. 77383 bis	D 2402 d 41
	21620b	ufdii	**Schaltdeckel** ab Schlepper Nr.	D 2402 d 66
	21621	ufdne	Scheibe unter 21626a ab Schlepper Nr. 77383	D 301 f 54
	21621a	ufdoo	Scheibe unter 21626a bis Schlepper Nr. 77382	D 301 f 57
L o	21622	ufdus	Dichtung unter 21620	D 491 f 173
L	21622a	ufdyt	Dichtung unter 21620a und 21620b . . .	D 491 f 212
	21623	ufdzn	**Schalthebel** (mit Kappe 21624) ab Schlepper Nr. 75181 bis 77382 und ab Nr.	D 603 f 87
	21623a	ufeat	**Schalthebel** (mit Kappe 21624a) ab Schlepper Nr. 77383 bis Nr.	D 603 f 94
	21623b	ufeba	**Schalthebel** (mit Kappe 21624a) für 24/40 PS und 22/38 PS Ackerbulldog bis Nr.	D 603 f 151 (D 603 f 150)
	21623c	ufedd	**Schalthebel** (mit Kappe 21624) für Schlepper mit Lenkrad 21700a und für 24/40 PS und 22/38 PS Ackerbulldog ab Nr. . . . . sowie für 38 PS Raupe	D 603 f 197 (D 603 f 150)
o	21624	ufehu	Kappe zu 21623 und 21623c	D 330 f 48
	21624a	ufeib	Kappe zu 21623a und 21623b	D 330 f 71
o	21625	ufelp	Kugel zum Schalthebel ab Schlepper Nr. 75181 bis 77364 (Ersetzt durch 21625a) . . .	D 721 f 5
o	21625a	ufenx	Stein zum Schalthebel 21623 und 21623a . .	D 2415 f 9
	21625b	ufeoh	Stein zum Schalthebel 21623b und 21623c (Stift siehe 21644)	D 2415 f 11
o	21626	ufere	Ring ab Schlepper Nr. 75181 bis 77382 . .	D 725 f 6
	21626a	ufeso	Ring ab Schlepper Nr. 77383	D 349 f 128
o	21627	ufeuk	Feder	D 650 f 89
	21628	ufews	Scheibe unter 21627 bis Schlepper Nr. 77382 .	D 301 f 57
	21628a	ufexi	Scheibe unter 21627 ab Schlepper Nr. 77383 .	D 301 f 54
	21629	ufeyl	Splint zu 21628 und 21628a	6 × 35 DIN 94
o	21630	uffal	**Schaltstange** vorn	D 2404 d 15
o	21631	uffco	**Schaltstange** hinten	D 2404 d 16
o	21632	uffer	Kegelstift zu 21630 und 21631	8 × 50 DIN 1
	21633	uffiu	**Schaltgabel kompl.** (zur I. Getriebewelle) bestehend aus: 21635, 21637 bis 21639 . . .	D 622 d 31
	21634	uffli	**Schaltgabel kompl.** (zur II. Getriebewelle) bestehend aus: 21636 bis 21639	D 622 d 32
	21635	uffmy	Schaltgabel (zur I. Getriebewelle) } wird immer kompl. geliefert siehe 21633 und 21634	D 622 d 20
	21636	uffoa	Schaltgabel (zur II. Getriebewelle) }	D 622 d 21
o	21637	uffud	Klinke zu 21633 und 21634	D 623 f 28
L o	21638	uffye	Feder zu 21637	D 650 f 158
o	21639	ufgax	Niet zu 21637	8 × 60 DIN 660
o	21640	ufgec	Führungsblech	D 1712 d 33
o	21641	ufgif	**Führungsblech kompl.** mit 21642 und 21643 .	D 1712 t 129 (D 1712 d 108)
o	21642	ufglu	Anschlag zu 21641	D 1719 f 11
o	21643	ufgol	Niet zur Befestigung von 21642 . . .	8 × 25 DIN 661
	21644	ufgri	Zylinderstift zu 21625b	4 × 32 DIN 7

Historisch Archief Silvolde - Lanz

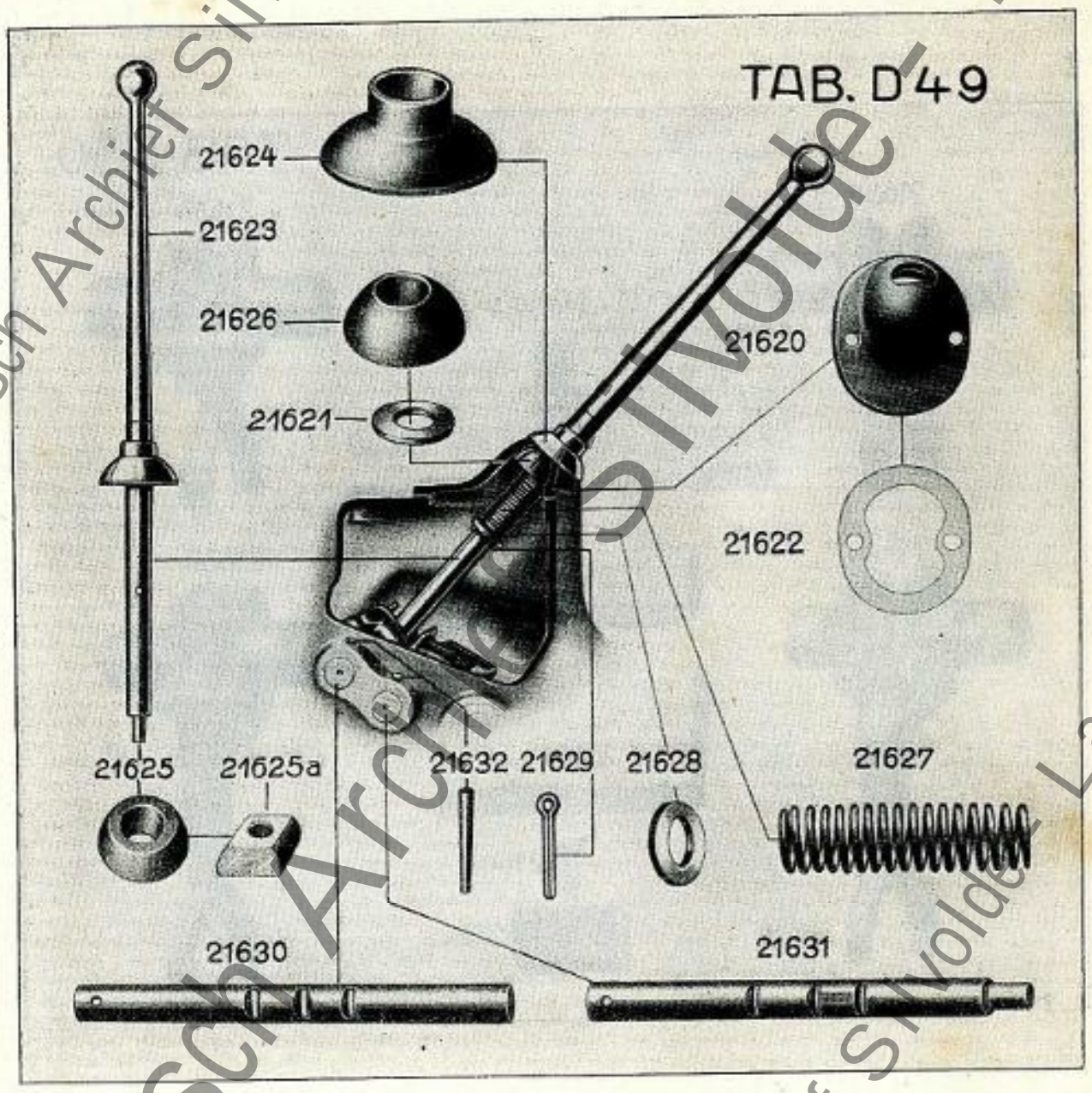

Historisch Archief Sivolde - Lanz

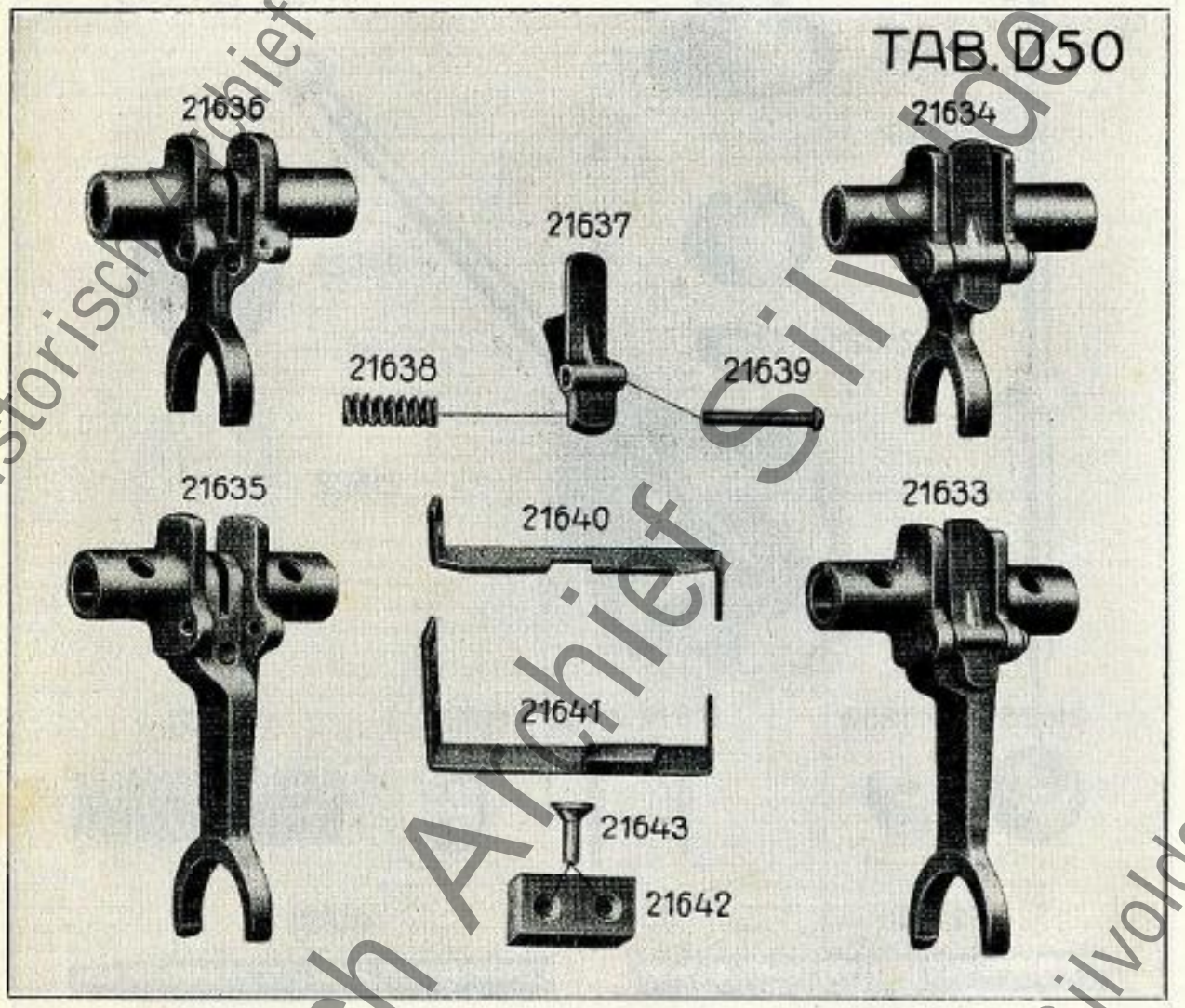

Historisch Archief Silvolde - Lanz

NEDERLANDSCHE LANZ MAATSCHAPPIJ N.V.

BULLDOG TRACTORS · DORSCHMACHINES · STROOPERSEN · OOGSTWERKTUIGEN

BANKIERS:
ROTTERD. BANKVEREENIGING
DE TWENTSCHE BANK N.V.
POSTREKENING No. 397700
TELEFOON:
113531 - 112319
Na kantoortijd 110066 - 721705
TELEGRAM-ADRES: LANZMACHINE

Den heer Theo Tangelder
Loondorser
SILVOLDE (Geld.)
bij Terborg
B. 231.

REF.: F/VD.

DEN HAAG, 8 April 1941.
Laan van Meerdervoort 14

Mijnheer,

Betr.: dorsmachines en oogstwerktuigen.

Historisch Archief Silvolde - Lanz

	Best.-Nr.	Drahtwort	Bezeichnung	Stück-Nr.
	21685	ufguo	**Lenkstock kompl.** ab Schlepper Nr. 75181 bis 78280 bestehend aus: 21686, 21687 und 21690	D 2402 s 40
	21685a	ufgyp	**Lenkstock kompl.** ab Schlepper Nr. 78281 bestehend aus: 21686d, 21687, 21690, 21698a u. 20698b	D 2402 s 44
	21685b	ufhag	**Lenkstock kompl.** ab Ackerschlepper Nr. 78281 mit breiten Kotflügeln bestehend aus: 21686c, 21687 und 21690	D 2402 s 45
	21686	ufhel	**Flanschlager** ab Schlepper Nr. 75181 bis 78280 .	D 704 d 75
	21686a	ufhio	Flanschlager ab Schlepper Nr. 78281 bis 81395 (Bei Ersatz für 21686c ist 21331 mitzuliefern) Ersetzt durch 21686d	D 704 d 81
	21686b	ufhov	Flanschlager ab Ackerschlepper Nr. 78281 bis 81395 mit breiten Kotflügeln. Ersetzt durch 21686e	D 704 f 85
	21686c	ufhuy	Flanschlager ab Schlepper Nr. 75181 bis 78280 mit nachträglich angebautem Oelfilter 21320 (Ersatz siehe 21686d)	D 704 f 80
	21686d	ufhyz	**Flanschlager** ab Schlepper Nr. 81396 . . .	D 704 d 91
	21686e	ufiab	**Flanschlager** ab Ackerschlepper Nr. 81396 mit breiten Kotflügeln	D 704 f 92
L o	21687	ufibi	Schmiernippel zu 21686 bis 21686e . .	N 791 n 14
L	21688	ufice	Dichtung unter 21686 bis 21686e . . .	D 491 f 197
L	21689	ufieg	Dichtung zu 21687 (zum Einstellen) . . .	D 482 f 49
	21690	ufifs	**Steuersäule kompl.** bestehend aus: 21691a bis 21699	D 1601 t 422
	21691	ufily	Steuersäule bis Schlepper Nr. 81395 (Ersetzt durch 21691a)	D 1601 d 319
	21691a	ufimn	Steuersäule ab Schlepper Nr. 81396 . .	D 1601 f 574
xo	21692	ufinf	Klinke	D 623 f 3
xo	21693	ufiop	Zylinderstift zu 21692	8×36 DIN 7
xo	21694	ufipo	Feder zur Klinke 21692	D 650 f 68
o	21695	ufirm	**Steuerschnecke**	D 768 f 11
o	21696	ufiwa	Keil zu 21695	A 8×7×55 DIN 496
xo	21697	ufiyu	Kronenmutter (3/4") zu 21695	D 218 n 4
xo	21698	ufjam	Scheibe zu 21697	20 DIN 125
	21698a	ufjes	Scheibe zu 21686d und 21686e	D 303 f 175
	21698b	ufjiv	Scheibe zu 21686d und 21686e	D 303 f 188
xo	21699	ufjop	Splint zu 21697	4×35 DIN 94
o	21700	ufjue	Lenkrad kompl. bis Schlepper Nr. . . . . bestehend aus: 21701, 21702, 21703 und 21704 bis 21706 (Ersetzt durch 21700b) . . .	D 775 t 18
	21700a	ufjyf	Lenkrad kompl. für Ackerschlepper mit Laufringen 22215a und 22216a, bestehend aus: 21701a, 21702, 21703 und 21704 bis 21706 (Ersetzt durch 21700b)	D 775 t 21
	21700b	ufkad	**Lenkrad kompl.** ab 15/30 PS Ackerbulldog Nr .... und 24/40 PS und 22/38 PS Ackerbulldog, bestehend aus: 21701b, 21702, 21703, 21704, 21705, 21706	D 775 t 26
	21700c	ufkei	**Lenkrad kompl.** ab Verkehrsschlepper Nr. 80763 bis Nr. . . . ., bestehend aus: 21701, 21702a, 21703, 21704 bis 21706 (Ersetzt durch 21700d) .	D 775 t 27
	21700d	ufkil	**Lenkrad kompl.** ab Verkehrsschlepper Nr. . . . ., bestehend aus: 21701b, 21702a, 11703, 21704 bis 21706	D 775 t 28
o	21701	ufkla	**Steuerwelle** mit Klaue zu 21700 und 21700c .	D 1601 t 444 (D 1601 d 321)
	21701a	ufkos	**Steuerwelle** mit Klaue zu 21700a . . .	D 1601 t 445 (D 1601 d 413)

Historisch Archief Silvolde - Lanz

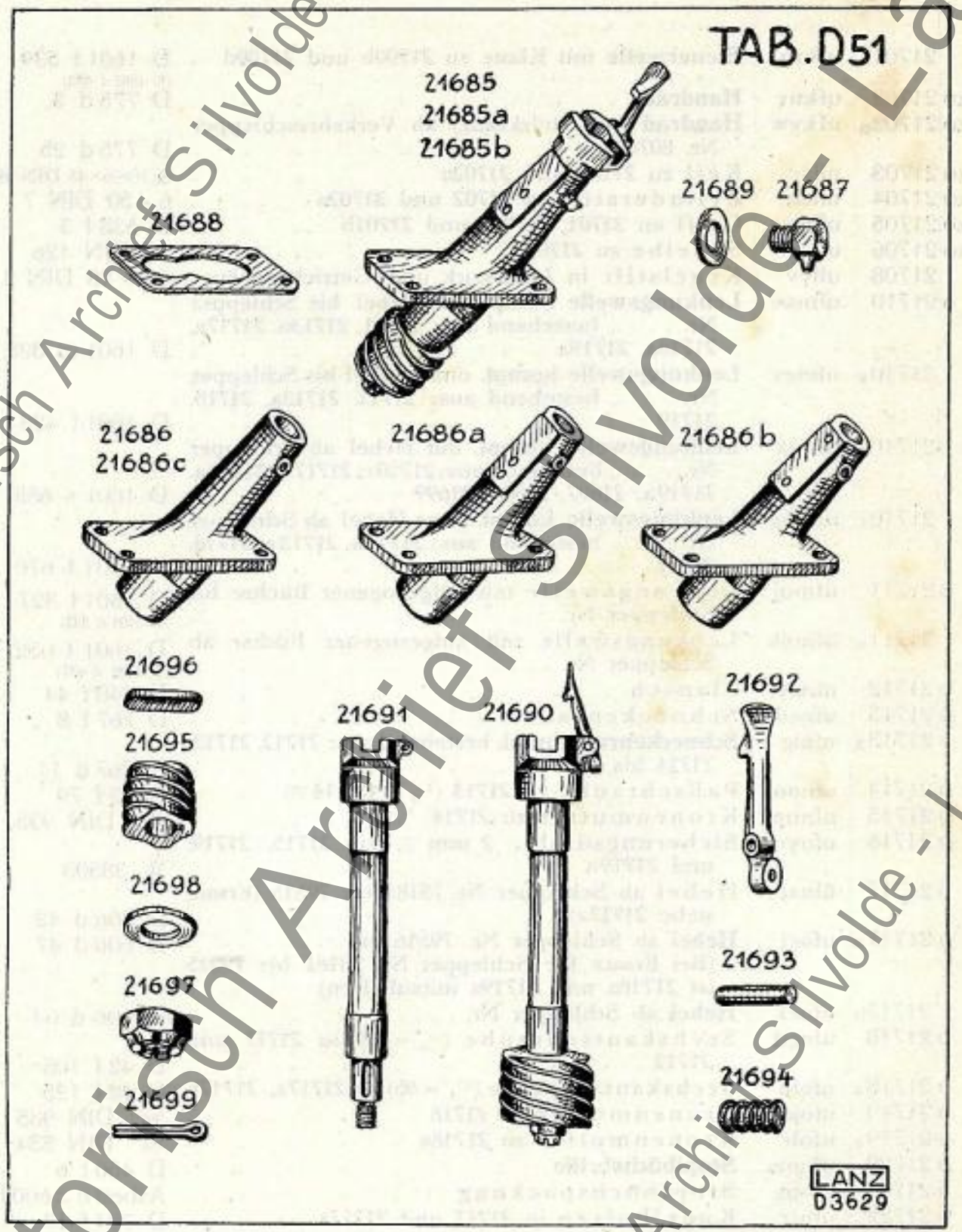

Historisch Archief Sllvolde - Lanz

	Best.-Nr.	Drahtwort	Bezeichnung	Stück-Nr.
	21701b	ufkro	**Steuerwelle** mit Klaue zu 21700b und 21700d	D 1601 t 539 (D 1601 d 482)
Lxo	21702	ufkuv	**Handrad**	D 775 d 3
Lxo	21702a	ufkyw	**Handrad** (mit Holzkranz) ab Verkehrsschlepper Nr. 80763	D 775 d 25
xo	21703	uflac	Keil zu 21702 und 21702a	A 10×6×45 DIN 496
xo	21704	ufleh	Zylinderstift zu 21702 und 21702a	6×50 DIN 7
xo	21705	uflik	Griff an 21701, 21701a und 21701b	D 538 f 3
xo	21706	uflor	Scheibe zu 21705	14 DIN 126
	21708	uflyv	Kegelstift in Lenkstock und Getriebegehäuse	6,5×28 DIN 1
o	21710	ufmas	**Lenkungswelle kompl.** mit Hebel bis Schlepper Nr. . . . ., bestehend aus: 21711, 21713a, 21717a, 21718a, 21719a	D 1601 cs 328
	21710a	ufmex	**Lenkungswelle kompl.** ohne Hebel bis Schlepper Nr. . . . ., bestehend aus: 21711, 21713a, 21718, 21719	D 1601 t 423
	21710b	ufmia	**Lenkungswelle kompl.** mit Hebel ab Schlepper Nr. . . . ., bestehend aus: 21710c, 21717b, 21718a, 21719a, 21697, 21698, 21699	D 1601 s 653
	21710c	ufmog	**Lenkungswelle kompl.** ohne Hebel ab Schlepper Nr. . . . ., bestehend aus: 21711a, 21713a, 21718, 21719	D 1601 t 670
o	21711	ufmuj	Lenkungswelle mit aufgezogener Büchse bis Schlepper Nr.	D 1601 t 327 (D 1601 d 242)
	21711a	ufmyk	Lenkungswelle mit aufgezogener Büchse ab Schlepper Nr.	D 1601 t 652 (D 1601 d 651)
o	21712	ufnay	Flansch	D 448 f 44
o	21713	ufned	Schneckenrad	D 767 f 8
o	21713a	ufnig	**Schneckenrad kompl.** bestehend aus: 21712, 21713, 21714 bis 21716	D 767 d 11
o	21714	ufnom	Paßschraube zu 21713 ($^1/_2$"×45; 14 ⌀)	D 93 f 79
o	21715	ufnup	Kronenmutter zu 21714	$^1/_2$" DIN 935
o	21716	ufnyr	Sicherungsdraht, 2 mm ⌀, zu 21715, 21719, und 21719a	W 28503
o	21717	ufoaf	Hebel ab Schlepper Nr. 75181 bis 79515 (Ersatz siehe 21717a)	D 606 d 42
o	21717a	ufoci	**Hebel** ab Schlepper Nr. 79516 bis . . . . (Bei Ersatz für Schlepper Nr. 75181 bis 79515 ist 21718a und 21719a mitzuliefern)	D 606 d 47
	21717b	ufock	**Hebel** ab Schlepper Nr.	D 606 d 64
o	21718	ufogd	Sechskantschraube ($^5/_8$"×82) zu 21717 und 21717	D 42 f 105
o	21718a	ufoin	Sechskantschraube ($^3/_4$"×85) zu 21717a, 21717b	D 42 f 125
o	21719	ufoja	Kronenmutter zu 21718	$^5/_8$" DIN 935
o	21719a	ufolc	Kronenmutter zu 21718a	$^3/_4$" DIN 534
o	21720	ufoms	**Stopfbüchsbrille**	D 450 f 6
L o	21721	ufopt	Stopfbüchspackung	Asbest 6 ⌀ 600 lg.
o	21722	uforr	Kugelbolzen in 21717 und 21717a	D 724 f 17
o	21723	ufoth	Kronenmutter (R $^1/_2$") zu 21722 und 21717a	D 218 n 7
o	21724	ufoux	Splint zu 21723	4×45 DIN 94
o	21725	ufovo	Ausgleichscheibe 1,5 mm stark 25 ⌀ zwischen 21712 und Auge des Getriebegehäuses	D 303 f 157
o	21726a	ufowe	Ausgleichscheibe 2,5 mm stark zwischen 21712 und Auge des Getriebegehäuses	D 303 f 158

Historisch Archief Sivolde - Lanz

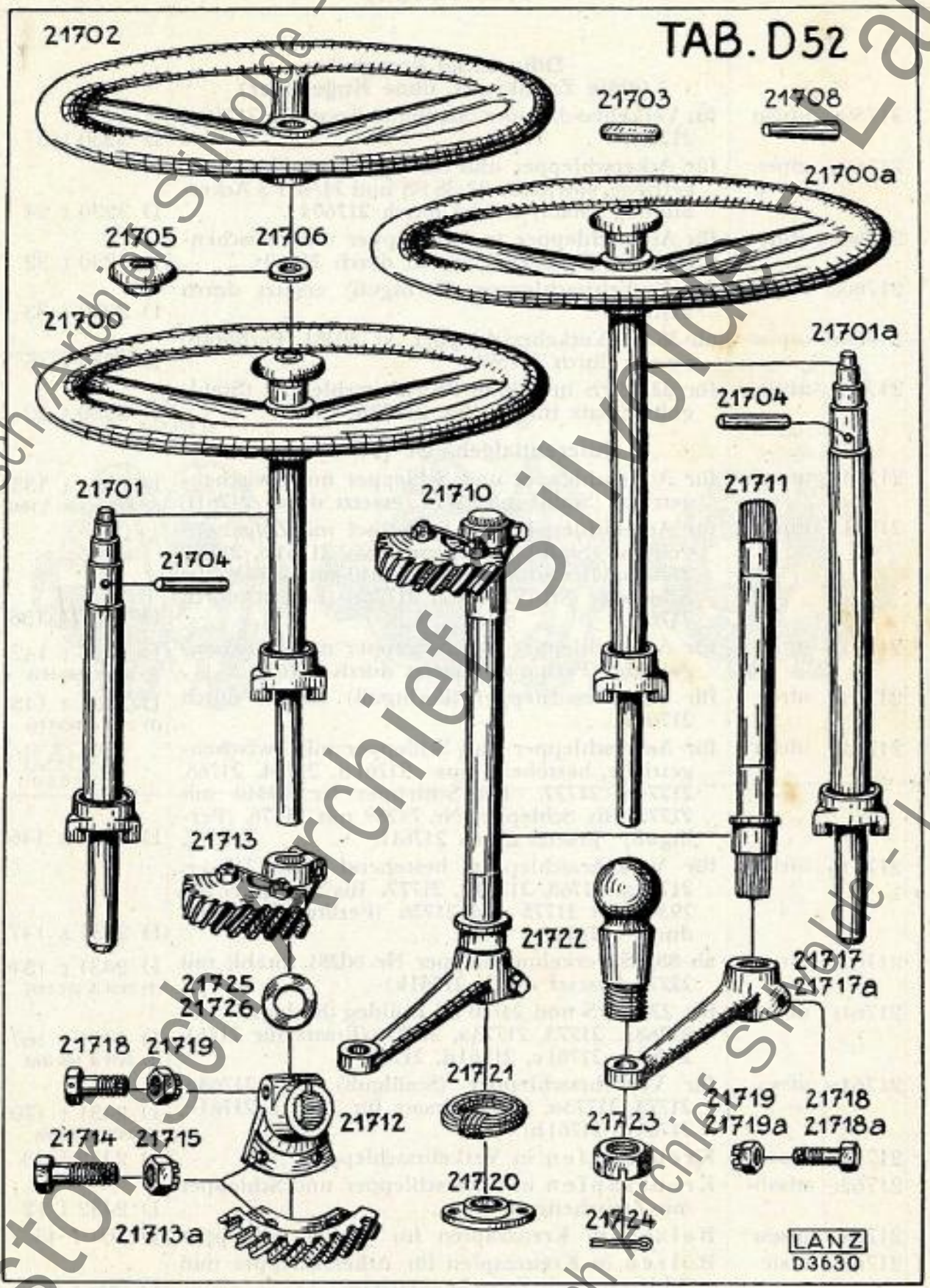

Historisch Archief Sylvia de - Lanz

Best.-Nr.	Drahtwort	Bezeichnung	Stück-Nr.
		Differential komplett (ohne Zahnkranz, ohne Kugellager)	
21759b	ufpan	für Verkehrsschlepper (Stahlguß) Ersatz für 21760o, 21760t	D 3230 t 57
21760a	ufpet	für Ackerschlepper und Schlepper mit Zwischengetriebe, sowie für 22/38 PS und 24/40 PS Ackerbulldog (Stahl) ersetzt durch 21760x	D 3230 t 24
21760n	ufpfe	für Ackerschlepper und Schlepper mit Zwischengetriebe (Perlitguß) ersetzt durch 21760x	D 3230 t 32
21760o	ufpho	für Verkehrsschlepper (Perlitguß) ersetzt durch 21759b	D 3230 t 33
21760t	ufpiw	ab 38 PS Verkehrsschlepper Nr. 80281 (Perlitguß) ersetzt durch 21759b	D 3230 t 46
21760x	ufpoc	für 22/38 PS und 24/40 PS Ackerschlepper (Stahlguß) Ersatz für 21760a, 21760n	D 3230 t 52
		Differentialgehäuse (2 Hälften)	
21761b	ufpuf	für Ackerschlepper und Schlepper mit Zwischengetriebe (Stahl) mit 21773 (ersetzt durch 21761i)	D 2431 t 135 (D 2431 c 134/ d 148)
21761c	ufpyg	für Ackerschlepper und Schlepper mit Zwischengetriebe (Stahl) bestehend aus: 21761b, 21764, 21764a. Bis Schlepper Nr. 79340 mit 21775. Bis Schlepper Nr. 79289 mit 21776. (Ersetzt durch 21761i	D 2431 s 136
21761d	ufraz	für Ackerschlepper und Schlepper mit Zwischengetriebe (Perlitguß) ersetzt durch 21761i	D 2431 t 142 (D 2431 c 140/141)
21761e	ufree	für Verkehrsschlepper (Perlitguß) ersetzt durch 21761k	D 2431 t 145 (D 2431 d 143/144)
21761f	ufrha	für Ackerschlepper und Schlepper mit Zwischengetriebe, bestehend aus: 21761d, 21764, 21768, 21774a, 21777. Bis Schlepper Nr. 79340 mit 21775. Bis Schlepper Nr. 79289 mit 21776. (Perlitguß) Ersetzt durch 21761i.	D 2431 s 146
21761g	ufrih	für Verkehrsschlepper bestehend aus: 21761e, 21764a, 21768, 21774a, 21777. Bis Schlepper Nr. 79343 mit 21775 und 21776. (Perlitguß) Ersetzt durch 21761k.	D 2431 s 147
21761h	ufron	ab 38 PS Verkehrsschlepper Nr. 80281 (Stahl) mit 21773 (ersetzt durch 21761k)	D 2431 t 151 (D 2431 d 150/153)
21761i	ufrur	für 22/38 PS und 24/40 PS Bulldog (Stahlguß) mit 21768a, 21773, 21773a, 21777 (Ersatz für 21761, 21761b, 21761c, 21761d, 21761f)	D 2431 t 167 (D 2431 d 165/166)
21761k	ufrys	für Verkehrsschlepper (Stahlguß) mit 21768a, 21773, 21773a, 21777 (Ersatz für 21761a, 21761e, 21761g, 21761h)	D 2431 t 170 (D 2431 d 168/69)
21762b	ufsaw	Kreuzzapfen in Verkehrsschlepper	D 2432 f 13
21762c	ufseb	Kreuzzapfen in Ackerschlepper und Schlepper mit Zwischengetriebe	D 2432 f 12
21763	ufsgu	Bolzen in Kreuzzapfen für Verkehrsschlepper	D 504 f 43
21763a	ufsie	Bolzen in Kreuzzapfen für Ackerschlepper und Schlepper mit Zwischengetriebe	D 504 f 66
21764	ufsni	Scheibe zwischen 21761b bzw. 21761d und 21765b (für Ackerschlepper)	D 311 f 60
21764a	ufsna	Scheibe zwischen 21761e und 21765b (für Verkehrsschlepper)	D 311 f 61

Historisch Archief Silvolde - Lanz

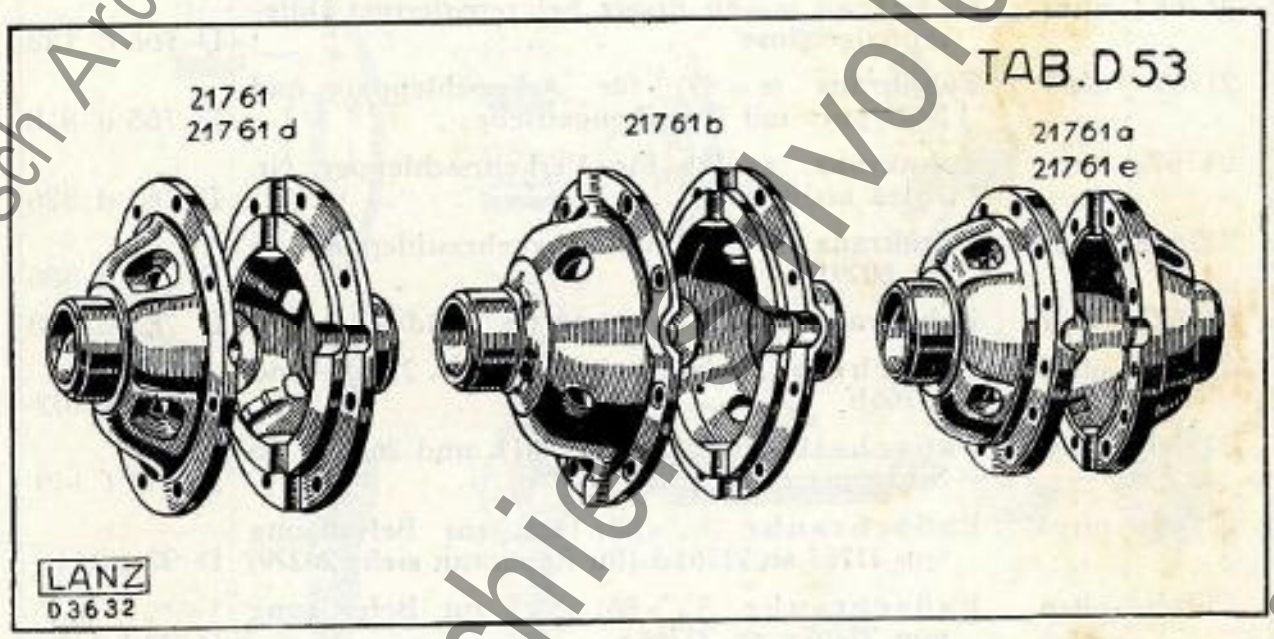

Historisch Archief Silvolde - Lanz

	Best.-Nr.	Drahtwort	Bezeichnung	Stück-Nr.
	21764b	ufsok	Scheibe zwischen 21761b bzw. 21761d und 21765b (für Ackerschlepper) (Ersetzt durch 21764)	D 311 f 64
	21764c	ufsty	Scheibe zwischen 21761e und 21765b (für Verkehrsschlepper) (Ersetzt durch 21764a) . .	D 311 f 63
	21765	ufsun	Kegelrad (z=14) ab Schlepper Nr. 75181 bis 79707	D 766 f 91
	21765b	ufsyo	Kegelrad (z=14) ab Schlepper Nr. 79708 . .	D 766 f 112
	21766	uftav	Kegelrad (z=20) ab Schlepper Nr. 75181 bis 79707	D 766 d 52
	21766b	uftcy	Kegelrad (z=20) ab Schlepper Nr. 79708 . .	D 766 d 113
	21766c	uftea	Kegelrad (z=20) Ersatz bei repariertem Differentialgehäuse	D 766 d 123
	21767	uftid	**Zahnkranz** (z = 49) für Ackerschlepper und Schlepper mit Zwischengetriebe	D 765 d 318
	21767a	uftoj	**Zahnkranz** (z = 43) für Verkehrsschlepper Nr. 75181 bis 80290	D 765 d 326
	21767b	uftpi	**Zahnkranz** (z = 47) für Verkehrsschlepper ab Nr. 80291	D 765 d 386
	21767c	uftum	**Zahnkranz** (z=99) für 24/40 PS Bulldog . .	D 765 d 398
	21768	uftve	Paßscheibe zwischen 21761d bzw. 21761e und 21766b	D 304 f 102
	21768a	uftwu	Paßscheibe in 21761i, 21761k und 26274a ab Schlepper Nr.	D 304 f 149
	21769	uftyn	Paßschraube ($^5/_8$"×80; 18 ⌀) zur Befestigung von 21767 an 21761d (für Reparatur siehe 26279)	D 93 f 111
	21769a	uftzo	Paßschraube ($^5/_8$"×86; 18 ⌀) zur Befestigung von 21767a an 21761e	D 93 f 116
	21769b	ufuar	Paßschraube ($^5/_8$"×70; 18 ⌀) zur Befestigung von 21767 an 21761b	D 93 f 127
	21770	ufuby	Kronenmutter zu 21769 bis 21769b . .	5/8" DIN 935
	21771	ufucu	Sicherungsdraht zu 21770, 2 mm ⌀ . .	W 28503
xo	21772	ufuew	**Kugellager** (mit erhöhter Lagerluft) . . .	F und SA 105
	21773	ufugo	Büchse in 21761b bis Schlepper Nr.	D 330 f 75
	21773a	ufuhs	Büchse in 21761i und 21761k ab Schlepper Nr.	D 330 f 108
	21774	ufuiz	Bolzen zur Sicherung von 21764 bis Schlepper Nr.	D 502 f 110
	21774a	ufuln	Bolzen zur Sicherung von 21764 ab Schlepper Nr. . . . . und 21764a	D 502 f 111
	21775	ufumd	Ring auf 21763 in Verkehrsschlepper ab Nr. 79344 und auf 21763a in Ackerschlepper und Schlepper mit Zwischengetriebe ab Nr. 79341 bis	D 321 f 152
	21776	ufuof	Ring auf Kreuzzapfen in Verkehrsschlepper Nr. 79344 bis	D 321 f 153
	21777	ufupe	Bolzen zur Sicherung von 21768 und 21768a .	D 502 f 112

Historisch Archief Sivolde - Lanz

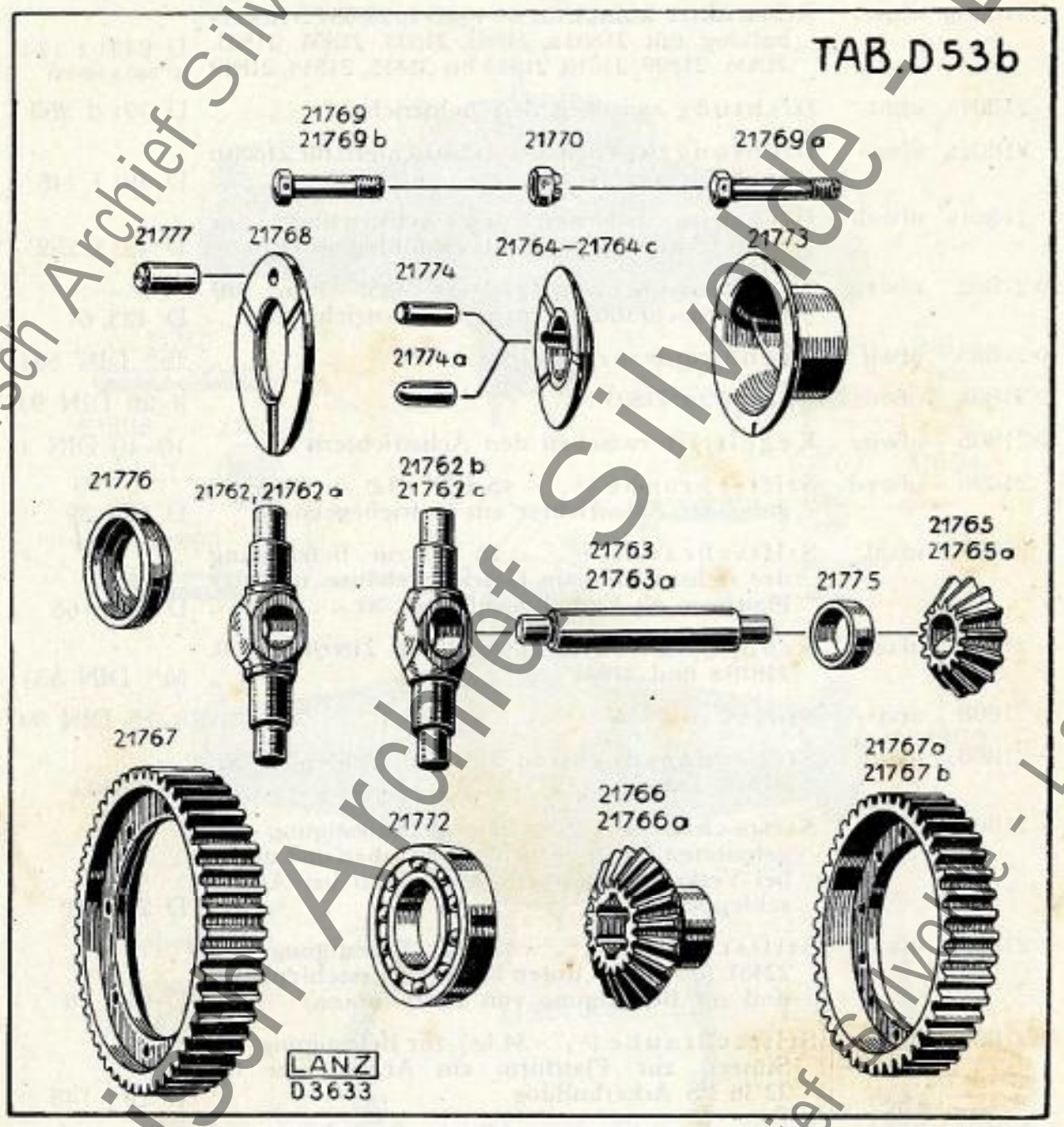

Historisch Archief Silvolde - Lanz

	Best.-Nr.	Drahtwort	Bezeichnung	Stück-Nr.
	21800a	ufurc	**Achstrichter kompl.** mit 21801 bis 21806 und 21809 bis 21819 ab Schlepper 75181 . . .	D 2431 t 110 (D 2431 b 106/107)
	21800b	ufusm	**Achstrichter kompl.** für 24/40 PS u. 22/38 PS Ackerbulldog mit 21801a, 21802, 21803, 21804, 21805, 21806, 21809, 21810, 21812 bis 21815, 21818, 21819	D 2431 t 174 (D 2431 a 149/150
L	21801	ufutt	Dichtung zwischen den Achstrichtern . .	D 491 d 203
	21801a	ufuva	Dichtung zwischen den Achstrichtern für 21800b bis Schlepper Nr.	D 491 f 245
	21801b	ufwak	Dichtung zwischen den Achstrichtern für 22/38 PS und 24/40 PS Ackerbulldog ab Nr. . . .	D 491 f 292
o	21802	ufwep	Sechskantschraube ($^1/_2$" × 45) zum Zusammenschrauben von je 2 Achstrichtern .	D 42 f 61
o	21803	ufwit	Kronenmutter zu 21802	1/2" DIN 534
o	21804	ufwoz	Splint zu 21803	3×28 DIN 94
o	21805	ufwuc	Kegelstift zwischen den Achstrichtern . .	10×40 DIN 1
	21806	ufwyd	Stiftschraube ($^5/_8$" × 45 DIN 412) zur Befestigung der Achstrichter am Getriebegehäuse .	D 22 f 39
	21806a	ufxaj	Stiftschraube ($^5/_8$" × 55 lg.) zur Befestigung der Achstrichter am Getriebegehäuse und der Plattform ab Verkehrsschlepper Nr.	D 22 f 165
	21807	ufxeo	Kronenmutter zu 21806, 21809, 21809a, 21810, 21810a und 21812	5/8" DIN 534
o	21808	ufxis	Splint zu 21807	4×35 DIN 94
	21808a	ufxoy	Sicherungsdraht zu 21812 ab Schlepper Nr. 80769, 2 mm ∅	W 28503
x	21809	ufxub	Stiftschraube ($^5/_8$" × 52) zur Befestigung der gefederten Anhängevorrichtung (oben und unten bei Verkehrsschleppern und unten bei Ackerschleppern)	D 22 f 94
	21809a	ufxyc	Stiftschraube ($^5/_8$" × 42) zur Befestigung von 22481 (oben und unten bei Verkehrsschleppern) und zur Befestigung von 22491 (unten) . .	D 22 f 98
	21809b	ufyap	Stiftschraube ($^5/_8$" × 34 lg.) zur Befestigung der Stützen zur Plattform am Achstrichter für 22/38 PS Ackerbulldog	D 22 f 143
x	21810	ufyct	Stiftschraube ($^5/_8$" × 62) zur Befestigung der gefederten Anhängevorrichtung (oben bei Ackerschleppern) . . . . . Für Schlepper mit Carbidbeleuchtung nach hinten siehe 22965 und 22966. Für Schlepper mit zweitem Führersitz siehe 24625 und 24626. Für Schlepper mit Seilwinde siehe 25956 bis 25958.	D 22 f 95
	21810a	ufyda	Stiftschraube ($^5/_8$" × 70) zur Befestigung von 22491 (oben bei Verkehrsschlepper) . .	D 22 f 106
	21811	ufyev	Kopfschraube im Achstrichter für 22/38 PS Ackerbulldog	5/8" × 20 DIN 558

Historisch Archief Silvolde - Lanz

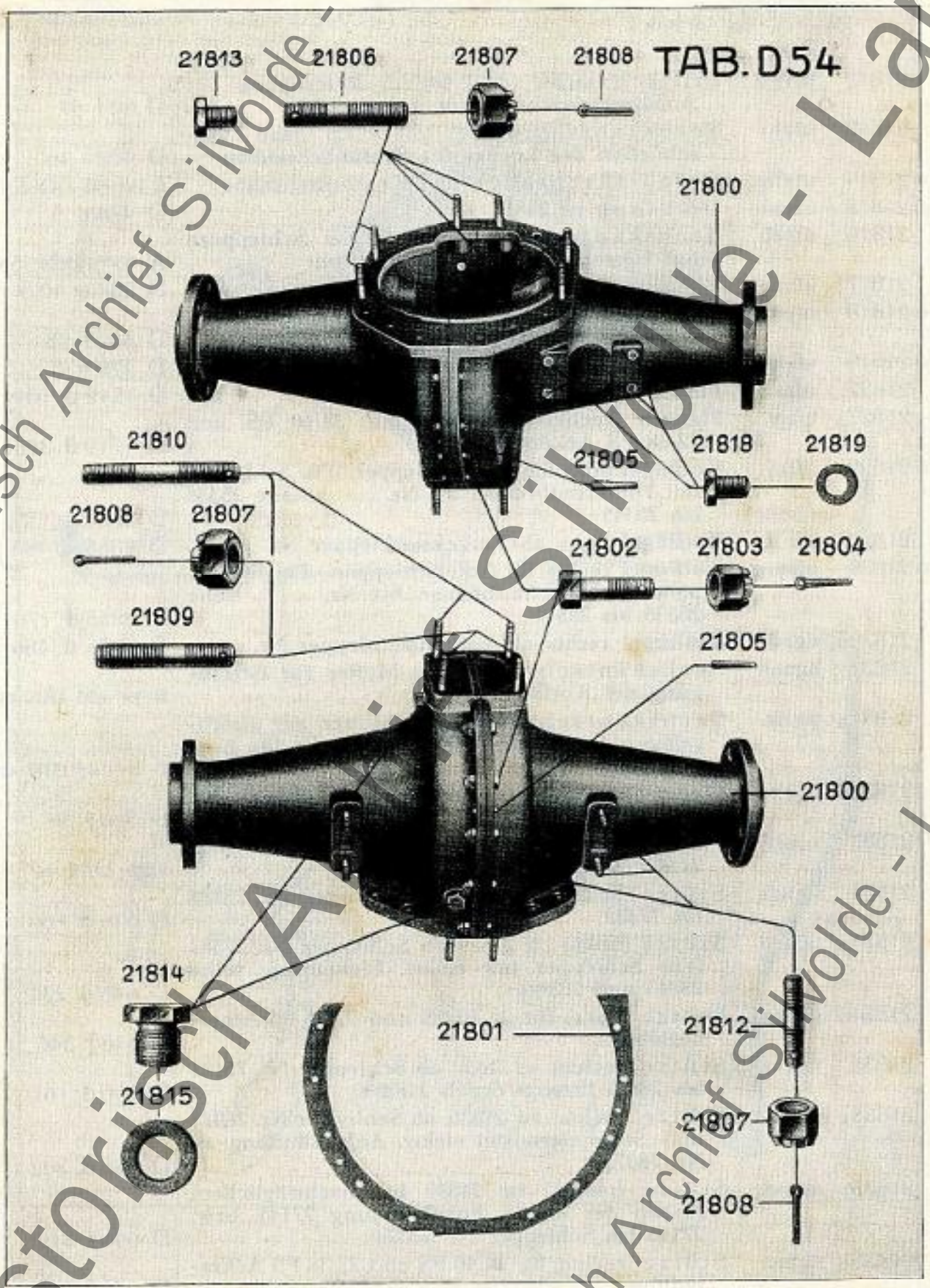

Historisch Archief Sivolde - Lanz

	Best.-Nr.	Drahtwort	Bezeichnung	Stück-Nr.
	21812	ufygn	Stiftschraube (5/8" × 40) zur Befestigung der Anhängevorrichtung für Ackergeräte	D 22 f 97
	21813	ufyhr	Sechskantschraube (3/8" × 15) zum Verschließen des Loches für Schlußlichtanbau	D 402 f 16
o	21814	ufylm	Oelablaßschraube und Kontrollschraube	R 3/4"×18 DIN 910
L o	21815	ufynu	Dichtung zu 21814	D 478 n 5
	21816	ufyrb	Sechskantmutter zu 21812 bei Schleppern mit Hinterradbremse und Plattform	A 5/8" DIN 555
	21817	ufyts	Palmutter zu 21816	N 234 n 10
o	21818	ufyuh	Schraube (1/2" × 14) (für Schlepper mit Zapfwelle siehe 23680)	D 402 f 25
L o	21819	ufywo	Dichtungsring zu 21818	D 478 n 8
	21827	ufzau	**Flansch** (rechts und links)	D 1712 d 101
	21827a	ufzic	**Flansch** (rechts und links) für 24/40 PS und 22/38 PS Ackerbulldog	D 1712 d 314
xo	21829	ufzoi	**Kotflügel** links für Ackerschlepper. Für Schlepper mit Hinterradbremse bis Nr. ..... siehe 25338 bis 25341	D 2855 d 175
	21829a	ufzul	**Kotflügel** links ab Verkehrsschlepper Nr.	D 2855 d 485
xo	21830	ufzym	**Kotflügel** rechts für Ackerschlepper. Für Schlepper mit Hinterradbremse bis Nr. ..... siehe 25338 bis 25341	D 2855 d 176
	21830a	ugadt	**Kotflügel** rechts ab Verkehrsschlepper Nr.	D 2855 d 486
	21831	ugaen	Sechskantschraube mit Mutter zur Befestigung der Kotflügel	B 1/2"×35 DIN 418
	21831a	ugair	Sechskantschraube mit Mutter zur gleichzeitigen Befestigung der Rohrschelle für Auspuff nach unten	B 1/2"×45 DIN 418
	21832	ugako	Oese für Pflugleine am linken Kotflügel des Ackerschleppers	D 515 f 36
o	21833	ugalf	Federring zu 21831, 21836, 21841, 21842, 21842b, 21842c, 21842d und 21843	13,5 DIN 127
	21834	ugaox	Stütze (links) zu 21829 ab Schlepper Nr. 75181 bis 77382	D 646 d 160
	21834a	ugaru	Stütze (links) zu 21829 ab Schlepper Nr. 77383 (Für Schlepper mit elektr. Lichtanlage siehe 23345 und 23346)	D 646 d 234
	21834b	ugase	Stütze (links) für 24/40 PS und 22/38 PS Ackerbulldog	D 646 f 346
	21835	ugavs	Stütze (rechts) zu 21830 ab Schlepper Nr. 75181 bis 78931 (Ersetzt durch 21835a)	D 646 d 161
	21835a	ugaxy	Stütze (rechts) zu 21830, ab Schlepper Nr. 78932 und Schleppern mit elektr. Anlaßzündung ab Nr. 78375	D 646 d 302
	21835b	ugayb	Stütze (rechts) zu 21830 bei nachträglichem Anbau der elektr. Anlaßzündung 27145 bzw. 27146 bis Schlepper Nr. 78374	D 646 f 319
	21835c	ugbaa	Stütze (rechts) für 24/40 PS und 22/38 PS Ackerbulldog	D 646 f 347
o	21836	ugbef	Sechskantschraube mit Mutter zur Befestigung der Stützen 21834 bis 21835c am Kotflügel	B 1/2"×25 DIN 418
	21837	ugbit	Büchse zwischen 21835a und Bremssegment 21542 und 21542a ab Schlepper Nr. 78932	D 361 f 42

Historisch Archief Sivolde - Lanz

TAB. D 54a

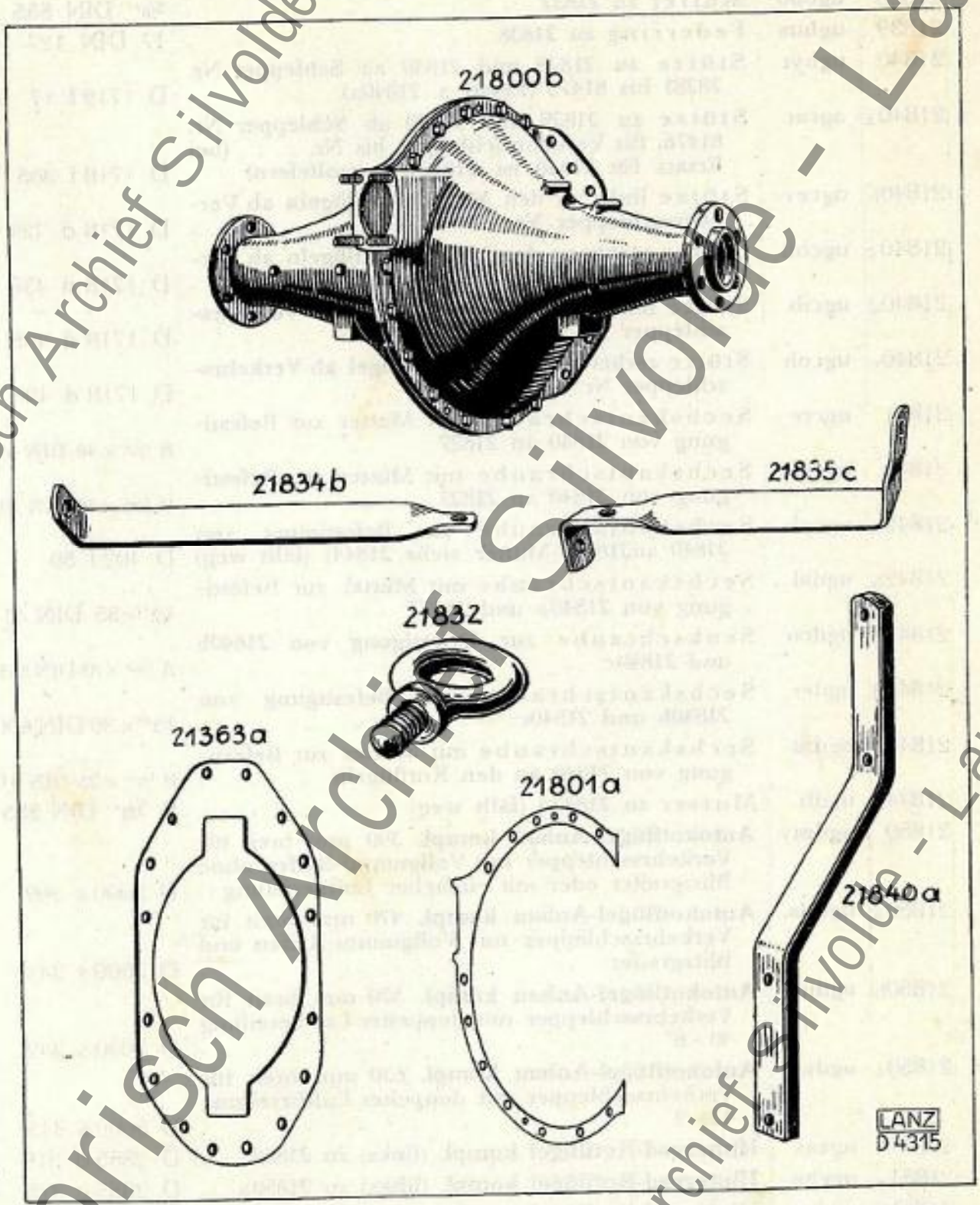

Historisch Archief Silvolde - Lanz

Best.-Nr.	Drahtwort	Bezeichnung	Stück-Nr.
21838	ugboo	Mutter zu 21832	5/8" DIN 555
21839	ugbus	Federring zu 21838	17 DIN 127
21840	ugbyt	Stütze zu 21829 und 21830 ab Schlepper Nr. 78281 bis 81475 (Ersatz s. 21840a)	D 1719 f 17
21840a	ugcat	Stütze zu 21829 und 21830 ab Schlepper Nr. 81476, für Verkehrsschlepper bis Nr. . . . . (bei Ersatz für 21840 ist 21842b mitzuliefern)	D 1718 f 305
21840b	ugcey	Stütze links zu den Muschelkotflügeln ab Verkehrsschlepper Nr. . . . . bis	D 1718 d 429
21840c	ugchu	Stütze rechts zu den Muschelkotflügeln ab Verkehrsschlepper Nr. . . . . bis	D 1718 d 430
21840d	ugcib	Stütze links für Muschelkotflügel ab Verkehrsschlepper Nr.	D 1718 d 495
21840e	ugcoh	Stütze rechts für Muschelkotflügel ab Verkehrsschlepper Nr.	D 1718 d 496
21841	ugcre	Sechskantschraube mit Mutter zur Befestigung von 21840 an 21827	B 1/2" × 40 DIN 418
21842	ugcuk	Sechskantschraube mit Mutter zur Befestigung von 21840 an 21827	B 1/2" × 30 DIN 418
21842a	ugcyl	Sechskantschraube zur Befestigung von 21840 an21827 (Mutter siehe 21844) (fällt weg)	D 402 f 50
21842b	ugdal	Sechskantschraube mit Mutter zur Befestigung von 21840a und 21827	1/2"×55 DIN 418
21842c	ugdco	Senkschraube zur Befestigung von 21840b und 21840c	A 1/2" × 35 DIN 565
21842d	ugder	Sechskantschraube zur Befestigung von 21840b und 21840c	1/2" × 30 DIN 600
21843	ugdiu	Sechskantschraube mit Mutter zur Befestigung von 21840 an den Kotflügeln	B 1/2" × 25 DIN 418
21844	ugdli	Mutter zu 21842a (fällt weg)	B 3/8" DIN 555
21850	ugdmy	**Autokotflügel-Anbau kompl.** 390 mm breit für Verkehrsschlepper mit Vollgummi-Reifen ohne Blitzgreifer oder mit einfacher Luftbereifung	D 3000 s 269
21850a	ugdoa	**Autokotflügel-Anbau kompl.** 470 mm breit für Verkehrsschlepper mit Vollgummi-Reifen und Blitzgreifer	D 3000 s 341
21850b	ugdud	**Autokotflügel-Anbau kompl.** 570 mm breit für Verkehrsschlepper mit doppelter Luftbereifung 40×8"	D 3000 s 342
21850c	ugdye	**Autokotflügel-Anbau kompl.** 630 mm breit für Verkehrsschlepper mit doppelter Luftbereifung 42×9"	D 3000 s 343
21851	ugeax	**Hinterrad-Kotflügel kompl.** (links) zu 21850	D 2855 d 319
21851a	ugebe	**Hinterrad-Kotflügel kompl.** (links) zu 21850a	D 2855 c 375
21851b	ugeca	**Hinterrad-Kotflügel kompl.** (links) zu 21850b	D 2855 c 377
21851c	ugcec	**Hinterrad-Kotflügel kompl.** (links) zu 21850c	D 2855 c 379
21852	ugehy	**Hinterrad-Kotflügel kompl.** (rechts) zu 21850	D 2855 d 320
21852a	ugeif	**Hinterrad-Kotflügel kompl.** (rechts) zu 21850a	D 2855 c 376
21852b	ugelu	**Hinterrad-Kotflügel kompl.** (rechts) zu 21850b	D 2855 c 378
21852c	ugeol	**Hinterrad-Kotflügel kompl.** (rechts) zu 21850c	D 2855 c 380
21853	ugeri	**Vorderrad-Kotflügel kompl.** (links) zu 21850	D 2855 c 325

Historisch Archief Silvolde - Lanz

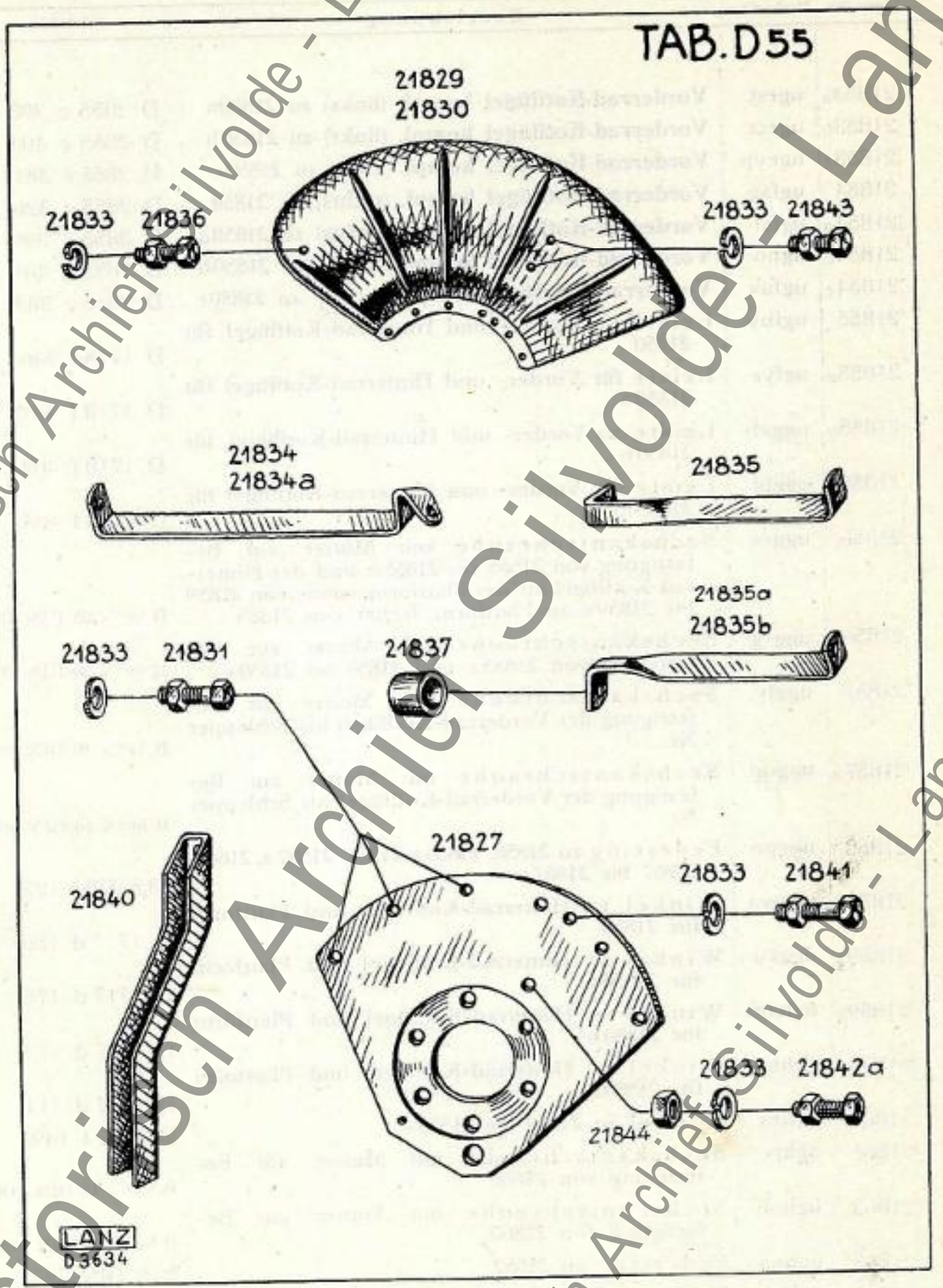

Historisch Archief Silvolde - Lanz

Best.-Nr.	Drahtwort	Bezeichnung	Stück-Nr.
21853a	ugest	**Vorderrad-Kotflügel kompl.** (links) zu 21850a	D 2855 c 398
21853b	ugetz	**Vorderrad-Kotflügel kompl.** (links) zu 21850b	D 2855 c 400
21853c	ugeyp	**Vorderrad-Kotflügel kompl.** (links) zu 21850c	D 2855 c 381
21854	ugfag	**Vorderrad-Kotflügel kompl.** (rechts) zu 21850	D 2855 c 326
21854a	ugfel	**Vorderrad-Kotflügel kompl.** (rechts) zu 21850a	D 2855 c 399
21854b	ugfio	**Vorderrad-Kotflügel kompl.** (rechts) zu 21850b	D 2855 c 401
21854c	ugfov	**Vorderrad-Kotflügel kompl.** (rechts) zu 21850c	D 2855 c 382
21855	ugfuy	Leiste zu Vorder- und Hinterrad-Kotflügel für 21850	D 1718 f 346
21855a	ugfyz	Leiste für Vorder- und Hinterrad-Kotflügel für 21850a	D 1718 f 401
21855b	uggab	Leiste zu Vorder- und Hinterrad-Kotflügel für 21850b	D 1718 f 402
21855c	uggbi	Leiste für Vorder- und Hinterrad-Kotflügel für 21850c	D 1718 f 403
21856	uggce	Sechskantschraube mit Mutter zur Befestigung von 21855 bis 21855c und der Hinterrad-Kotflügel an der Plattform, sowie von 21859 bis 21859c an Plattform, ferner von 21885	B ½" × 25 DIN 418
21856a	uggeg	Sechskantschraube mit Mutter zur Befestigung von 21855c und 21859 bis 21859c	B ½" × 30 DIN 418
21857	uggly	Sechskantschraube mit Mutter zur Befestigung der Vorderrad-Kotflügel bis Schlepper Nr.	B ½" × 40 DIN 418
21857a	uggop	Sechskantschraube mit Mutter zur Befestigung der Vorderrad-Kotflügel ab Schlepper Nr.	B ½" × 50 DIN 418
21858	uggpo	Federring zu 21856, 21856a 21857, 21857a, 21861, 21867 bis 21867c	13,5 DIN 127
21859	uggwa	Winkel zu Hinterrad-Kotflügel und Plattform für 21850	D 1717 d 150
21859a	uggyu	Winkel zu Hinterrad-Kotflügel und Plattform für 21850a	D 1717 d 172
21859b	ugham	Winkel zu Hinterrad-Kotflügel und Plattform für 21850b	D 1717 d 173
21859c	ughbu	Winkel zu Hinterrad-Kotflügel und Plattform für 21850c	D 1717 d 174
21860	ughes	Winkel zu 21859 bis 21859c	D 1717 f 149
21861	ughiv	Sechskantschraube mit Mutter zur Befestigung von 21860	B ½" × 45 DIN 418
21862	ughob	Sechskantschraube mit Mutter zur Befestigung von 21860	B ⅜" × 25 DIN 418
21863	ughpa	Federring zu 21862	10,5 DIN 127
21864	ughry	Leiste zu Plattform und Hinterrad-Kotflügel	D 1718 f 345
21865	ughsi	**Stange** zu 21850	D 1605 d 234
21865a	ughto	**Stange** zu 21850a	D 1605 d 284
21865b	ughue	**Stange** zu 21850b und 21850c	D 1605 d 282

Historisch Archief Sivolde - Lanz

TAB. D 55a

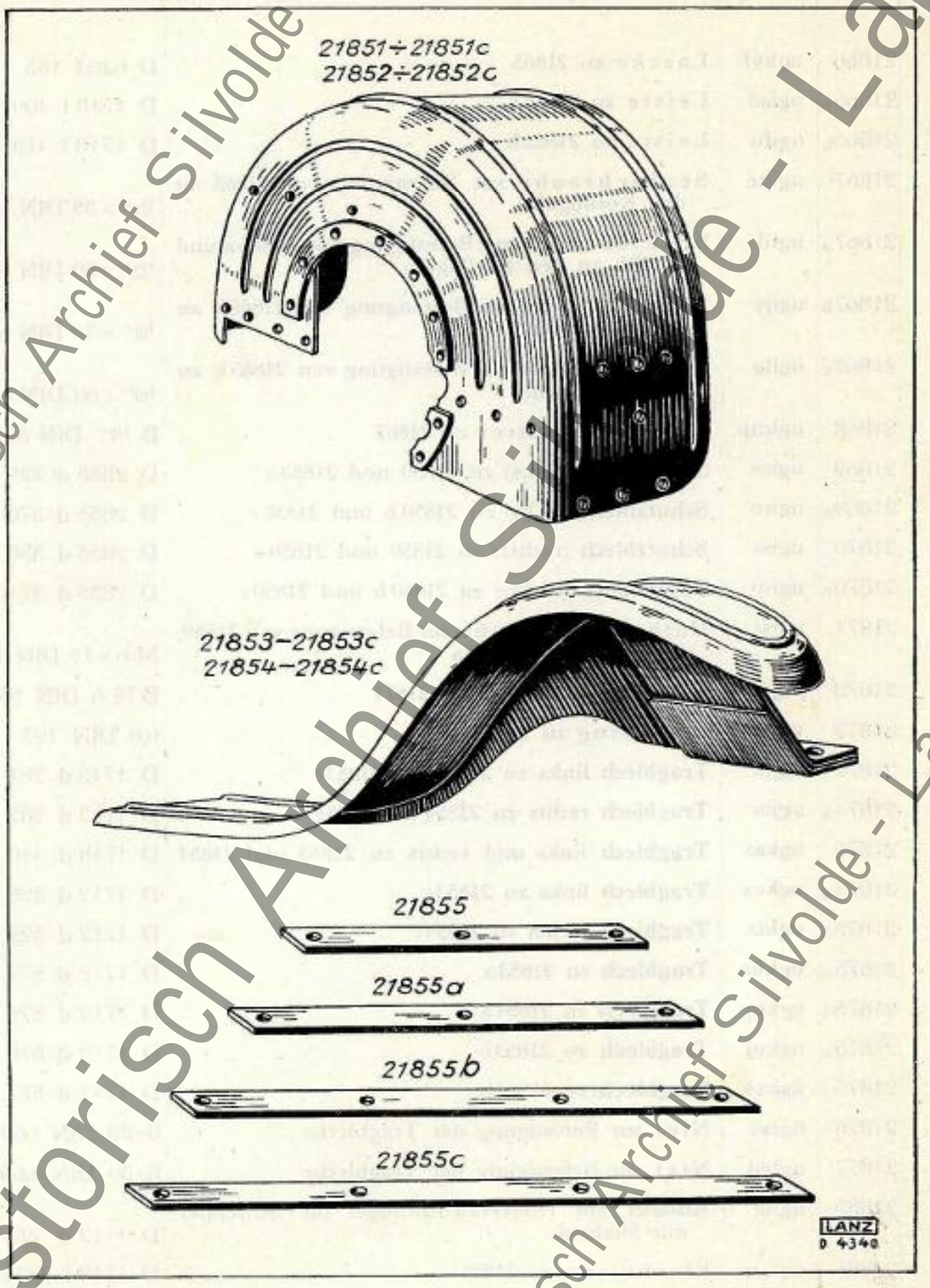

Historisch Archief Silvolde - Lanz

Best.-Nr.	Drahtwort	Bezeichnung	Stück-Nr.
21866	ughyf	Lasche zu 21865	D 620 f 135
21866a	ugiad	Leiste zu 21865a	D 1718 f 400
21866b	ugifu	Leiste zu 21865b	D 1718 f 413
21867	ugihe	Senkschraube zur Befestigung von 21865 an den Kotflügeln	1/2" × 35 DIN 68
21867a	ugiil	Senkschraube zur Befestigung von 21865a und 21865b an den Kotflügeln	1/2" × 50 DIN 68
21867b	ugijy	Senkschraube zur Befestigung von 21865b an den Kotflügeln	1/2" × 40 DIN 68
21867c	ugila	Senkschraube zur Befestigung von 21865b an den Kotflügeln	1/2" × 60 DIN 68
21868	ugimp	Sechskantmutter zu 21867	B 1/2" DIN 555
21869	ugios	**Schutzblech** (links) zu 21850 und 21850a	D 2855 d 329
21869a	ugiro	**Schutzblech** (links) zu 21850b und 21850c	D 2855 d 370
21870	ugisz	**Schutzblech** (rechts) zu 21850 und 21850a	D 2855 d 330
21870a	ugiuv	**Schutzblech** (rechts) zu 21850b und 21850c	D 2855 d 371
21871	ugixt	Halbrundschraube zur Befestigung von 21869, 21869a, 21870, 21870a	M 6 × 12 DIN 86
21872	ugjac	Sechskantmutter zu 21871	B M 6 DIN 555
21873	ugjeh	Federring zu 21872	6,6 DIN 127
21874	ugjik	**Tragblech** links zu 21853 bis 21853c	D 1712 d 281
21874a	ugjor	**Tragblech** rechts zu 21854 bis 21854c	D 1712 d 282
21875	ugkas	**Tragblech** links und rechts zu 21853 und 21854	D 1712 d 410
21875a	ugkex	**Tragblech** links zu 21853c	D 1712 d 528
21875b	ugkia	**Tragblech** rechts zu 21854c	D 1712 d 529
21875c	ugklo	**Tragblech** zu 21853a	D 1712 d 574
21875d	ugkog	**Tragblech** zu 21854a	D 1712 d 575
21875e	ugkuj	**Tragblech** zu 21853b	D 1712 d 576
21875f	ugkyk	**Tragblech** zu 21854b	D 1712 d 577
21876	uglay	Niet zur Befestigung der Tragbleche	8×20 DIN 660
21877	ugled	Niet zur Befestigung der Tragbleche	8×30 DIN 660
21885	uglig	**Auftritt** am Hinterrad-Kotflügel für Schlepper mit Sitzbank	D 1712 d 490
21886	uglom	Flacheisen zu 21885	D 1718 f 383

Plattform für Verkehrsschlepper mit Autokotflügeln siehe Gruppe 34.

Historisch Archief Silvolde - Lanz

TAB. D 55b

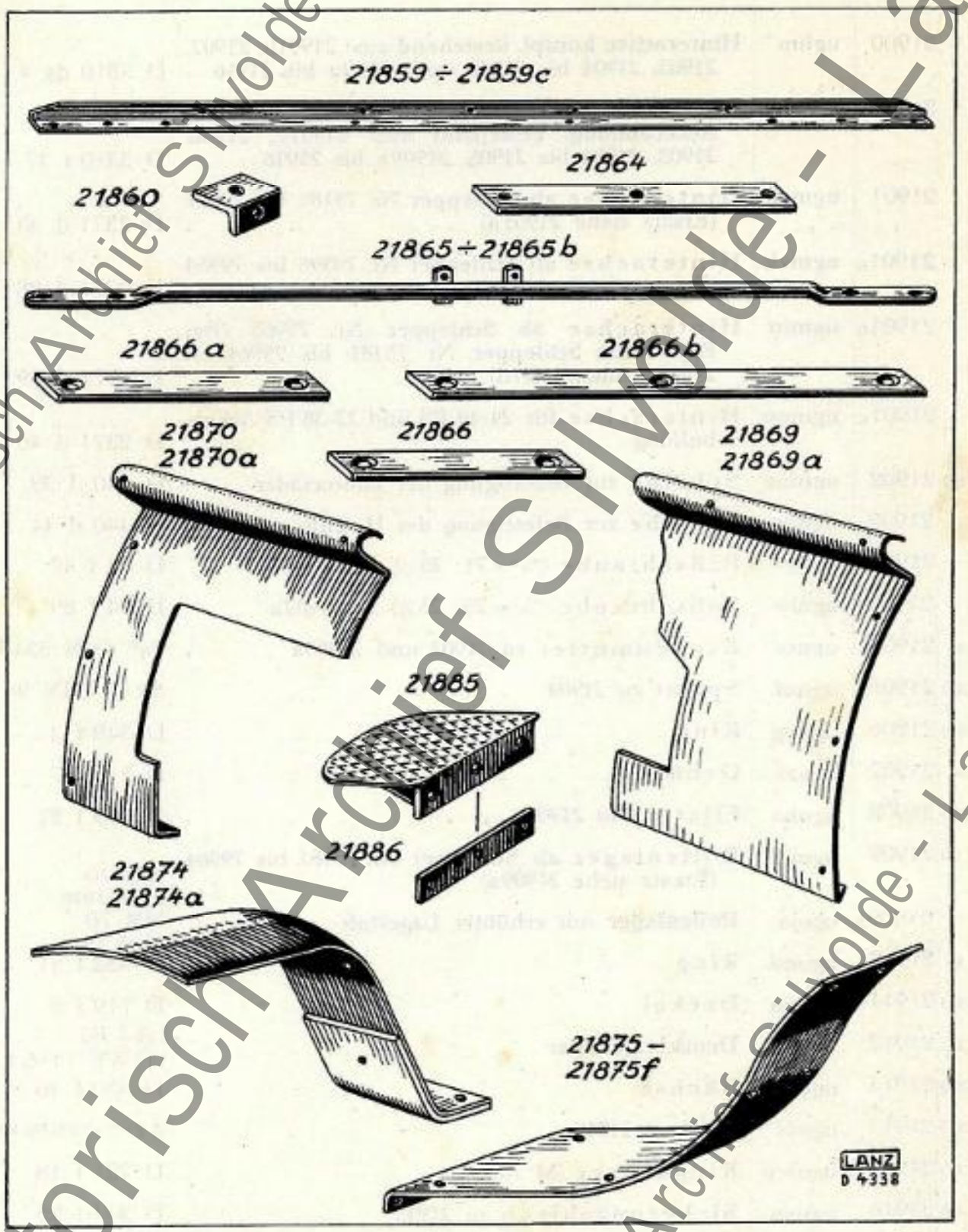

Historisch Archief Sliwolde - Lanz

	Best.-Nr.	Drahtwort	Bezeichnung	Stück-Nr.
	21900	uglup	**Hinterachse kompl.** bestehend aus: 21901b, 21902, 21903, 21904 bis 21908 und 21909a bis 21916 .	D 3310 ds 4
	21900a	uglyr	**Hinterachse kompl.** für 24/40 PS und 22/38 PS Ackerbulldog, bestehend aus: 21901c, 21902, 21903, 21904 bis 21908, 21909a bis 21916 . .	D 3310 f 17
	21901	ugmaf	Hinterachse ab Schlepper Nr. 75181 bis 79597 (Ersatz siehe 21901a)	D 2371 d 33
	21901a	ugmek	Hinterachse ab Schlepper Nr. 79598 bis 79964 (Ersetzt durch 21901b)	D 2871 d 38
	21901b	ugmin	Hinterachse ab Schlepper Nr. 79965 (Bei Ersatz für Schlepper Nr. 75181 bis 79964 ist 21909a mitzuliefern)	D 2371 d 39
	21901c	ugmou	Hinterachse für 24/40 PS und 22/38 PS Ackerbulldog	D 2371 d 40
xo	21902	ugmux	Scheibe zur Befestigung der Hinterräder . .	D 440 d 32
	21902a	ugnan	Scheibe zur Befestigung der Hochmoorräder .	D 440 d 44
	21903	ugnet	Paßschraube (7/8" × 71; 25 ⌀) zu 21902 .	D 94 f 47
	21903a	ugniw	Paßschraube (7/8" × 75; 25 ⌀) zu 21902a . .	D 94 f 59
x	21904	ugnoc	Kronenmutter zu 21903 und 21903a . .	7/8" DIN 534
xo	21905	ugnuf	Splint zu 21904	5 × 45 DIN 94
xo	21906	ugnyg	Ring	D 349 f 3
x	21907	ugoaz	Gehäuse	D 718 f 7
Lxo	21908	ugoha	Filzring in 21907	D 339 f 21
o	21909	ugoih	Rollenlager ab Schlepper Nr. 75181 bis 79964 (Ersatz siehe 21909a)	NM 70 (W Nr. 37121)
	21909a	ugoju	**Rollenlager** mit erhöhter Lagerluft . . .	NM 70 (W Nr 37119)
x	21910	ugond	Ring	D 352 f 21
xo	21911	ugoon	Deckel	D 719 f 5
xo	21912	ugork	**Druckkugellager**	A I 80 DWF 1116 f
xo	21913	ugour	Büchse	D 350 f 46
xo	21914	ugovi	Keil zu 21913	A 8 × 7 × 35 DIN 496
xo	21915	ugowy	Ringmutter (M 70)	D 221 f 18
xo	21916	ugoxo	Sicherungsblech zu 21915 . . .	D 344 f 25
	21917	ugoys	Kopfschraube (3/4" × 69) zur Befestigung von 21900 am Achstrichter	D 507 f 44
	21918	ugozt	Kronenmutter zu 21917	3/4" DIN 534
o	21919	ugpaw	Splint zu 21918	4 × 40 DIN 94

Historisch Archief Silvolde - Lanz

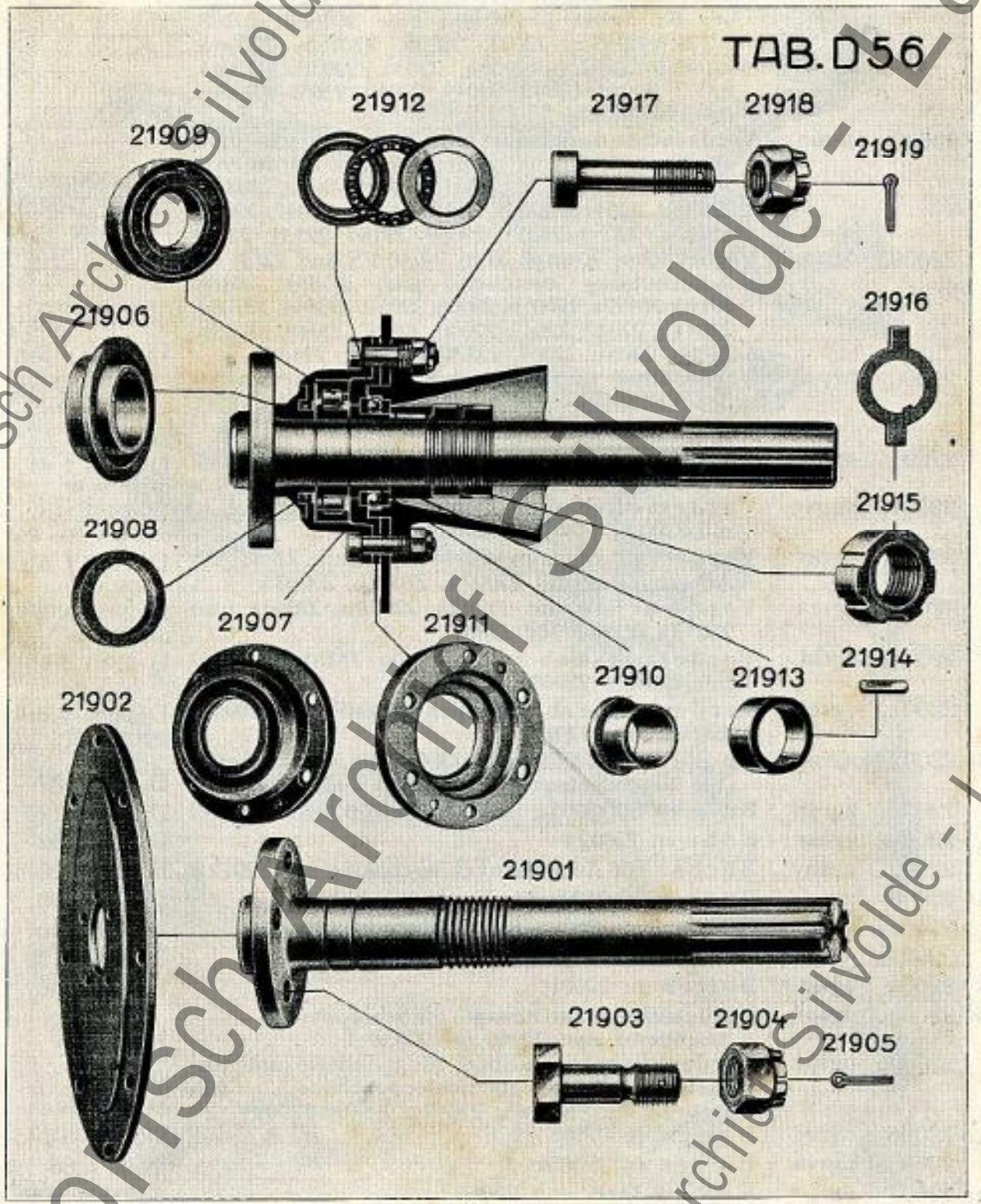

Historisch Archief Sliivolde - Lanz

	Best.-Nr.	Drahtwort	Bezeichnung	Stück-Nr.
	22000b	ugpeb	**Vorderachse ungefedert kompl.** bis Ackerschlepper Nr. 80480, bestehend aus: 20186b, 20188, 20193, 20197a, 22001, 22005, 22015a, 22016a, 22020a, 22034b, 22035a, 22036, 22038a, 22041, 22042, 22043, 22048, 22049, 22050, 22051 (Ersatz für 22000)	D 3320 t 14
	22000c	ugpic	**Vorderachse ungefedert kompl.** für Ackerschlepper ab Nr. 80481 bis . . . . bestehend aus: 20186b, 20188, 20193, 20197a, 22001a, 22005, 22012, 22034e, 22038d, 22041a, 22042, 22043, 22046, 22047, 22048, 22049a, 22050, 22051, 22069, 22130, 22131, 22134	D 3320 bs 39 B 5/8" DIN 555 17 DIN 127
	22000d	ugpna	**Vorderachse kompl.** zum 24/40 PS und 22/38 PS Ackerbulldog, bestehend aus: 20186b, 20188, 20193, 20197a, 22001b, 22005, 22012, 22034e, 22038d, 22041a, 22042, 22043, 22046, 22047, 22048, 22049a, 22050, 22051, 22069, 22130b, 22131, 22134 .	D 3320 s 25
	22000e	ugpok	**Vorderachse ungefedert kompl.** ab Ackerschlepper Nr. 83494	D 3320 s 52 B 5/8" DIN 555 17 DIN 127
o	22001	ugpun	Vorderachse ab Schlepper Nr. 75181 bis 80480, mit 22002, 22003, 22004 (Ersatz siehe 22001c) .	D 2351 t 41 (D 2351 c 30)
	22001a	ugpyo	Vorderachse ab Schlepper Nr. 80481 bis . . . . mit 22002a, 22002b, 22003a	D 2351 t 55 (D 2351 c 49)
	22001b	ugrav	Vorderachse zum 24/40 PS und 22/38 PS Ackerbulldog mit 22002a, 22002b, 22003a . .	D 2351 t 61 (D 2351 c 56)
	22001c	ugrea	Vorderachse mit 22002a, 22002b, 22003a und 22012a (Ersatz für 22001)	D 2351 s 68 (D 2351 c 66)
	22001d	ugrid	Vorderachse ab Schlepper Nr. 75181 bis 80480 mit 22002a, 22002b, 22003a	D 2351 t 67 (D 2351 c 66)
	22001e	ugroj	Vorderachse ab Schlepper Nr. 83494 mit 22002c, 22003b und 22010	D 2351 f 78 (D 2351 c 77)
xo	22002	ugrum	Büchse in 22001 und 22071 für Achsschenkel (bei abgenütztem Achsschenkel siehe 26290) .	D 351 f 87
	22002a	ugryn	Büchse in 22001a und 22071a für Achsschenkel	D 351 f 174
	22002b	ugsar	Rohr zu 22002a	D 377 f 52
	22002c	ugsby	Büchse für Achsschenkel zu 22001e und 22071b	D 351 f 207
Lxo	22003	ugscu	Büchse in 22001 für Vorderachsbolzen . .	D 351 f 98
L	22003a	ugsew	Büchse in 22001a für Vorderachsbolzen . .	D 351 f 167
	22003b	ugsgo	Büchse in 22001e für Vorderachsbolzen . .	D 351 f 159
xo	22004	ugsiz	Bolzen zu 22001	D 504 f 46
xo	22005	ugsof	**Vorderachsbolzen kompl.**, bis Schlepper Nr. . . . . bestehend aus: 22006 bis 22010	D 94 t 53
	22005a	ugspe	**Vorderachsbolzen kompl.** für gefederte und ungefederte Achse ab Schlepper Nr. . . . . bestehend aus: 22006a, 22007a, 22008, 22009	D 94 t 66
xo	22006	ugsui	Bolzen zu 22005	D 94 f 34
	22006a	ugsva	Bolzen zu 22005a	D 94 f 65
xo	22007	ugtao	Keil zu 22006 und 22075	A 10×8×25 DIN 496
	22007a	ugteu	Keil zu 22006a	A 10×8×50 DIN 496
xo	22008	ugfix	Mutter (R 1¼") zu 22006 und 22075 . . .	D 203 f 13
xo	22009	ugtod	Sechskant-Zapfenschraube zu 22008 .	8×15 DIN 561
Lxo	22010	ugtra	Schmiernippel zu 22006	N 791 n 12
xo	22011	ugtug	Dichtung zu 22010 und 22023 (zum Einstellen)	D 482 f 49
	22012	ugtvy	Scheibe zu 22005 ab Schlepper Nr. 80481 .	D 303 f 170
	22012a	ugtxe	Scheibe zu 22001c	D 303 f 15

Historisch Archief Silvolde - Lanz

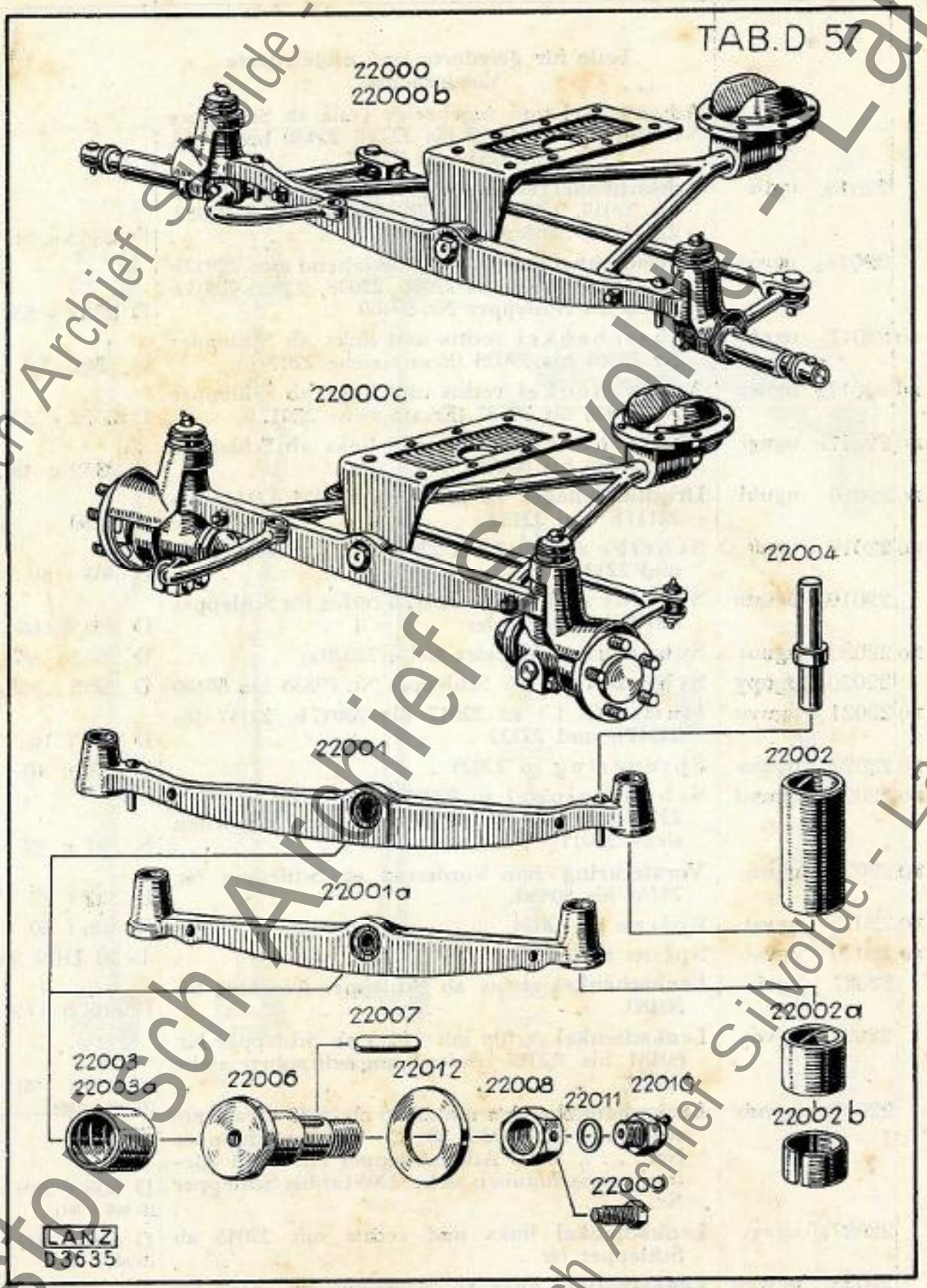

Historisch Archief Silvolde - Lanz

	Best.-Nr.	Drahtwort	Bezeichnung	Stück-Nr.
			Teile für gefederte und ungefederte Vorderachse.	
			Achsschenkel und zugehörige Teile ab Schlepper Nr. 80481 siehe 22120 bis 22124, 22130 bis 22143, 22251 und 22257.	
	22015a	ugtzi	**Achsschenkel rechts kompl.** bestehend aus: 22017b bis 22019, 22021 bis 22027, 22029, 22031, 22032, 22033 bis Schlepper Nr. 80480	D 2352 s 51
	22016a	uguak	**Achsschenkel links kompl.** bestehend aus: 22017b bis 22019, 22021 bis 22026, 22028, 22030, 22032, 22033 bis Schlepper Nr. 80480	D 2352 s 53
xo	22017	ugubs	Achsschenkel rechts und links ab Schlepper Nr. 75181 bis 79025 (Ersatz siehe 22017b) . . .	D 2352 c 8
xo	22017a	uguep	Achsschenkel rechts und links ab Schlepper Nr. 79026 bis 79537 (Ersatz siehe 22017b) . . .	D 2352 c 34
Lxo	22017b	ugugi	Achsschenkel rechts und links ab Schlepper Nr. 79538 bis 80480	D 2352 c 48
xo	22018	uguhl	**Druckkugellager** zu 22017 bis 22017b, 22117 bis 22117b und 22132	AJL 50
xo	22019	uguit	Scheibe zu 22017 bis 22017b, 22117 bis 22117b und 22132	D 303 f 59
	22019a	uguno	Scheibe zu 22017 bis 22017b rechts für Schlepper mit Kilometerzähler	D 303 f 168
xo	22020	uguoz	Schutzblech (Ersatz siehe 22020a) . . .	D 2855 c 97
	22020a	ugupy	Schutzblech ab Schlepper Nr. 79538 bis 80480	D 2855 c 270
xo	22021	uguvu	Mutter (R 1") zu 22017 bis 22017b, 22117 bis 22117b und 22132	D 221 f 16
xo	22022	uguxa	Sprengring zu 22021	D 340 n 10
xo	22023	uguyd	Schmiernippel zu 22017 bis 22017b, 22117 bis 22117b und 22132 (Dichtung zum Einstellen siehe 22011)	N 791 n 12
xo	22024	uguze	**Vorsteckring** zum Vorderrad ab Schlepper Nr. 75181 bis 80480	D 322 f 23
xo	22025	ugvaj	Bolzen zu 22024	D 506 f 60
xo	22026	ugveo	Splint zu 22025	4×20 DIN 94
L	22027	ugvis	**Lenkschenkel** rechts ab Schlepper Nr. 75181 bis 80480	D 608 d 112
L	22027a	ugvoy	**Lenkschenkel** rechts mit 22045 ab Schlepper Nr. 80481 bis 82027 (Befestigungsschrauben siehe 22054)	D 608 t 198 (D 608 c 188)
L	22027b	ugvub	**Lenkschenkel** rechts mit 22045 ab 15/30 PS Ackerschlepper Nr. 82028, 30 PS Verkehrsschlepper Nr. . . . ., 22/38 Ackerschlepper Nr. 81764 (Befestigungsschrauben siehe 22054a) bis Schlepper Nr.	D 608 t 269 (D 608 c 261)
L	22027c	ugvyc	**Lenkschenkel** links und rechts mit 22045 ab Schlepper Nr.	D 608 t 302 (D 608 d 285)
L	22028	ugwap	**Lenkschenkel** links ab Schlepper Nr. 75181 bis 80480	D 608 d 113
L	22028a	ugwoe	**Lenkschenkel** links mit 22045 ab Schlepper Nr. 80481 bis 82027 (Befestigungsschrauben siehe 22054)	D 608 t 199 (D 608 c 189)

Historisch Archief Silvolde - Lanz

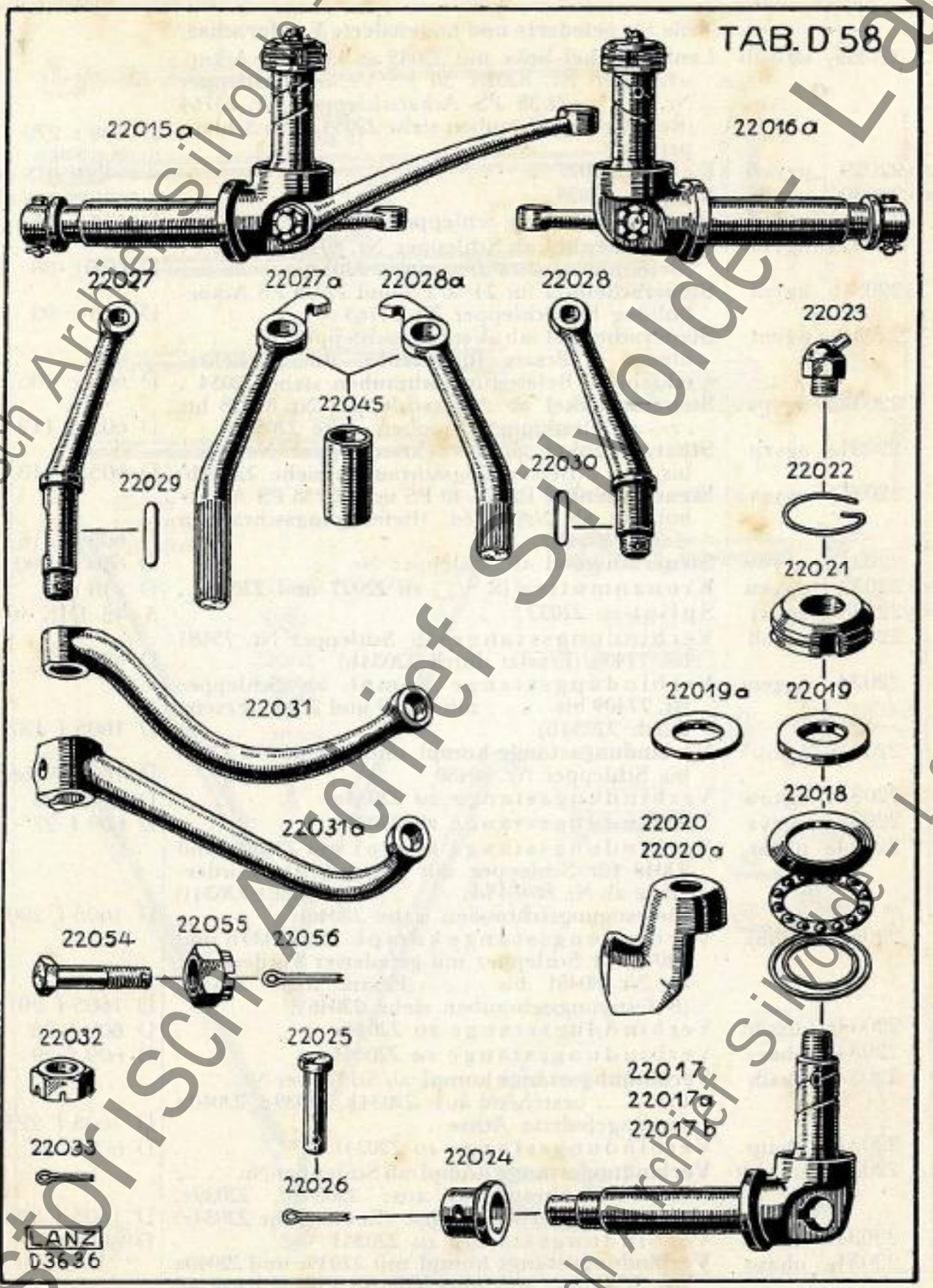

Historisch Archief Silvolde - Lanz

	Best.-Nr.	Drahtwort	Bezeichnung	Stück-Nr.
			Teile für gefederte und ungefederte Vorderachse.	
L	22028b	ugwuh	**Lenkschenkel** links mit 22045 ab 15/30 PS Ackerschlepper Nr. 82028, 30 PS Verkehrsschlepper Nr. . . . 22/38 PS Ackerschlepper Nr. 81764 (Befestigungsschrauben siehe 22054a) bis Schlepper Nr.	D 608 t 270 (D 608 c 262)
xo	22029	ugych	Keil zu 22027	A 8×7×75 DIN 496
xo	22030	ugydo	Keil zu 22028	A 8×7×35 DIN 496
L o	22031	ugyim	**Steuerschenkel** ab Schlepper Nr. 75181 bis 80480	D 605 c 75
L	22031a	ugylb	**Steuerschenkel** ab Schlepper Nr. 80481 bis . . . . (Befestigungsschrauben siehe 22054) . . .	D 605 c 88
	22031b	ugynl	**Steuerschenkel** für 24/40 PS und 22/38 PS Ackerbulldog bis Schlepper Nr. 81763	D 605 c 93
	22031c	ugyot	**Steuerschenkel** ab Verkehrsschlepper Nr. . . . . bis . . . . (Ersatz für 22031a für Verkehrsschlepper) Befestigungsschrauben siehe 22054 .	D 605 c 105
	22031d	ugyps	**Steuerschenkel** ab Ackerschlepper Nr. 82028 bis . . . . . (Befestigungsschrauben siehe 22054b) .	D 605 c 112
	22031e	ugyrp	**Steuerschenkel** ab Verkehrsschlepper Nr. . . . . bis . . . . . (Befestigungsschrauben siehe 22054b)	D 605 c 113
	22031f	ugysa	**Steuerschenkel** für 24/40 PS und 22/38 PS Ackerbulldog ab Nr. 81764 (Befestigungsschrauben siehe 22054b)	D 605 c 116
	22031g	ugyuw	**Steuerschenkel** ab Schlepper Nr.	D 608 b 290
xo	22032	ugyxu	Kronenmutter (R $^3/_4$″) zu 22027 und 22028 .	D 218 n 9
xo	22033	ugyzy	Splint zu 22032	5×45 DIN 94
	22034	ugzah	Verbindungsstange ab Schlepper Nr. 75181 bis 77408 (Ersetzt durch 22034b)	D 609 f 21
	22034a	ugzem	Verbindungsstange kompl. ab Schlepper Nr. 77409 bis . . . . mit 22039 und 22040 (Ersetzt durch 22034b)	D 1605 f 137
	22034b	ugzip	**Verbindungsstange kompl.** mit 22039a und 22040 bis Schlepper Nr. 80480	D 1605 f 166
	22034c	ugzow	Verbindungsstange zu 22034a . . .	D 609 f 23
	22034d	ugzya	Verbindungsstange zu 22034b . . .	D 609 f 27
	22034e	uhaat	Verbindungsstange kompl. mit 22039b und 22040 für Schlepper mit ungefederter Vorderachse ab Nr. 80481 bis . . . . (Ersatz siehe 22034i) (Befestigungsschrauben siehe 22046) . . .	D 1605 f 200
	22034f	uhaba	Verbindungsstange kompl. mit 22039b und 22040 für Schlepper mit gefederter Vorderachse ab Nr. 80481 bis . . . . (Ersatz siehe 22034l) (Befestigungsschrauben siehe 22046) . . .	D 1605 f 201
	22034g	uhadd	Verbindungsstange zu 22034e . . .	D 609 f 28
	22034h	uhaey	Verbindungsstange zu 22034f . . .	D 609 f 29
	22034i	uhaib	**Verbindungsstange kompl.** ab Schlepper Nr. . . . . bis . . . . . bestehend aus: 22034k, 22039c, 22040a für ungefederte Achse	D 1605 f 225
	22034k	uhalp	Verbindungsstange zu 22034i . . .	D 609 f 32
	22034l	uhanx	**Verbindungsstange kompl.** ab Schlepper Nr. . . . bis 83429 bestehend aus: 22034m, 22039c, 22040a für gefederte Achse (Ersatz siehe 22034r)	D 1605 f 226
	22034m	uhare	Verbindungsstange zu 22034l . . .	D 609 f 33
	22034n	uhaso	**Verbindungsstange kompl.** mit 22039c und 22040a für Schlepper mit ungefederter Vorderachse ab Nr. 83494	D 1605 f 321
	22034o	uhauk	Verbindungsstange zu 22034n . . .	D 609 f 40
	22034p	uhaws	**Verbindungsstange kompl.** mit 22039c und 22040a für Schlepper mit gefederter Vorderachse ab Nr. 83429	D 1605 f 322

Historisch Archief Ilvolde - Lanz

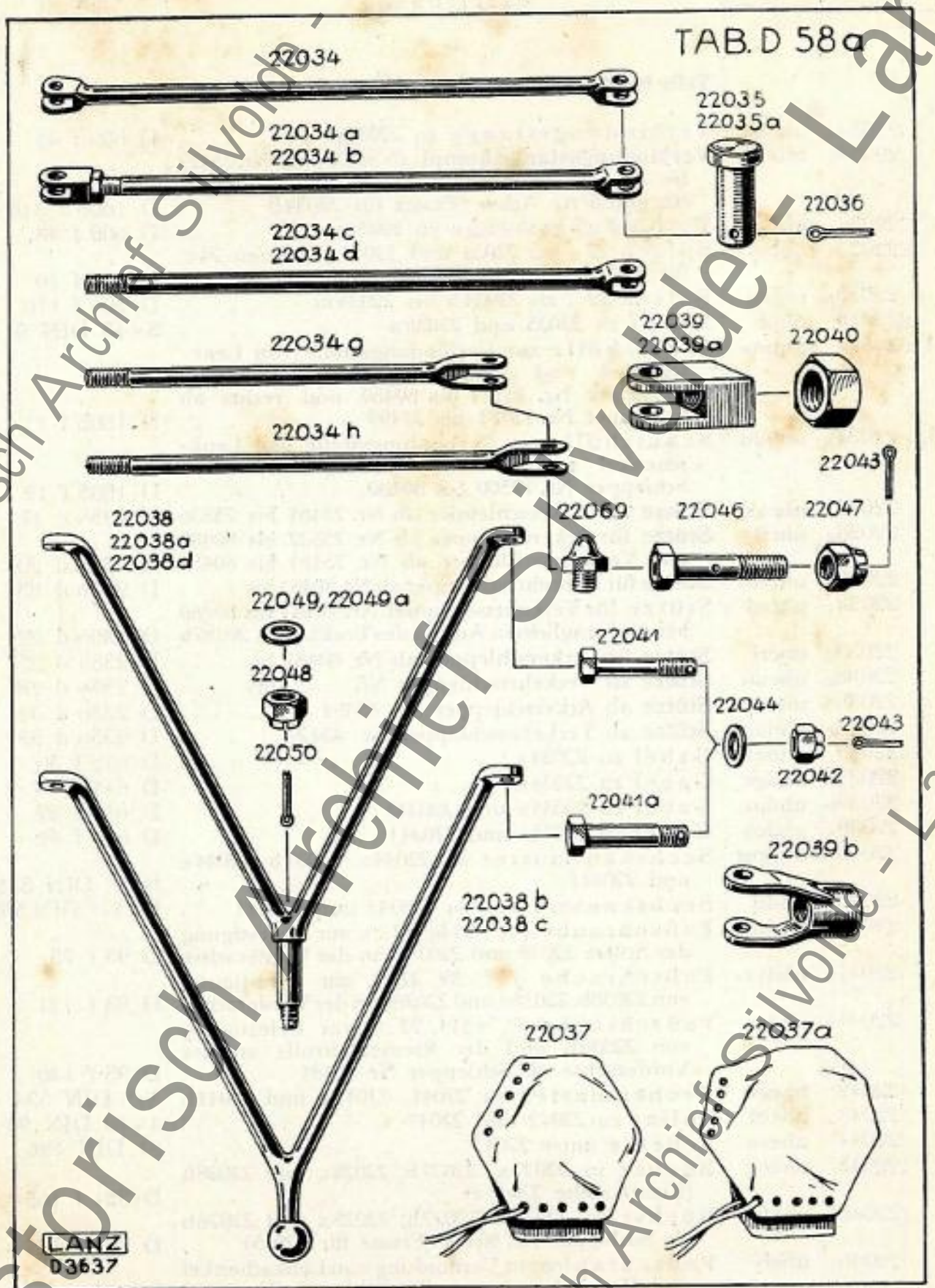

Historisch Archief Silvolde - Lanz

	Best.-Nr.	Drahtwort	Bezeichnung	Stück-Nr.
			Teile für gefederte und ungefederte Vorderachse.	
	22034q	uhaxi	Verbindungsstange zu 22034p	D 609 f 41
	22034r	uhayl	**Verbindungsstange kompl.** ab Schlepper Nr. 83429 bis . . . . bestehend aus: 22034s, 22039c, 22040a, für gefederte Achse (Ersatz für 22034l) . .	D 1605 f 348
	22034s	uhbal	Verbindungsstange zu 22034r	D 609 f 43
o	22035	uhber	Bolzen 22 ⌀ zu 22034 und 22034a (Bolzen 24 ⌀ für Reparatur siehe 26293)	D 506 f 70
	22035a	uhbiu	Bolzen 22 ⌀ zu 22034b bis 22034m . . .	D 506 f 110
o	22036	uhbli	Splint zu 22035 und 22035a	5×45 DIN 94
Lx	22037	uhboa	Schutzhülle zur Verbindungsstelle von Lenkschenkel und Verbindungsstange, links ab Schlepper Nr. 75181 bis 80480 und rechts ab Schlepper Nr. 75181 bis 77499	D 1805 f 11
L	22037a	uhbud	Schutzhülle zur Verbindungsstelle von Lenkschenkel und Verbindungsstange rechts ab Schlepper Nr. 77500 bis 80480	D 1805 f 13
	22038	uhcax	**Stütze** für Ackerschlepper ab Nr. 75181 bis 75536	D 2356 c 17
	22038a	uhcif	**Stütze** für Ackerschlepper ab Nr. 75537 bis 80480 und Verkehrsschlepper ab Nr. 75181 bis 80480	D 2356 d 20
	22038b	uhclu	**Stütze** für Verkehrsschlepper ab Nr. 80481 bis	D 2356 d 23
	22038c	uhcol	Stütze für Verkehrsschlepper Nr. 75181 bis 80480 bei nachträglichem Anbau des Bocklagers 20187b	D 2356 d 22
	22038d	uhcri	**Stütze** für Ackerschlepper ab Nr. 80481 bis	D 2356 d 25
	22038e	uhcuo	**Stütze** ab Verkehrsschlepper Nr. . . . . bis	D 2356 d 28
	22038f	uhcyp	**Stütze** ab Ackerschlepper Nr. 83494 . . .	D 2356 d 34
	22038g	uhdag	**Stütze** ab Verkehrsschlepper Nr. 83429 . .	D 2356 d 35
	22039	uhdel	Gabel zu 22034a	D 612 f 36
	22039a	uhdge	Gabel zu 22034b	D 612 f 38
	22039b	uhdio	Gabel zu 22034e und 22034f	D 612 f 39
	22039c	uhdov	Gabel zu 22034i und 22034l	D 612 f 42
	22040	uhdpu	Sechskantmutter zu 22034a, 22034b, 22034e und 22034f	B 1″ DIN 555
	22040a	uhdti	Sechskantmutter zu 22034i und 22034l .	B 1 1/4″ DIN 555
	22041	uhduy	Paßschraube (3/4″, 93 lg. 22 ⌀), zur Befestigung der Stütze 22038 und 22038a an der Vorderachse	D 93 f 73
	22041a	uhdyz	Paßschraube (3/4″ × 89, 22 ⌀), zur Befestigung von 22038b, 22038d und 22038e an der Vorderachse	D 93 f 131
	22041b	uhdza	Paßschraube (3/4″ × 114, 22 ⌀), zur Befestigung von 22038b und der Riemenleitrolle an der Vorderachse ab Schlepper Nr. 80481 . . .	D 93 f 140
	22042	uheab	Kronenmutter zu 22041, 22041a und 22041b	3/4″ DIN 534
	22043	uhebi	Splint zu 22042 und 22047	4×40 DIN 94
	22044	uhece	Scheibe unter 22042	21 DIN 126
	22045	uheeg	Büchse in 22027a, 22027b, 22028a und 22028b (Ersatz siehe 22045a)	D 351 f 165
	22045a	uhefs	Büchse in 22027a, 22027b, 22028a und 22028b ab Schlepper Nr. 80481 (Ersatz für 22045) .	D 351 f 187
	22046	uhely	Paßschraube zur Verbindung von Lenkschenkel und Verbindungsstange bis Schlepper Nr. 80480	D 93 f 132
	22046a	uhemn	Paßschraube zur Verbindung von Lenkschenkel und Verbindungsstange ab Schlepper Nr. 80481	D 93 f 137
	22047	uheop	Kronenmutter zu 22046 und 22046a . .	3/4″ DIN 534

Historisch Archief Sivolde - Lanz

LANZ LANDBOUWWERKTUIGEN

'S-GRAVENHAGE

BACHMANSTRAAT 56 · TEL. 110066

ELKE BOSCHBRAND
HEIDEBRAND
IS VERLIES VOOR
STAD EN LAND

5 CENT

Aan den Heer Th. T a n g e l d e r,

Op de Bult 540,

S i l v o l d e.

----------(Gld)

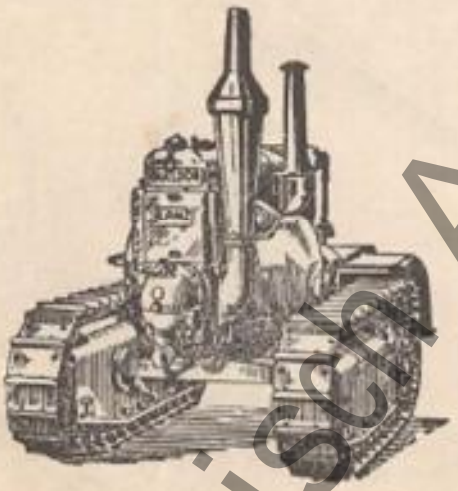

Historisch Archief Silvolde - Lanz

	Best.-Nr.	Drahtwort	Bezeichnung	Stück-Nr.
			Teile für gefederte und ungefederte Vorderachse.	
o	22048	uhepo	Kronenmutter zur Befestigung der Stütze am Bocklager für Ackerschlepper ab Nr. 75181 und Verkehrsschlepper ab Nr. 75181 bis 80480 .	1¼" DIN 534
o	22049	uherm	Scheibe unter 22048 ab Schlepper Nr. 75181 bis 80480	33 DIN 125
	22049a	uhewa	Scheibe unter 22048 ab Schlepper Nr. 80481 .	D 303 f 172
o	22050	uheyu	Splint zu 22048	6×60 DIN 94
	22051	uhfam	**Vorderachswinkel** bis Schlepper Nr. 83493 . .	D 646 d 179
	22051a	uhfes	**Vorderachswinkel** für Schlepper mit Autokotflügeln bis Nr. 83428	D 646 d 321
	22051b	uhfiv	Vorderachswinkel ab Ackerschlepper Nr. 83494 bis ..... (Gußeisen) (Ersetzt durch 22051e) .	D 646 c 509
	22051c	uhfob	**Vorderachswinkel** ab Ackerschlepper Nr. 83494 (Stahlguß)	D 646 c 600
	22051d	uhfry	Vorderachswinkel ab Verkehrsschlepper mit Autokotflügel Nr. 83429 bis ..... (Ersetzt durch 22051e)	D 646 c 505
	22051e	uhfue	**Vorderachswinkel** ab Verkehrsschlepper mit Autokotflügel Nr. 83429	D 646 c 602
	22051f	uhfyf	Vorderachswinkel ab Verkehrsschlepper mit Muschelkotflügel Nr. 83429 bis ..... (Ersetzt durch 22051g)	D 646 c 508
	22051g	uhgad	**Vorderachswinkel** ab Verkehrsschlepper mit Muschelkotflügel Nr. 83429	D 646 c 601
	22052	uhgei	Ledermanschette mit Schnürriemen zur Stütze 22038b und 22038c	D 1805 f 15
	22052a	uhgil	Ledermanschette mit Schnürriemen zur Stütze 22038b, 22038c und 22038e ab Schlepper Nr.....	D 1805 f 16
	22053	uhgla	Bindedraht zu 22052 bis Schlepper Nr.....	W 28503 2 ∅, 200 lang
	22053a	uhgos	Schnürriemen zu 22052 und 22052a ab Schlepper Nr.....	W.Nr. 47606, 1000 lg.
	22054	uhgro	Sechskantschraube (⅝" × 70) zur Befestigung von 22027a, 22028a und 22031a bis 22031c .	D 40 f 17
	22054a	uhguv	Paßschraube zur Befestigung von 22027b und 22028b, sowie von 22031e bei Kilometerzähler-Anbau	D 93 f 158
	22054b	uhias	Paßschraube zur Befestigung von 22031d bis 22031f	D 93 f 159
	22054c	uhiex	Paßschraube zur Befestigung von 22027c .	D 93 f 166
	22054d	uhifi	Paßschraube zur Befestigung von 22027c und 22031g	D 93 f 167
	22055	uhiky	Kronenmutter zu 22054 bis 22054b . .	⅝" DIN 534
	22056	uhilo	Splint zu 22055	4×35 DIN 94

Historisch Archief Sivolde - Lanz

TAB. D 58b

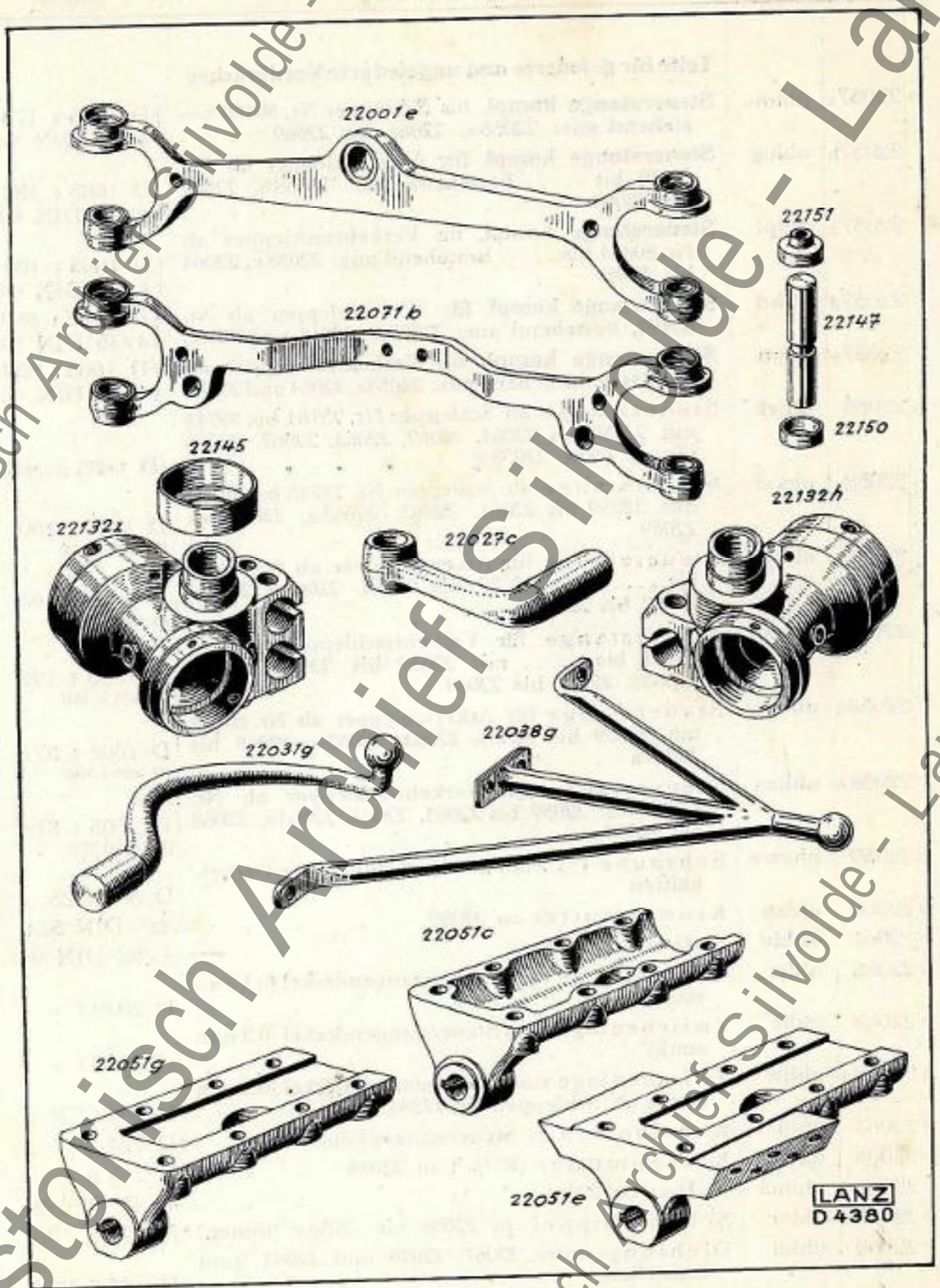

Historisch Archief Silvolde - Lanz

	Best.-Nr.	Drahtwort	Bezeichnung	Stück-Nr.
			Teile für gefederte und ungefederte Vorderachse.	
o	22057a	uhime	**Steuerstange kompl.** bis Schlepper Nr. 80480 bestehend aus: 22058a, 22064 bis 22069 . .	D 1605 t 175 4×45 DIN 94
	22057b	uhiog	**Steuerstange kompl.** für Ackerschlepper ab Nr. 80481 bis ..... bestehend aus: 22058b, 22064 bis 22069	D 1605 t 188 4×45 DIN 94
	22057c	uhipf	**Steuerstange kompl.** für Verkehrsschlepper ab Nr. 80481 bis ..... bestehend aus: 22058c, 22064 bis 22069	D 1605 t 189 4×45 DIN 94
	22057d	uhird	**Steuerstange kompl.** für Ackerschlepper ab Nr. 83494, bestehend aus: 22058d, 22064 und 22065	D 1605 t 369 4×45 DIN 94
	22057e	uhitu	**Steuerstange kompl.** für Verkehrsschlepper ab Nr. 83429, bestehend aus: 22058e, 22064 und 22065	D 1605 t 324 4×45 DIN 94
o	22058	uhiyk	Steuerstange ab Schlepper Nr. 75181 bis 79744 mit 22059 bis 22061, 22062, 22063, 22067, 22068 (Ersatz siehe 22058a)	(D 1605 d 66)
o	22058a	uhkaf	Steuerstange ab Schlepper Nr. 79745 bis 80480 mit 22059 bis 22061, 22063, 22063a, 22067 bis 22069	D 1605 t 190 (D 1605 d 174)
	22058b	uhkek	Steuerstange für Ackerschlepper ab Nr. 80481 bis ..... mit 22059 bis 22061, 22063, 22063a, 22067 bis 22069	D 1605 t 191 (D 1605 d 185)
	22058c	uhkin	Steuerstange für Verkehrsschlepper ab Nr. 80481 bis ..... mit 22059 bis 22061, 22063, 22063a, 22067 bis 22069	D 1605 t 192 (D 1605 d 184)
	22058d	uhkou	Steuerstange für Ackerschlepper ab Nr. 83494 mit 22059 bis 22061, 22063, 22063a, 22068 bis 22069a	D 1605 t 371 (D 1605 d 368)
	22058e	uhkux	Steuerstange für Verkehrsschlepper ab Nr. 83429 mit 22059 bis 22061, 22063, 22063a, 22068 bis 22069a	D 1605 t 372 (D 1605 d 323)
o	22059	uhkwe	Schraube ($^1/_2$"×56) zur Verbindung der Deckelhälften	D 507 f 25
o	22060	uhlan	Kronenmutter zu 22059	$^1/_2$" DIN 534
o	22061	uhldy	Splint zu 22060	3×28 DIN 94
o	22062	uhlet	Zwischenlage zum Steuerstangendeckel (0,1 mm stark)	D 2042 f 1
o	22063	uhlfe	Zwischenlage zum Steuerstangendeckel (0,2 mm stark)	D 2042 f 2
o	22063a	uhliw	Zwischenlage zum Steuerstangendeckel (0,5 mm stark) ab Schlepper Nr. 77381	D 2042 f 8
L o	22064	uhlji	Kugelbolzen in Steuerstangenkopf . .	D 724 f 17
o	22065	uhlku	Kronenmutter (R $^1/_2$") zu 22064 . .	D 218 n 7
o	22066	uhlma	Splint zu 22065	4×45 DIN 94
L o	22067	uhloc	Schmiernippel zu 22058 bis 22058c (hinten)	N 791 n 12
L o	22068	uhluf	Dichtung unter 22067, 22078 und 22083 (zum Einstellen)	D 482 f 49
o	22069	uhlyg	Schmiernippel zu 22058 bis 22058c (vorn) und zu 22046	N 791 n 10
	22069a	uhmaz	Schmiernippel zu 22027a und 22028a . .	N 791 n 14

Historisch Archief Silvolde - Lanz

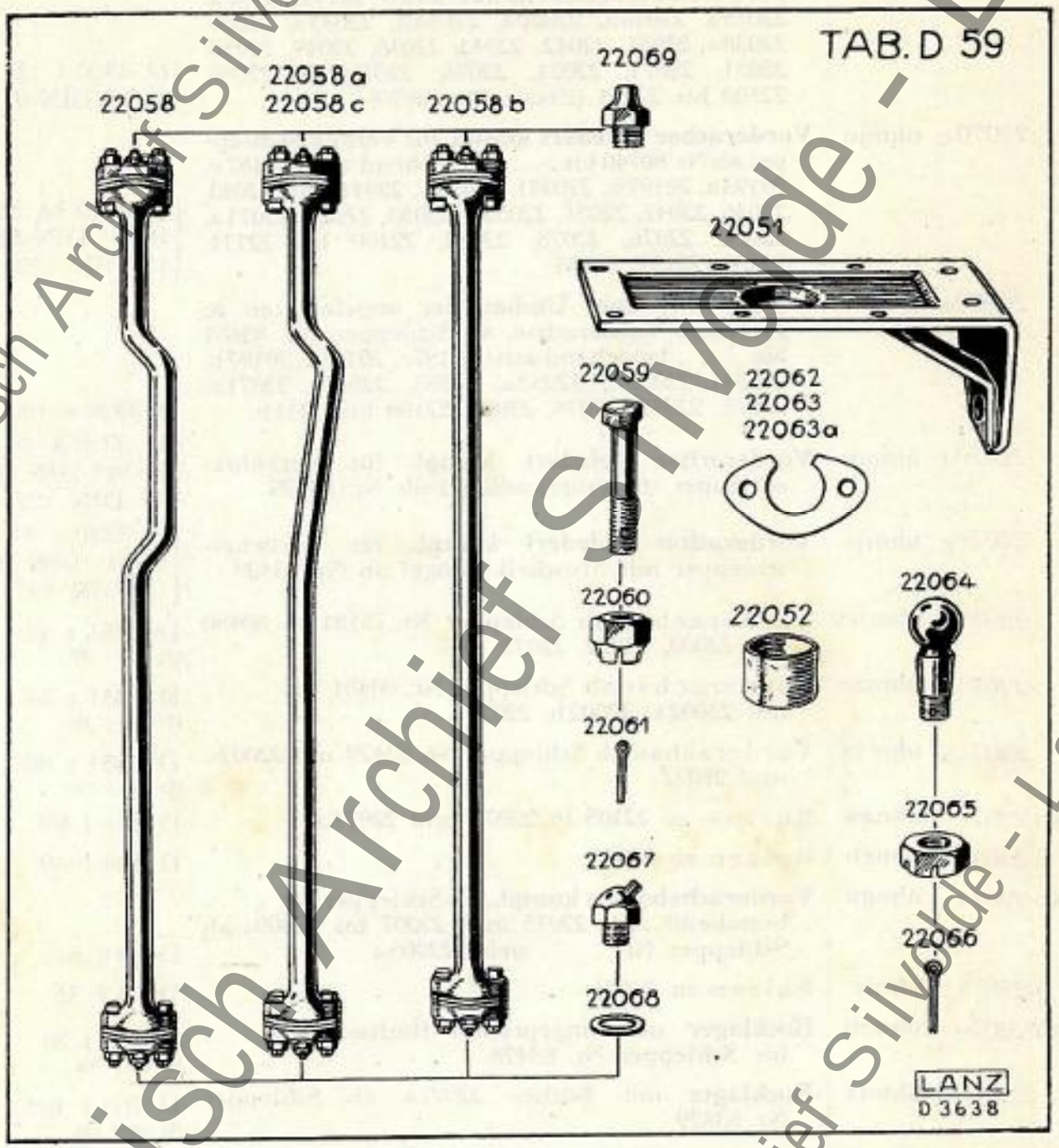

Historisch Archief Silvolde - Lanz

	Best.-Nr.	Drahtwort	Bezeichnung	Stück-Nr.
	22070a	uhmee	**Vorderachse gefedert kompl.** bis Verkehrsschlepper Nr. 80739, bestehend aus: 20187, 20193, 20197a, 22015a, 22016a, 22020a, 22034b, 22035a, 22036, 22038a, 22041, 22042, 22043, 22048, 22049, 22050, 22051, 22071, 22074, 22076, 22078 bis 22084, 22100 bis 22111 (Ersatz für 22070) . . .	D 3320 t 15 4×20 DIN 94
	22070c	uhmju	**Vorderachse gefedert kompl.** für Verkehrsschlepper ab Nr. 80740 bis . . ., bestehend aus: 20187c, 20193a, 20197b, 22034f, 22038b, 22041a bis 22043, 22046, 22047, 22051, 22052a, 22053, 22069, 22071a, 22074, 22076, 22078, 22084, 22100 bis 22111, 22130, 22131, 22134	D 3320 bs 38 B 5/8″ DIN 555 17 DIN 127
	22070e	uhmon	**1 Satz Teile zum Umbau** der ungefederten in gefederte Vorderachse, ab Schlepper Nr. 80481 bis . . ., bestehend aus: 20187c, 20193a, 20197b, 22034f, 22038b, 22052a, 22053, 22057c, 22071a, 22075, 22076, 22078, 22084, 22100 bis 22111 .	D 3320 s 19
	22070f	uhmur	**Vorderachse gefedert kompl.** für Verkehrsschlepper mit Autokotflügel ab Nr. 83429 .	D 3320 s 49 B 5/8″ DIN 555 17 DIN 127
	22070g	uhmvi	**Vorderachse gefedert kompl.** für Verkehrsschlepper mit Muschelkotflügel ab Nr. 83429 .	D 3320 s 51 B 5/8″ DIN 555 17 DIN 127
o	22071	uhmwy	Vorderachse ab Schlepper Nr. 75181 bis 80480 mit 22002, 22072, 22073	D 2351 t 42 (D 2351 c 29)
	22071a	uhmxo	Vorderachse ab Schlepper Nr. 80481 bis . . ., mit 22002a, 22002b, 22072	D 2351 t 54 (D 2351 c 48)
	22071b	uhmys	Vorderachse ab Schlepper Nr. 83429 mit 22002c und 22072	D 2351 t 80 (D 2351 c 79)
xo	22072	uhnaw	Büchse zu 22105 in 22071 und 22071a . .	D 351 f 89
o	22073	uhneb	Bolzen zu 22071	D 504 f 49
xo	22074	uhngu	**Vorderachsbolzen kompl.**, bis Schlepper Nr. . . . . bestehend aus: 22075 und 22007 bis 22009; ab Schlepper Nr. . . . . siehe 22005a . . .	D 94 t 51
o	22075	uhnic	Bolzen zu 22074	D 94 f 35
xo	22076	uhnmi	**Bocklager** mit eingepreßter Büchse 22077, . . . bis Schlepper Nr. 83428	D 703 t 84 (D 703 d 70)
	22076a	uhnna	**Bocklager** mit Büchse 22077a, ab Schlepper Nr. 83429	D 703 t 125 (D 703 d 124)
Lxo	22077	uhnok	Büchse in 22076	D 351 f 82
	22077a	uhnty	Büchse zu 22076a	D 351 f 159
Lxo	22078	uhnun	Schmiernippel zu 22076 (Dichtung zum Einstellen siehe 22068)	N 791 n 12
x	22079	uhnyo	Lager zur Befestigung der Stütze am Bocklager des Kurbelgehäuses	D 708 d 87
			Weitere Teile zur gefederten Vorderachse siehe 22002, 22007 bis 22009, 22015 bis 22037a und 22038a bis 22069	

Historisch Archief Sivolde - Lanz

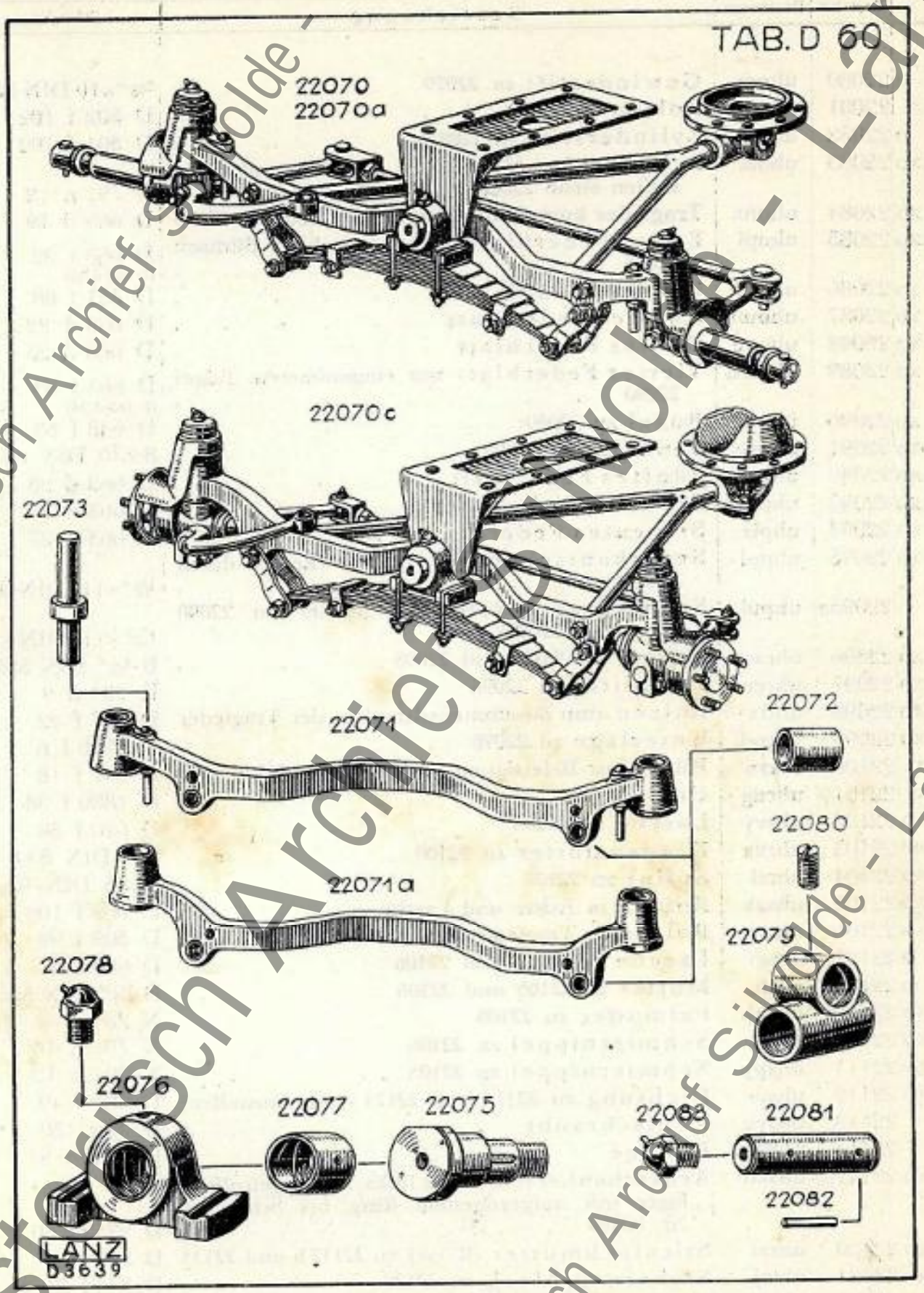

Historisch Archief Silvolde - Lanz

	Best.-Nr.	Drahtwort	Bezeichnung	Stück-Nr.
o	22080	uhoav	Gewindestift zu 22079	3/8″×10 DIN 550
	22081	uhogt	Bolzen zu 22079	D 502 f 102
o	22082	uhoid	Zylinderstift zu 22081	D 501 f 102
Lxo	22083	uhols	Schmiernippel zu 22079 (Dichtung zum Einstellen siehe 22068)	N 791 n 12
xo	22084	uhonz	**Tragfeder kompl.**, bestehend aus: 22085 bis 22099	D 663 d 19
Lxo	22085	uhopi	Erstes Federblatt mit eingepreßten Büchsen 22086	D 663 t 32 (D 663 d 21)
xo	22086	uhorg	Büchse zu 22085	D 351 f 88
xo	22087	uhoun	Zweites Federblatt	D 663 d 22
xo	22088	uhove	Drittes Federblatt	D 663 d 23
xo	22089	uhowu	Viertes Federblatt mit eingenietetem Bügel 22090	D 663 t 33 (D 663 d 24)
xo	22090	uhoyn	Bügel zu 22089	D 648 f 53
xo	22091	uhozo	Senkniet zu 22090	8×30 DIN 661
xo	22092	uhpar	Fünftes Federblatt	D 663 d 25
xo	22093	uhpew	Sechstes Federblatt	D 663 d 26
xo	22094	uhpiz	Siebentes Federblatt	D 663 d 27
xo	22095	uhpof	Sechskantschraube zu 22090 (Ersetzt durch 22095a)	1/2″×110 DIN 600
	22095a	uhpui	Sechskantschraube mit Mutter zu 22090 (Ersatz für 22095)	1/2″×110 DIN 418
xo	22096	uhrao	Mutter zu 22095 und 22098	B 1/2″ DIN 555
xo	22097	uhreu	Palmutter zu 22096	D 234 n 9
xo	22098	uhrix	Bolzen zum Zusammenschrauben der Tragfeder	D 507 f 22
xo	22099	uhrod	Unterlage zu 22098	D 1760 f 6
x	22100	uhrra	Bügel zur Befestigung von 22084 an 22076	D 647 f 18
x	22101	uhrug	Unterlage	D 1880 f 38
xo	22102	uhrvy	Lasche zu 22100	D 620 f 58
xo	22103	uhrxe	Kronenmutter zu 22100	5/8″ DIN 534
xo	22104	uhrzi	Splint zu 22103	4×35 DIN 94
xo	22105	uhsak	Bolzen in Achse und Lasche	D 509 f 100
xo	22106	uhsep	Bolzen in Tragfeder und Lasche	D 509 f 99
o	22107	uhsgi	Lasche zu 22105 und 22106	D 620 f 67
o	22108	uhsit	Mutter zu 22105 und 22106	B 3/4″ DIN 555
xo	22109	uhsno	Palmutter zu 22108	N 234 n 11
Lxo	22110	uhsoz	Schmiernippel zu 22106	N 791 n 10
Lxo	22111	uhspy	Schmiernippel zu 22105	N 791 n 12
Lxo	22112	uhsuc	Dichtung zu 22111 und 22174 (zum Einstellen)	D 482 f 49
	22113	uhsvu	Kopfschraube	D 42 f 150
	22114	uhsxa	Beilage	D 1760 f 37
xo	22117b	uhsyd	Achsschenkel rechts und links für Kegelrollenlager mit aufgezogenem Ring bis Schlepper Nr. 80480	D 2352 f 50
xo	22120	uhsze	Stirnlochmutter (R 7/8″) zu 22117b und 22133	D 223 f 14
xo	22121	uhtaj	Sicherungsblech zu 22120	D 344 f 31
	22121a	uhtdu	Sicherungsblech zu 22123 ab Schlepper Nr.	D 344 f 57
xo	22122	uhteo	Zylinderstift zu 22120 und 22122	5×16 DIN 7
xo	22123	uhtfa	Sechskantmutter zu 22117b und 22133	BR 7/8″ DIN 431
xo	22124	uhtis	Splint zu 22123 bis Schlepper Nr.	5×40 DIN 94

Historisch Archief Silvolde - Lanz

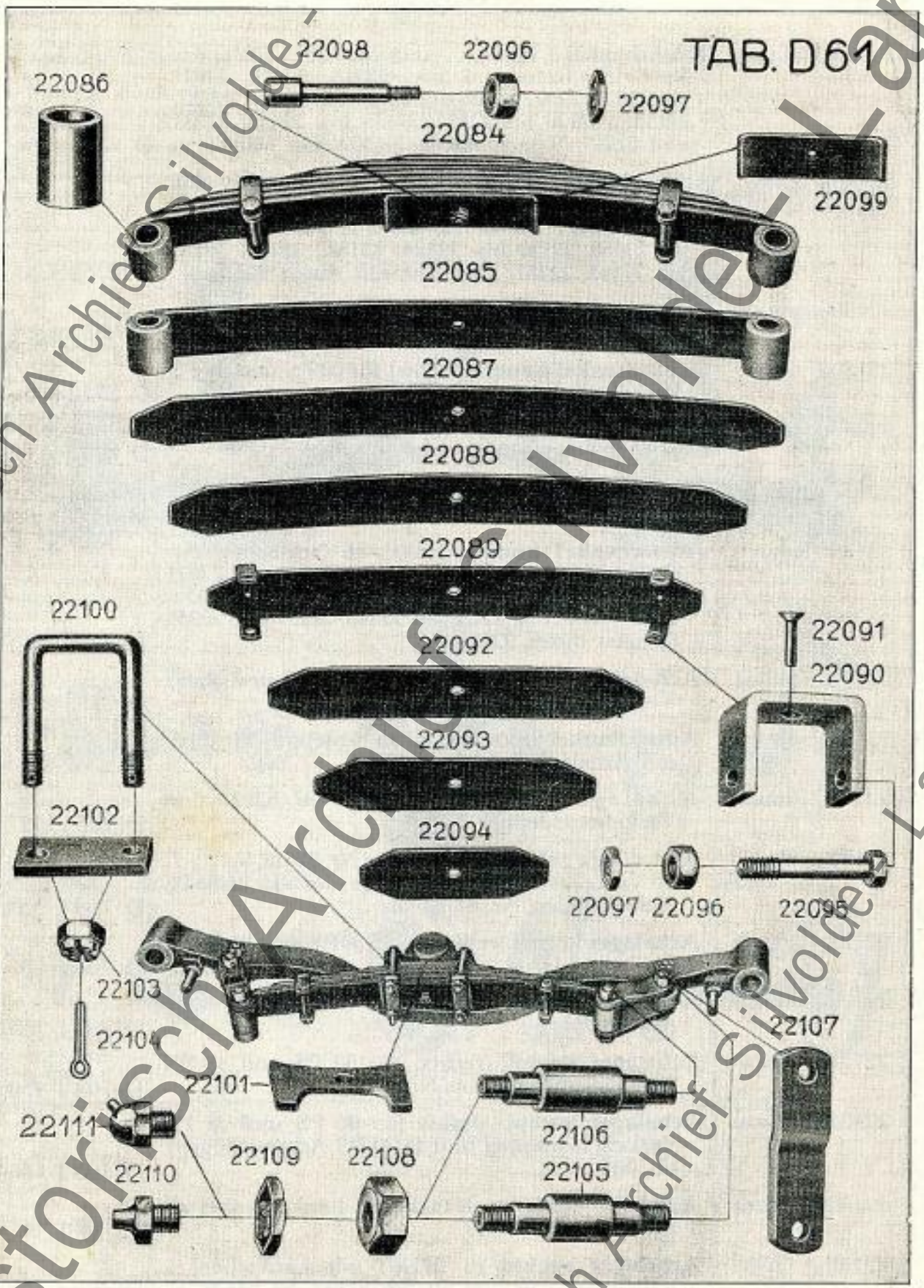

Historisch Archief Silvolde - Lanz

Best.-Nr.	Drahtwort	Bezeichnung	Stück-Nr.
22130	uhtje	**Achsschenkel kompl.** (rechts) ab Schlepper Nr. 80481 bestehend aus: 22018, 22019, 22021 bis 22023, 22027 a, 22031 a, 22054 bis 22056, 22132, 22133 a, 22120 bis 22124, 22135 bis 22143, 22251 und 22257 (Ersetzt durch 22130 c bis 22130 e) .	D 2352 s 55
22130b	uhtoy	**Achsschenkel kompl.** (rechts) für 24/40 PS und 22/38 PS Ackerbulldog bestehend aus: 22018, 22019, 22021 bis 22023, 22027 a, 22031 b, 22054 bis 22056, 22120 bis 22124, 22132, 22133, 22135 bis 22143, 22251, 22257 (Ersetzt durch 22130 e) .	D 2352 s 41
22130c	uhtub	**Achsschenkel kompl.** (rechts) für 15/30 PS Ackerbulldog ab Nr. 82028 bis	D 2352 s 60
22130d	uhtwi	**Achsschenkel kompl.** (rechts) für 30 PS und 38 PS Verkehrsbulldog bis Nr.	D 2352 s 61
22130e	uhtyc	**Achsschenkel kompl.** (rechts) für 22/38 PS und 24/40 PS Ackerbulldog	D 2352 s 62
22130f	uhuap	**Achsschenkel rechts kompl.** ab Schlepper Nr. 83429 mit Achslager und Lenkhebel	D 2352 s 66
22131	uhuct	**Achsschenkel kompl.** (links) ab Schlepper Nr. 80481 bis . . . „bestehend aus: 22018, 22019, 22021 bis 22023, 22028 a, 22054 bis 22056, 22132, 22133 a, 22120 bis 22124, 22135 bis 22143, 22251 und 22257 (Ersetzt durch 22131 a)	D 2352 s 56
22131a	uhuda	**Achsschenkel kompl.** (links) für 30 PS und 38 PS Verkehrsbulldog bis Nr.	D 2352 s 63
22131b	uhuev	**Achsschenkel links kompl.** ab Schlepper Nr. 83429 mit Achslager und Lenkhebel	D 2352 s 65
22132	uhulm	Achslager bis Ackerschlepper Nr. 82027 und Verkehrsschlepper Nr.	D 708 c 137
22132a	uhunu	Achslager ab Ackerschlepper Nr. 82028, bis . . . . ab Verkehrsschlepper . . . . bis . . . . ab 22/38 PS Ackerbulldog Nr. 81764 bis	D 708 c 154
22132b	uhurb	**Achslager kompl.** (rechts) für 15/30 PS Ackerbulldog bis Nr.	D 708 t 157
22132c	uhuts	**Achslager kompl.** (rechts) für 22/38 PS und 24/40 PS Ackerbulldog	D 708 t 159
22132d	uhuwo	**Achslager kompl.** (rechts) für 30 PS und 38 PS Verkehrsschlepper bis Nr.	D 708 t 158
22132e	uhvau	**Achslager kompl.** (links) für 30 PS und 38 PS Verkehrsschlepper und 15/30 PS Ackerschlepper bis Nr.	D 708 t 156
22132f	uhvez	**Achslager links** zu 22131b mit Lenkschenkel ab Schlepper Nr. 83429	D 708 t 187
22132g	uhvic	**Achslager rechts** zu 22130f mit Lenkschenkel und Steuerschenkel ab Schlepper Nr. 83429 .	D 708 t 188
22132h	uhvoi	Achslager links ab Schlepper Nr. 83429 . .	D 708 c 214
22132i	uhvul	Achslager rechts, ab Schlepper Nr. 83429 .	D 708 c 215
		Kegelrollenlager siehe Nr. 22251 und 22257	

Historisch Archief Silvolde - Lanz

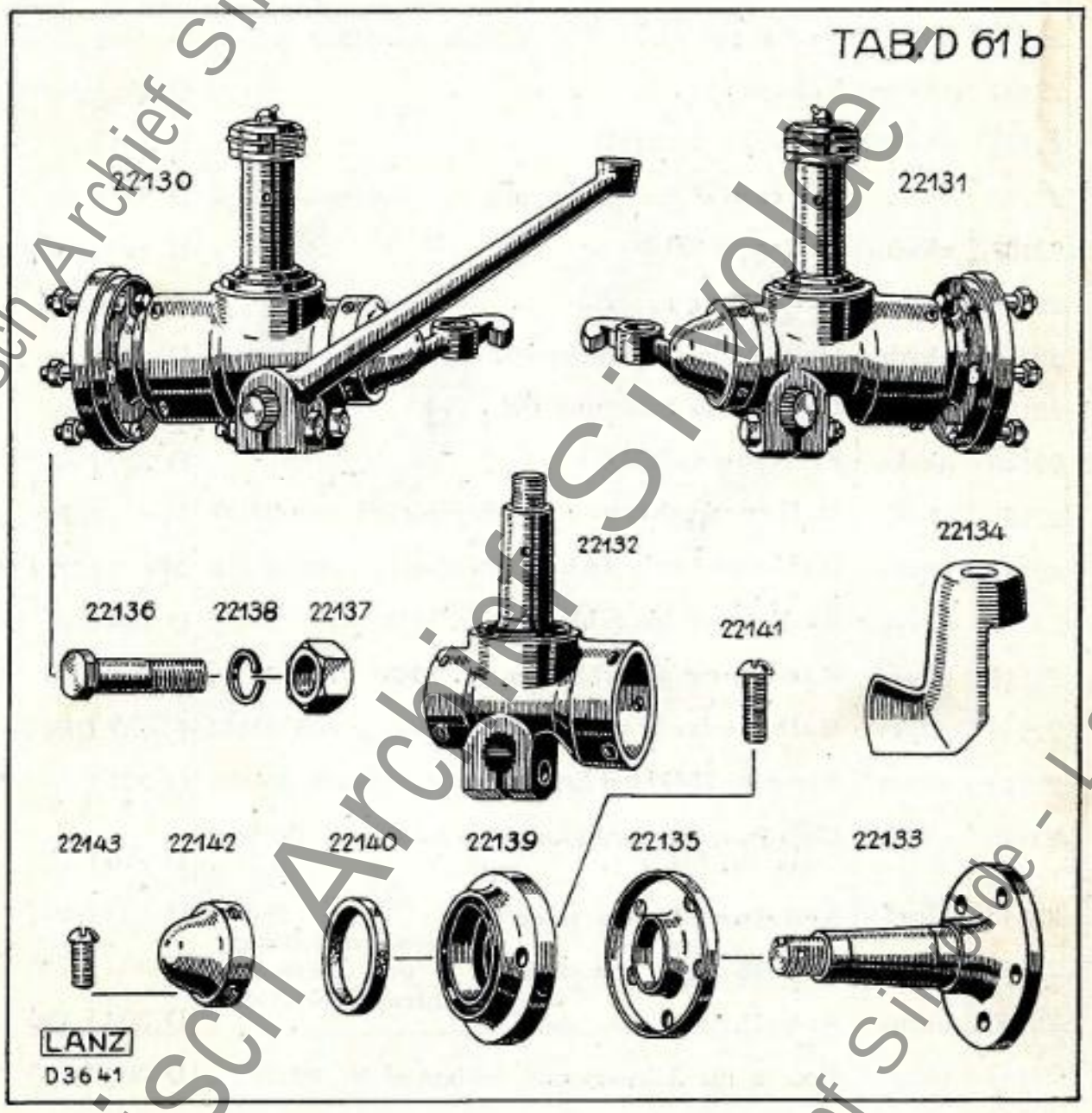

Historisch Archief Sivolde - Lanz

Best.-Nr.	Drahtwort	Bezeichnung	Stück-Nr.
22133	uhvym	Achsschenkel für Ackerschlepper bis Nr. 83493	D 2352 d 40
22133a	uhwac	Achsschenkel für Verkehrsschlepper bis Nr. 83428	D 2352 f 59
22133b	uhwcj	Achsschenkel ab Schlepper Nr. 83429 . .	D 2352 d 64
22134	uhwim	Schutzblech	D 2825 c 271
22135	uhwot	Scheibe an 22133	D 301 f 62
22136	uhwyx	Schraube zur Befestigung der Vorderräder .	D 507 f 52
22137	uhxem	Mutter zu 22136	B 5/8" DIN 555
22138	uhxip	Federring zu 22137	17 DIN 127
22139	uhydt	Deckel bis Schlepper Nr.	D 434 f 56
22139a	uhyen	Deckel ab Schlepper Nr.	D 434 f 69
22140	uhyko	Filzring zu 22139	D 339 f 58
22141	uhylf	Halbrundschraube zur Befestigung von 22139	M 8×12 DIN 86
22141a	uhyox	Halbrundschraube zur Befestigung von 22139a	M 6×12 DIN 86
22142	uhyru	Radkappe bis Schlepper Nr. 83428 . . .	D 788 f 40
22142a	uhyse	Radkappe ab Schlepper Nr. 83429 . . .	D 788 f 50
22143	uhyvs	Halbrundschraube zur Befestigung von 22142	M 6×7 DIN 86
22144	uhyxy	Ring zu 22139 bei Ersatz von 22251 durch 22251a	D 321 f 169
22145	uhzaa	Gehäuse für Druckkugellager 22018 ab Schlepper Nr. 83429	D 718 f 19
22146	uhzef	Scheibe 4,15 mm stark } zwischen Achslager und Achse ab Schlepper Nr. 83429	D 303 f 194
22146a	uhzoo	Scheibe 4 mm stark } zwischen Achslager und Achse ab Schlepper Nr. 83429	D 303 f 195
22146b	uhzus	Scheibe 3,85 mm stark } zwischen Achslager und Achse ab Schlepper Nr. 83429	D 303 f 196
22147	uhzyt	Bolzen für Achslager ab Schlepper Nr. 83429 .	D 509 f 235
22148	uibag	Sechskantschraube zur Befestigung von 22147	D 44 f 37
22149	uibel	Federring zu 22148	13,5 DIN 127
22150	uibge	Kappe unten } in Vorderachse zu 22147	D 438 f 231
22151	uibov	Kappe oben } in Vorderachse zu 22147	D 438 f 232

Historisch Archief Silvolde - Lanz

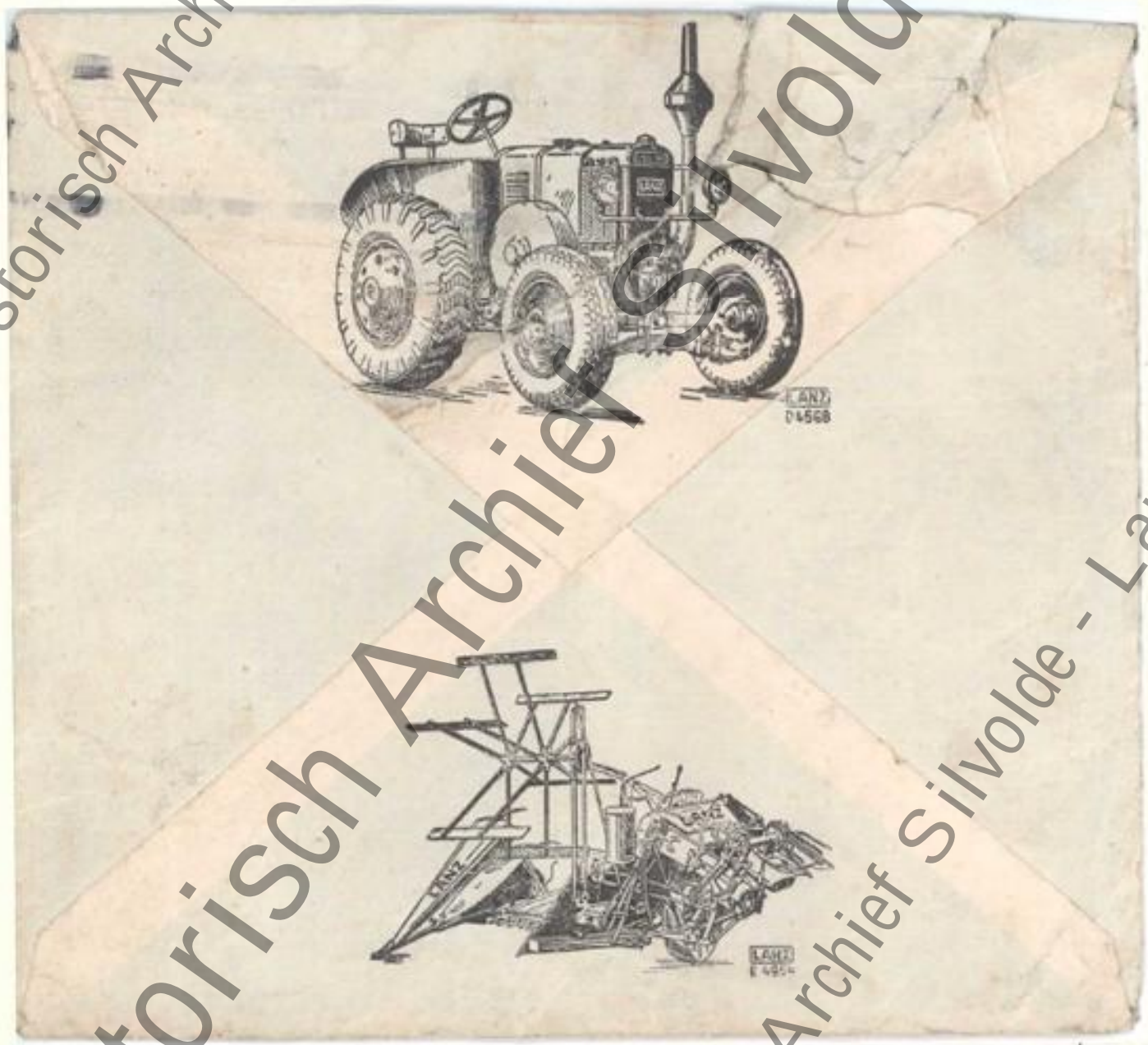

Historisch Archief Silvolde - Lanz

	Best.-Nr.	Drahtwort	Bezeichnung	Stück-Nr.
			Vorderräder (für Ackerschlepper)	
xo	22160	uibpu	**Vorderrad kompl.** mit Laufring (Felgen ⌀ 900, Breite 150 mm) bis Schlepper Nr. 80480, bestehend aus: 22161, 22162, 22164, 22165 und 22174	D 785 t 165
	22160d	uibti	**Vorderrad kompl.** mit Laufring (Felgen ⌀ 800, Breite 150 mm) ab Schlepper Nr. 80481 (Gew. = 60 kg, mit Zusatzgew. 22187 – 106 kg) . .	D 785 c 235
	22160f	uibza	**Vorderrad** für 24/40 PS und 22/38 PS Ackerschlepper (Vollscheibenrad, Gewicht = 160 kg)	D 784 c 88
	22160g	uicab	**Vorderrad** für Ackerschlepper mit Seilwinde (auf besondere Bestellung für 38 PS Ackerschlepper) Gewicht = 275 kg	D 784 c 89
	22160h	uicbi	**Vorderrad** mit Laufring, 840 mm ⌀, Felge 800 mm ⌀, Breite 150 mm, ab Schlepper Nr. 83494 . .	D 784 c 414
xo	22161	uiceg	Vorderrad zu 22160	D 785 c 137
x	22162	uicly	Ring in 22160, 22401 und 22401a . .	D 349 f 117
x	22164	uicop	Gewindestift zur Befestigung des Ringes 22162	6×16 DIN 551
Lxo	22165	uicpo	Filzring in 22162	D 339 f 23
xo	22166	uicwa	Laufbüchse in Radnabe, ab Schlepper Nr. 75181 bis 79138. (Ersatz siehe 22166a und 22166b.) Laufbüchsen für Reparatur siehe 26300 bis 26306 . . .	D 357 f 9
xo	22166a	uidam	Laufbüchse (Hälfte) in Radnabe, ab Schlepper Nr. 79139 bis 80480. (Bei Ersatz für Schlepper Nr. 75181 bis 79138 sind 2 Stück 22166a und 1 Stück 22166b zu liefern.)	D 357 f 34
xo	22166b	uidbu	Büchse zu 22166a und 26303 . .	D 351 f 163
Lxo	22167	uides	**Druckkugellager**	BJ 35
xo	22168	uidiv	**Radkapsel**	D 788 d 25
Lxo	22169	uidob	Schmiernippel zu 22168 . . .	N 791 n 10
Lxo	22170	uidpa	Dichtung zu 22168	D 491 f 100
xo	22171	uidry	Sechskantschraube zur Befestigung von 22168	½″×30 DIN 601
Lxo	22174	uidsi	Schmiernippel an der Radnabe ab Schlepper Nr. 77281. (Dichtung siehe 22112.) . . .	N 791 n 12
xo	22176	uidto	**Spurringsegment** (7,5 cm hoch)	D 331 f 33
xo	22176a	uidue	**Spurringsegment** (10 cm hoch)	D 331 f 81
	22176b	uidyf	**Spurringsegment** (7,5 cm hoch) zu 22160d, 22160f, 22160g	D 331 f 155
	22176c	uifac	**Spurringsegment** (10 cm hoch) zu 22160d . .	D 331 f 164
xo	22177	uifeh	Sechskantschraube zur Befestigung der Spurringsegmente	½″×40 DIN 558
	22177a	uifga	Sechskantschraube zur Befestigung der Spurringsegmente 22176b an 22160f bzw. 22160g	½″×60 DIN 601
	22177b	uifik	Sechskantschraube zur Befestigung der Spurringsegmente und Zusatzgewichte 22187 an 22160d	B½″×70 DIN 418

Für Acker- und Verkehrsschlepper bis Nr. 80480

zu 22160

Historisch Archief Silvolde - Lanz

TAB. D 62

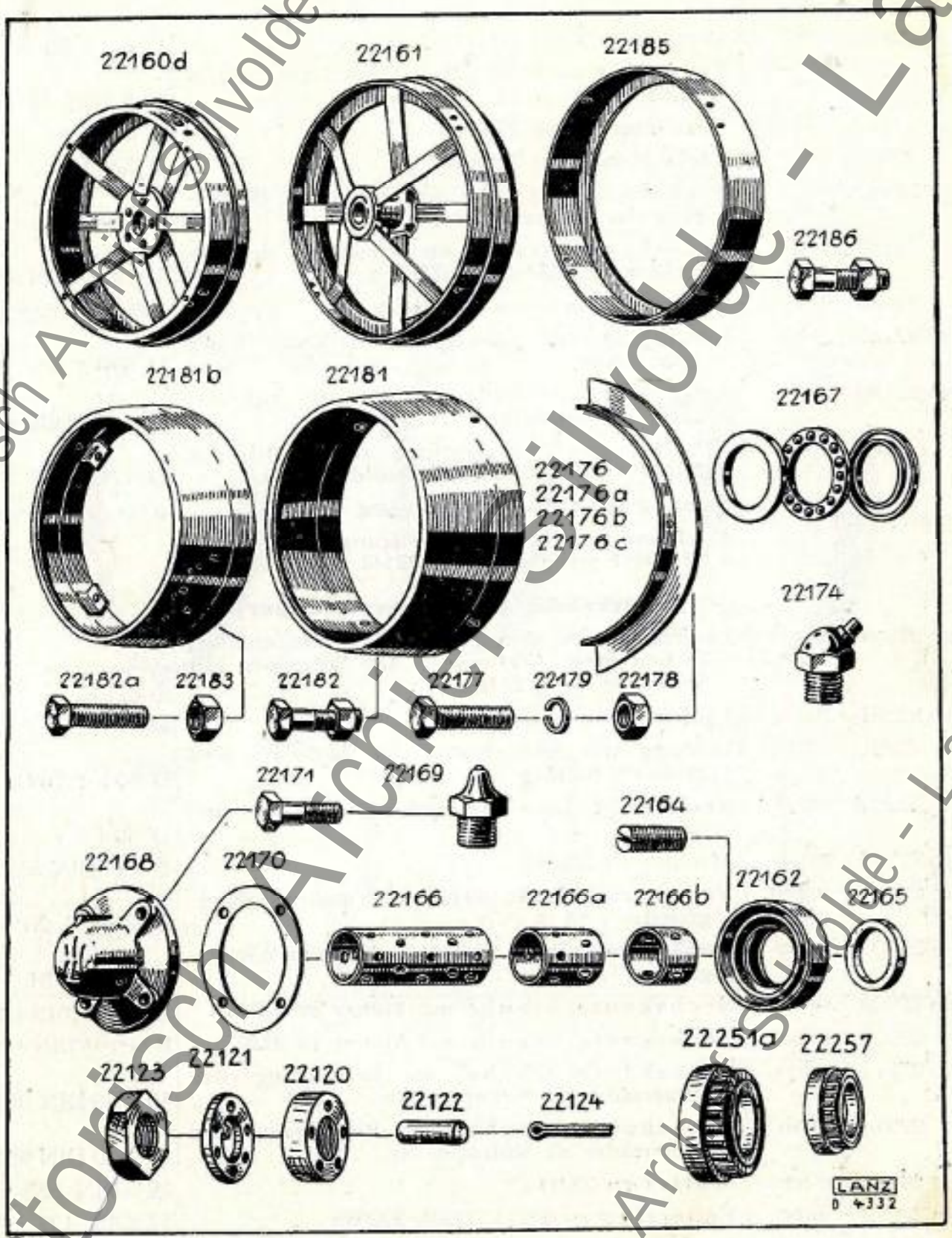

Historisch Archief Sivolde - Lanz

	Best.-Nr.	Drahtwort	Bezeichnung	Stück-Nr.
xo	22178	uifki	Mutter zu 22177 bis 22177b	B 1/2" DIN 555
xo	22179	uifmo	Federring zu 22178, 22182, 22183, 22186, 22177b 22188	13,5 DIN 127
xo	22181	uifor	**Verbreiterung** zu 22160	D 330 f 51
	22181b	uifsy	**Verbreiterung** zu 22160d	D 330 f 87
xo	22182	uifte	Sechskantschraube mit Mutter zur Befestigung der Verbreiterung 22181	B 1/2"×32 DIN 418
	22182a	uigas	Sechskantschraube zur Befestigung der Verbreiterung 22181a und 22181b	1/2"×40 DIN 558
	22183	uigex	Sechskantmutter zu 22182a	1/2" DIN 555
xo	22185	uigfi	**Leitring** zu 22160 (zum Spuren der Räder in der Ackerfurche)	D 330 d 81
xo	22186	uigia	Sechskantschraube mit Mutter zur Befestigung von 22185	1/2"×35 DIN 418
	22187	uigky	Flacheisen (Zusatzgewicht) zu 22160d, für 24/40 PS und 22/38 PS Ackerbulldog ab Nr.	D 1718/330
	22188	uiglo	Senkschraube zur Befestigung von 22187	B 1/2"×60 DIN 565
			Vorderradlagerung und Befestigung ab Schlepper Nr. 80481 siehe 22120 bis 22143, 22251, 22257.	
			Hinterräder (für Ackerschlepper)	
xo	22201	uigme	**Laufring links und rechts** (für Straßenfahrt) 75 mm breit, 1390 mm ∅ (für Schlepper mit Seilwinde siehe 22225a)	D 331 f 62 (D 331 c 43)
xo	22201a	uigog	**Laufring** (für Straßenfahrt)	D 331 c 152
	22201b	uigtu	**Laufring** (für Straßenfahrt) für 22/38 PS und 24/40 PS Bulldog	D 331 c 169
	22204b	uigyk	Sechskantschraube zur Befestigung der Laufringe	D 40 f 26
xo	22205	uihay	Mutter zu 22204b	B 5/8" DIN 555
xo	22206	uihed	**Verlängerungsleiste** 140 mm hoch zu den Winkelgreifern	D 2361 d 26
	22207	uihig	**Verlängerungsleiste** 180 mm hoch zu den Winkelgreifern	D 2361 d 31
xo	22208	uihom	Sechskantschraube mit Mutter zu 22206	B 5/8"×35 DIN 418
	22208a	uihup	Sechskantschraube mit Mutter zu 22207	B 5/8"×45 DIN 418
xo	22211	uihyr	Sechskantschraube zur Befestigung der Hinterräder bis Schlepper Nr.	5/8"×42 DIN 931
	22211a	uijan	Sechskantschraube zur Befestigung der Hinterräder ab Schlepper Nr.	5/8"×60 DIN 931
xo	22212	uijet	Mutter zu 22211	5/8" DIN 555
xo	22213	uijoc	Federring zu 22212, 22208, 22208a	17 DIN 127
	22214a	uijuf	**Laufring links und rechts** (für Straßenfahrt) 150 mm breit, 1450 mm ∅	D 331 c 172
	22214b	uikaz	**Laufring** 150 mm breit zu 24/40 PS und 22/38 PS Ackerbulldog	D 331 c 202

Historisch Archief Silvolde - Lanz

TAB. D 63a

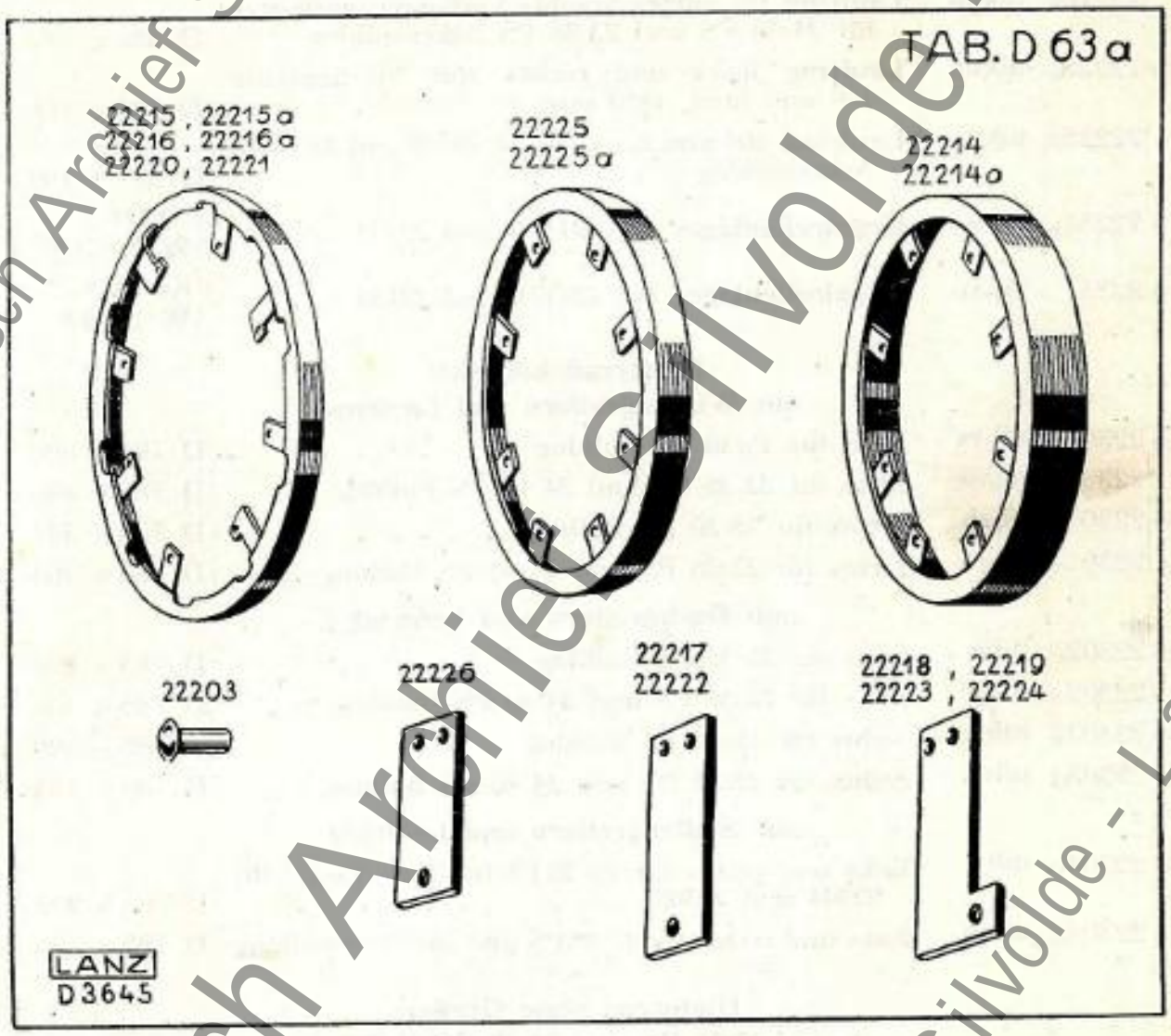

Historisch Archief Silvolde - Lanz

	Best.-Nr.	Drahtwort	Bezeichnung	Stück-Nr.
xo	22215a	uikha	**Laufring links** (für Straßenfahrt bei aufgeschraubten Verlängerungsleisten) 100 mm breit, 1580 mm ⌀	D 331 c 157
xo	22216a	uikju	**Laufring rechts** (für Straßenfahrt bei aufgeschraubten Verlängerungsleisten) 100 mm breit, 1580 mm ⌀	D 331 c 158
	22216b	uikon	**Laufring** für aufgeschraubte Verlängerungsleisten für 24/40 PS und 22/38 PS Ackerbulldog . .	D 331 c 187
xo	22225a	uikur	**Laufring links und rechts** (für Straßenfahrt) 100 mm breit, 1450 mm ⌀	D 331 c 160
	22225b	uikvt	**Laufring** 100 mm breit für 24/40 PS und 22/38 PS Ackerbulldog	D 331 c 195
xo	22251a	uikwy	**Kegelrollenlager** auf 22117b und 22133 . .	30309 W. Nr. 37074
xo	22257	uikxo	**Kegelrollenlager** auf 22117b und 22133 . .	Ke 30307 W. 37032
			Hinterrad komplett mit Winkelgreifern und Laufring	
xo	22300c	uikys	links für 15/30 PS Bulldog	D 785 s 396
	22300d	uilaw	links für 22/38 PS und 24/40 PS Bulldog . .	D 785 s 402
xo	22301c	uileb	rechts für 15/30 PS Bulldog	D 785 s 397
	22301d	uilgu	rechts für 22/38 PS und 24/40 PS Bulldog . .	D 785 s 403
			mit Dachgreifern und Laufring	
xo	22302c	uilie	links für 15/30 PS Bulldog	D 785 s 398
	22302d	uilmi	links für 22/38 PS und 24/40 PS Bulldog . .	D 785 s 404
xo	22303c	uilna	rechts für 15/30 PS Bulldog	D 785 s 399
	22303d	uilok	rechts für 22/38 PS und 24/40 PS Bulldog . .	D 785 s 405
			mit Stollengreifern und Laufring	
xo	22304c	uilty	links und rechts für 15/30 PS Bulldog (Ersatz für 22304 und 22305)	D 785 s 395
	22304d	uilun	links und rechts für 22/38 PS und 24/40 PS Bulldog	D 785 s 401
			Hinterrad ohne Greifer für 22/38 PS und 24/40 PS Bulldog	
	22306a	uimav	links bis Schlepper Nr.	D 785 c 252
	22306c	uimcy	links ab Schlepper Nr. . . . . bis	D 785 c 353
	22307a	uimea	rechts bis Schlepper Nr.	D 785 c 253
	22307d	uimid	rechts ab Schlepper Nr. . . . . bis	D 785 c 354
	22307e	uimve	links und rechts ab Schlepper Nr.	D 785 c 400
			für 15/30 PS Bulldog	
xo	22307c	uimwu	links und rechts (Ersatz für 22306 und 22307) .	D 785 c 394
			Befestigungsschrauben zu den Rädern siehe 22211 bis 22213.	

Historisch Archief Silvolde - Lanz

TAB. D 63c

22306, 22307

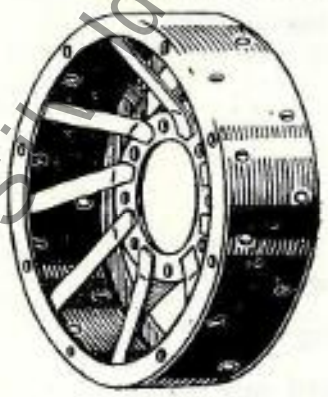

22316, 22317



22300, 22301

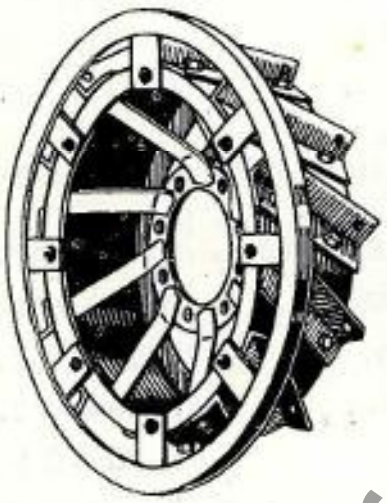

22302, 22303



22304, 22305

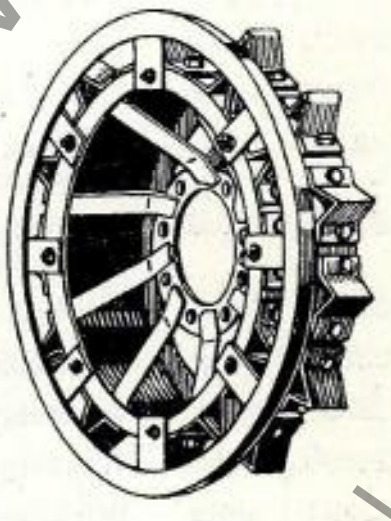

22310, 22311

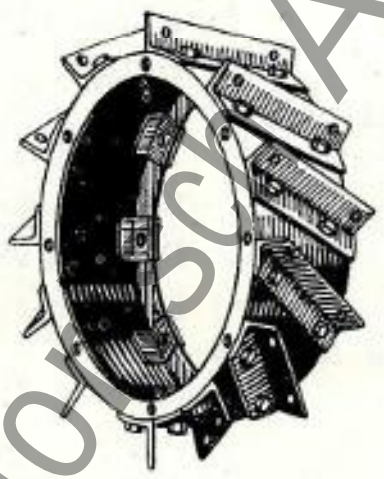

22312, 22313



22314, 22315



LANZ
D 3647

Historisch Archief Sint Joris - Lanz Eindhoven - Historisch Archief Sint Joris - Lanz

	Best.-Nr.	Drahtwort	Bezeichnung	Stück-Nr.
			Radverbreiterung 300 mm breit	
xo	22310	uimyn	links mit Winkelgreifern	D 332 c 118
xo	22311	uimzo	rechts mit Winkelgreifern	D 332 c 119
xo	22312	uinar	links mit Dachgreifern	D 332 c 120
xo	22313	uinby	rechts mit Dachgreifern	D 332 c 121
xo	22314	uincu	links und rechts mit Stollengreifern . . .	D 332 c 122
xo	22316	uinew	links und rechts ohne Greifer	D 332 c 116
			Radverbreiterung 150 mm breit	
xo	22320	uingo	mit Stollengreifern für 15/30 PS Bulldog . .	D 332 f 130
	22320a	uiniz	mit Stollengreifern für 22/38 PS und 24/40 PS Bulldog	D 332 s 164
xo	22322	uinof	ohne Greifer, zu 22320	D 332 c 128
	22322a	uinpe	ohne Greifer, zu 22320a	D 332 c 152
xo	22325	uinva	Sechskantschraube mit Mutter zur Befestigung der Radverbreiterungen 22310 bis 22316	B 5/8"×75 DIN 418
xo	22326	uipak	Sechskantschraube mit Mutter zur Befestigung der Radverbreiterungen 22320 u. 22320a	B 5/8"×70 DIN 418
xo	22327	uipep	Sechskantmutter zu 22325 und 22326 . .	B 5/8" DIN 555
xo	22330	uipgi	**Winkelgreifer links** bis Schlepper Nr.	D 2360 c 149
	22330a	uipit	**Winkelgreifer links** ab Schlepper Nr.	D 2360 d 219
	22330b	uipno	**Winkelgreifer links** zu 22307e	D 2360 d 236
xo	22331	uipoz	**Winkelgreifer rechts** bis Schlepper Nr.	D 2360 c 150
	22331a	uippy	**Winkelgreifer rechts** ab Schlepper Nr.	D 2360 d 220
	22331b	uipuc	**Winkelgreifer rechts** zu 22307e	D 2360 d 237
xo	22332	uipvu	**Dachgreifer links** bis Schlepper Nr.	D 2360 c 168
	22332a	uipxa	**Dachgreifer links** für 24/40 PS und 22/38 PS Ackerbulldog bis Schlepper Nr.	D 2360 c 212
	22332b	uipyd	**Dachgreifer links** ab Schlepper Nr.	D 2360 c 224
	22332c	uipze	**Dachgreifer links** zu 22307e	D 2360 d 238
xo	22333	uireo	**Dachgreifer rechts** bis Schlepper Nr. . . .	D 2360 c 167
	22333a	uirfa	**Dachgreifer rechts** für 24/40 PS und 22/38 PS Ackerbulldog bis Schlepper Nr.	D 2360 c 213
	22333b	uiris	**Dachgreifer rechts** ab Schlepper Nr. . . .	D 2360 c 225
	22333c	uirje	**Dachgreifer rechts** zu 22307e	D 2360 d 239
xo	22334	uiroy	**Stollengreifer** bis Schlepper Nr. 80904 . .	D 2360 d 107
xo	22334a	uirub	**Stollengreifer** ab Schlepper Nr. 80905 . .	D 2360 d 221

Historisch Archief Silvolde - Lanz

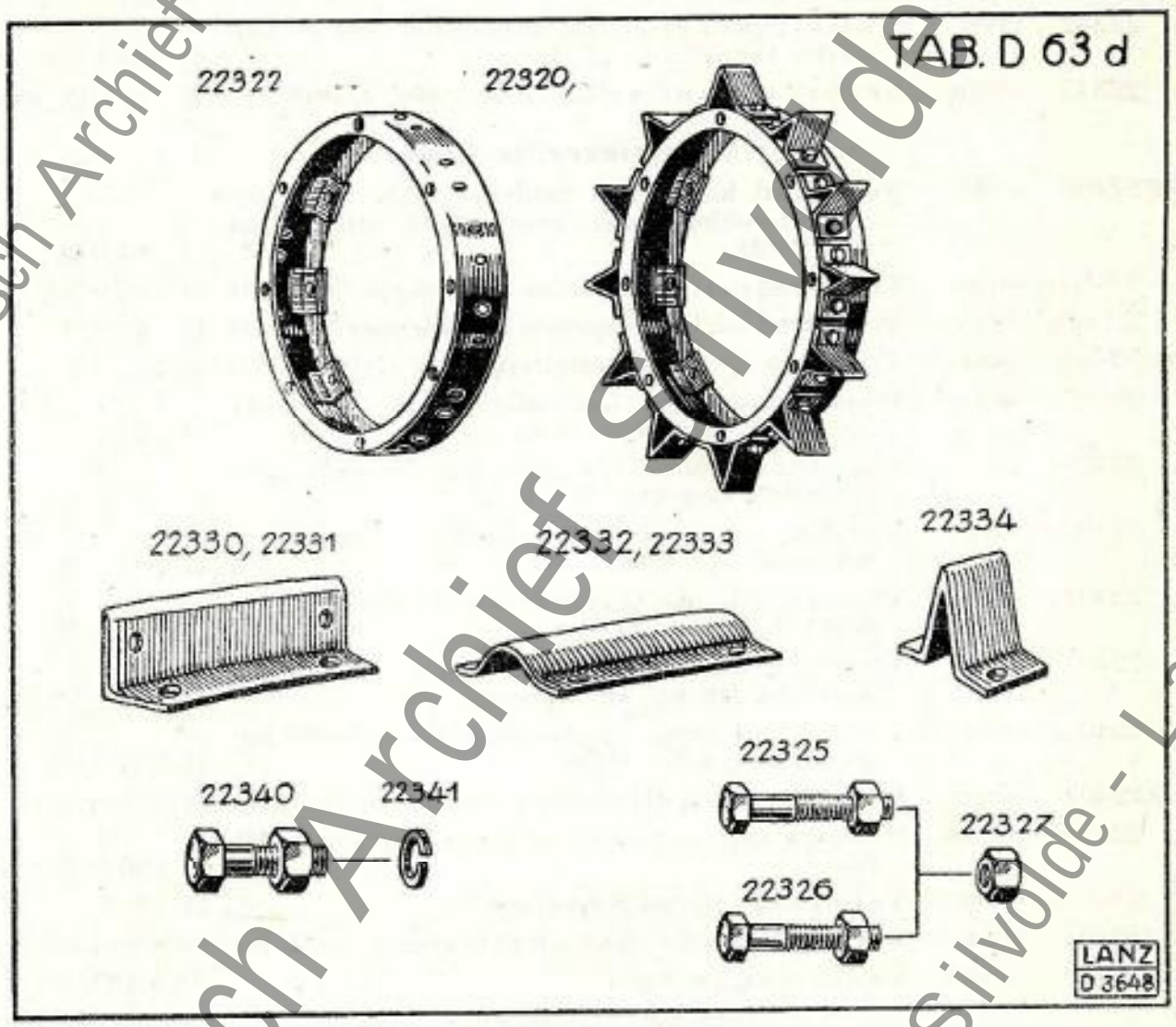

Historisch Archief Silvolde - Lanz

	Best.-Nr.	Drahtwort	Bezeichnung	Stück-Nr.
xo	22340	uirwi	Sechskantschraube mit Mutter zur Befestigung der Greifer 22330 bis 22334 . .	B 3/4"×40 DIN 418
	22340a	uiryc	Sechskantschraube zur Befestigung der Greifer 22330a	D 102 f 2
	22340b	uisap	Sechskantschraube zur Befestigung der Greifer 22331a, 22332a, 22333a und 22334a .	D 102 f 3
xo	22341	uisda	Federring zu 22340	21 DIN 127
	22342	uisev	Unterlegscheibe zu 22340 (nur für 5 mm starke Felge)	D 309 f 19
	22343	uisnu	Sechskantmutter zu 22340a und 22340b .	B 3/4" DIN 555
			Gummibereifte Räder	
xo	22400	uisuh	**Vorderrad kompl.** ab Schlepper Nr. 75181 bis 80480 bestehend aus: 22401, 22402, 22162, 22164 und 22165	D 784 t 36
	22400f	uiswo	**Vorderrad** mit Gummireifen ab Schlepper Nr. 80481	D 784 t 100
	22400g	uitau	**Vorderrad** mit Gummireifen ab Schlepper Nr. 83429	D 784 t 96
xo	22401	uitde	Vorderrad ohne Gummireifen zu 22400 (leicht)	D 784 c 29
	22401b	uitez	Vorderrad ohne Gummireifen ab Schlepper Nr. 80481, Gewicht: 70 kg	D 784 c 74
	22401c	uitic	Vorderrad ohne Gummireifen ab Schlepper Nr. 80481, Gewicht: 155 kg	D 784 c 66
	22401d	uitjo	Vorderrad ohne Gummireifen (schwer) bis Schlepper Nr. 80480	D 784 d 82
	22401e	uitka	Vorderrad ohne Gummireifen ab Schlepper Nr. 80481, Gewicht: 205 kg	D 784 c 79
	22401f	uitny	Vorderrad ohne Gummireifen zu 22400f (Gewicht 110 kg) ab Schlepper Nr.	D 784 c 99
	22401g	uitul	Vorderrad ohne Gummireifen (Gewicht 100 kg) ab Schlepper Nr. 83429	D 784 c 95
xo	22402	uitym	Gummireifen (Hochelastic-Riesenkissenreifen)	D 2335 f 10
	22403	uivem	Schutzkappe zu Vorderrad ab Schlepper Nr. 80481 bis	D 788 f 43
	22403a	uivip	Schutzkappe ab Schlepper Nr.	D 788 f 50
	22404	uiwai	Sechskantschraube zur Befestigung von 22403	1/2"×25 DIN 558
	22405	uiwen	Federring zu 22404	13,5 DIN 127
			Teile bis Schlepper Nr. 80480 siehe 22162 bis 22171.	
	22410a	uiwir	**Gummi-Hinterrad** mit doppelter Gummibereifung ab Schlepper Nr. . . . . (Gewicht: ca. 525 kg) .	D 784 f 92
	22411a	uiwox	Hinterrad (ohne Bereifung) zu 22410a (Gewicht: ca. 335 kg)	D 784 c 91
xo	22412	uiwyb	Gummireifen zu 22411a	D 2335 f 3
xo	22413	uixef	Sechskantschraube zur Befestigung der Hinterräder	5/8"×55 DIN 931
xo	22414	uixus	Mutter zu 22413	5/8" DIN 934
xo	22415	uixyt	Federring zu 22414	17 DIN 127
			Räder mit Luftbereifung siehe 27600, 27601, 27700 und 27700a.	

Historisch Archief Silvolde - Lanz

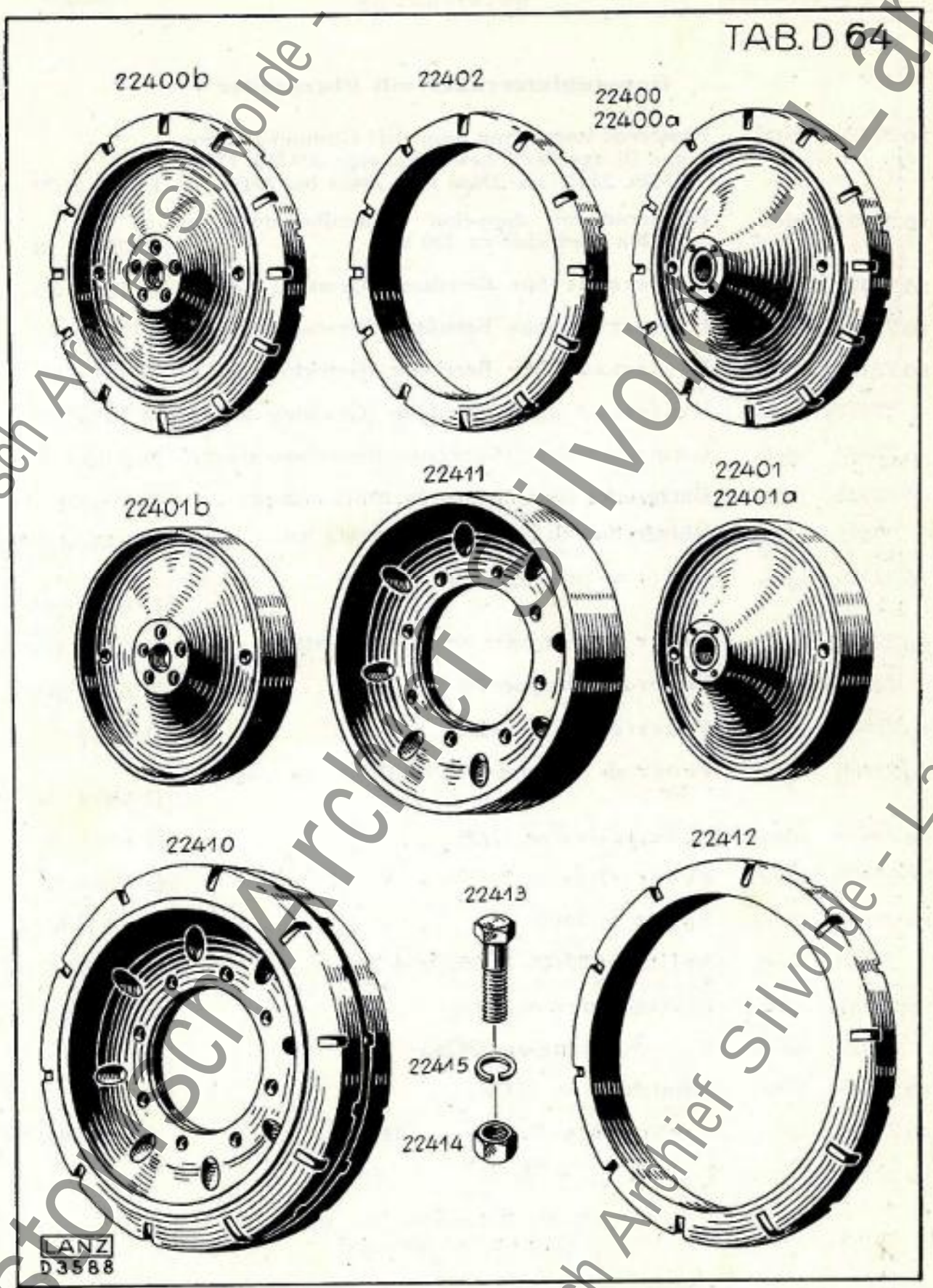

Historisch Archief Silvolde - Lanz

	Best.-Nr.	Drahtwort	Bezeichnung	Stück-Nr.
			Gummibinterräder mit Blitzgreifer	
xo	22420a	uizal	**Hinterrad kompl.** mit doppelter Gummibereifung und Blitzgreifern, bestehend aus: 22421a, 22425, 22426, 22427 bis 22430 und 22433 bis 22435 .	D 784 c 59
xo	22421a	uizer	**Hinterrad** mit doppelter Gummibereifung zu 22420a (Gewicht: ca. 420 kg)	D 784 d 58
xo	22422	uiziu	Hinterrad ohne Bereifung (Gewicht: 320 kg)	D 784 c 42
xo	22422a	uizoa	Hinterrad ohne Bereifung (Gewicht: 280 kg)	D 784 c 57
xo	22422b	uizud	Hinterrad ohne Bereifung (Gewicht: 415 kg)	D 784 c 68
	22422c	ujaab	Hinterrad ohne Bereifung (Gewicht: 385 kg)	D 784 c 83
xo	22423	ujabi	Gummireifen (Hochelastic-Riesenkissenreifen)	D 2335 f 3
Lxo	22425	ujace	**Blitzgreifer** bis Schlepper Nr. 81811 und ab	D 2360 d 91
	22425a	ujaeg	**Blitzgreifer** ab Schlepper Nr. 81812 bis	D 2360 d 232
Lxo	22426	ujafs	Feder ab Schlepper Nr. 75181 bis . . . . . und ab Nr.	D 650 f 101
Lxo	22426a	ujaly	Feder ab Schlepper Nr. . . . . bis 81811 . .	D 650 f 172
	22426b	ujamn	Feder ab Schlepper Nr. 81812 bis . . . . . zu 22425a	D 650 f 202
Lxo	22427	ujaop	Federteller zu 22426	D 671 f 2
Lxo	22428	ajapo	Feder ab Schlepper Nr. 75181 bis . . . . . und ab Nr.	D 650 f 100
xo	22429	ujarm	Federteller zu 22428	D 670 f 28
	22429a	ujawa	Federteller zu 22426b	D 670 f 51
xo	22430	ujeas	Splint in 22425	8×45 DIN 94
	22430a	ujeex	Splint in 22425, 22425a und 22432 . . .	8×60 DIN 94
xo	22431	ujefi	Hilfsgreifer zu 22425	D 1605 d 132
	22432	ujeht	Vorsteckring zu 22426a	D 322 f 37
xo	22433	ujeky	**Schutzblech** zu 22420a	D 2365 f 10
xo	22434	ujelo	Sechskantschraube zu 22433 . . .	1/2"×25 DIN 558
xo	22435	ujeme	Federring zu 22434	13,5 DIN 127
			Teile zur Befestigung der Räder siehe 22413 bis 22415.	
			Haken zum Ausziehen der Blitzgreifer siehe 22761.	
			Luftreifenräder siehe Gruppe 58.	

Historisch Archief Sivolde - Lanz

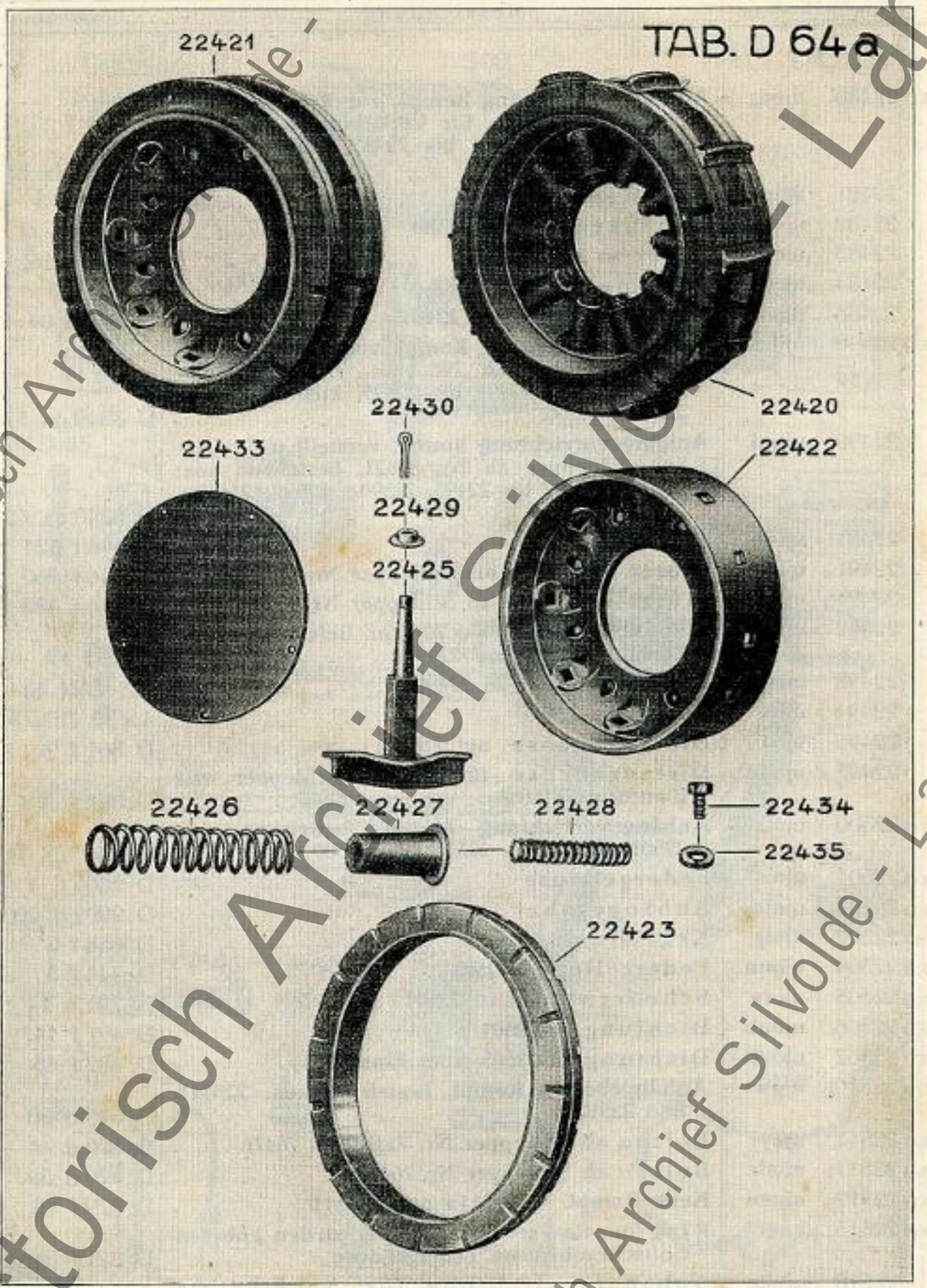

Historisch Archief Silvolde - Lanz

	Best.-Nr.	Drahtwort	Bezeichnung	Stück-Nr.
xo	22480	ujeog	**Anhängevorrichtung kompl.** zur Erhöhung des Hinterachsdruckes, für Verkehrsschlepper, bestehend aus: 22481 bis 22485, 22590a, 22592, 21809a	D 3340 ds 55
	22481	ujepf	Stütze zu 22480	D 2805 f 3
	22482	ujerd	Anhängegabel zu 22480	D 2802 d 17
	22483	ujetu	Feder zu 22482	D 650 d 162
	22484	ujeyk	Rundmutter auf 22482	D 226 f 6
	22485	ujiaz	Kerbstift (8×80) zu 22484	N 529 n 84
xo	22490	ujiha	**Anhängevorrichtung kompl.** verstellbar für Verkehrsschlepper ab Nr. ..... bis 80820, bestehend aus: 22491 bis 22495, 21809a, 21810a, 22590a, 22592	D 3340 ds 57
	22490a	ujind	**Anhängevorrichtung kompl.** verstellbar für Verkehrsschlepper ab Nr. 80821, bestehend aus: 22491a, 22492 bis 22495, 22590c, 22592, 21809a, 21810a	D 3340 ds 62
	22491	ujion	Stütze zu 22490	D 646 f 324
	22491a	ujirk	Stütze zu 22490a bis Schlepper Nr.	D 646 f 360
	22491b	ujiur	Stütze zu 22490a ab Schlepper Nr.	D 646 f 482
	22492	ujiwy	Kopfschraube (5/8"×70) zur Befestigung von 22500 an 22491 und 22491a	D 40 f 17
	22493	ujixo	Kronenmutter zu 22492	5/8" DIN 534
	22494	ujiys	Splint zu 22493	4×35 DIN 94
	22495	ujizt	Distanzbüchse auf 21810a	D 361 f 90
	22495a	ujodu	Distanzbüchse für Verkehrsschlepper mit Plattform 24160a	D 361 f 118
xo	22500	ujofa	**Anhängevorrichtung kompl.** bestehend aus: 22501, 22502a bis 22505 und 22507 . . .	D 3340 ds 10
xo	22501	ujois	Federgehäuse	D 2806 d 4
xo	22502a	ujoje	Anhängegabel	D 2802 d 20
Lxo	22503	ujolg	Kegelstumpffeder	D 658 f 3
xo	22504	ujonn	Federteller zu 22503	D 444 f 5
Lxo	22505	ujorv	Schmiernippel zu 22501	N 791 n 14
Lxo	22506	ujoub	Dichtung zu 22501	D 491 f 147
Lxo	22507	ujovt	Dichtung zu 22505 (zum Einstellen) . . .	D 482 f 45
xo	22510b	ujowi	**Anhängebolzen kompl.** bestehend aus: 22511b und 22512a	D 520 d 30
xo	22511	ujoyc	Bolzen ab Schlepper Nr. 75181 bis 76476 .	D 520 d 11
Lxo	22511b	ujudt	Bolzen ab Schlepper Nr. 76477	D 520 d 29
xo	22512a	ujuen	**Kette kompl.** zu 22511a und 22511b . . .	D 579 f 15
xo	22515	ujuir	Ring (nur für Verkehrsschlepper) zu den 2 oberen Stiftschrauben am Federgehäuse . . .	D 321 f 61
	22518	ujuko	Anhängevorrichtung für Ackergeräte kompl. ab Schlepper Nr. 75181 bis 75507, bestehend aus: 20929, 20932, 20934, 22519, 22520, 22521, 22523a, 22524a, 22525	D 3340 s 40

Historisch Archief Sivolde - Lanz

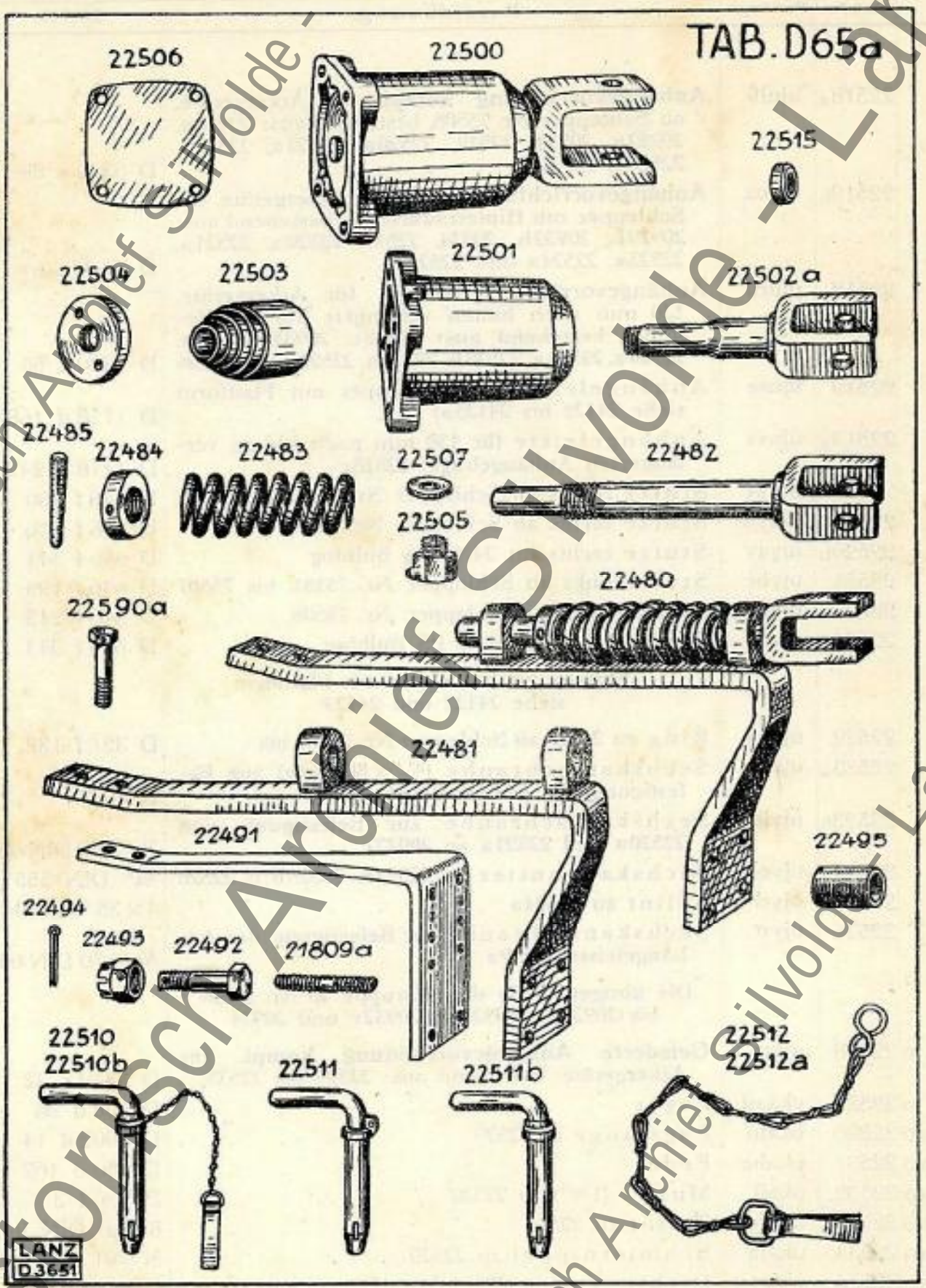

Historisch Archief Silvolde - Lanz

	Best.-Nr.	Drahtwort	Bezeichnung	Stück-Nr.
	22518a	ujulf	**Anhängevorrichtung kompl.** für Ackergeräte, ab Schlepper Nr. 75508, bestehend aus: 20929a, 20932a, 20934, 22519, 22520a, 22521a, 22523a, 22524a, 22525	D 3340 s 39
	22518b	ujuox	**Anhängevorrichtung kompl.** für Ackergeräte, für Schlepper mit Hinterradbremse, bestehend aus: 20929b, 20932b, 20934, 22519, 22520a, 22521a, 22523a, 22524a und 22525a	D 3340 s 61
	22518c	ujuru	**Anhängevorrichtung kompl.** für Ackergeräte, 130 mm nach hinten verlängert (für Wendepflug), bestehend aus: 20932c, 20934, 22519a, 22520a, 22521a, 22523b, 22524a, 22525a und 22526	D 3340 s 56
	22519	ujuse	Anhängeleiste (für Schlepper mit Plattform siehe 24128 bis 24135a)	D 1718 d 168
	22519a	ujuvs	Anhängeleiste für 130 mm nach hinten verlängerten Anhängebügel 22518c . .	D 1718 d 247
	22520	ujuxy	Stütze rechts ab Schlepper Nr. 75181 bis 75507	D 646 f 200
	22520a	ujuyb	Stütze rechts ab Schlepper Nr. 75508 . .	D 646 f 216
	22520b	ujyax	Stütze rechts für 24/40 PS Bulldog . . .	D 646 f 344
	22521	ujybe	Stütze links ab Schlepper Nr. 75181 bis 75507	D 646 f 199
	22521a	ujyca	Stütze links ab Schlepper Nr. 75508 . .	D 646 f 215
	22521b	ujyec	Stütze links für 24/40 PS Bulldog . . .	D 646 f 343
			Stützen für Schlepper mit Plattform siehe 24122 und 24123	
	22522	ujyhy	Ring zu 22523 ab Schlepper Nr. 75181 bis	D 321 f 132
	22523a	ujyif	Sechskantschraube ($^3/_4$" × 80 lang) zur Befestigung der Anhängeleiste 22519 . . .	D 40 f 4
	22523b	ujylu	Sechskantschraube zur Befestigung von 22520a und 22521a an 20932c	$^3/_4$" × 55 DIN 601
	22524a	ujyol	Sechskantmutter zu 22523a, 22523b u. 22526	$^3/_4$" DIN 555
	22525a	ujyri	Splint zu 22524a	4 × 35 DIN 94
	22526	ujyst	Sechskantschraube zur Befestigung der Anhängeleiste 22519a	$^3/_4$" × 70 DIN 601
			Die übrigen Teile siehe Gruppe 10 Nr. 20929 bis 20929b, 20932 bis 20932c und 20934	
o	22528	ujytz	**Gefederte Anhängevorrichtung kompl.** für Ackergeräte, bestehend aus: 22529 bis 22535 .	D 3340 c 32
o	22529	ukaad	Lager	D 708 d 86
xo	22530	ukafu	Zugstange in 22529	D 2802 d 14
xo	22531	ukahe	Feder	D 650 d 162
xo	22532	ukail	Mutter ($1^3/_8$") zu 22530	D 226 f 3
xo	22533	ukajy	Splint zu 22532	8 × 60 DIN 94
xo	22534	ukala	Schmiernippel zu 22529	N 791 n 14
xo	22535	ukamp	Dichtung unter 22534 (zum Einstellen) . .	D 482 f 49
xo	22537	ukaos	Sechskantmutter zu 22529	B $1^1/_8$" DIN 555
xo	22538	ukaro	Federring zu 22537	32 DIN 127

Historisch Archief Silvolde - Lanz

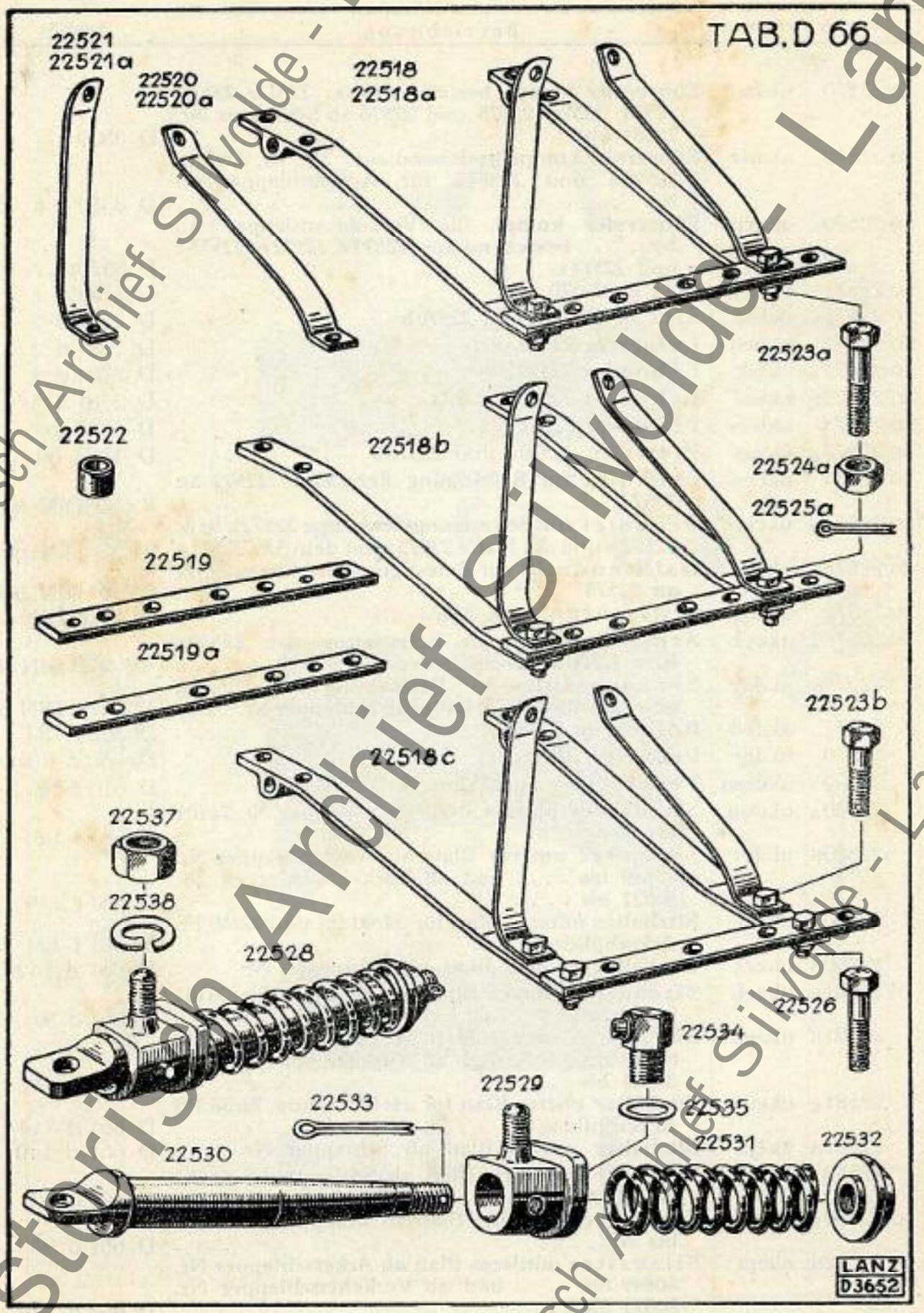

Historisch Archief Silvolde - Lanz

	Best.-Nr.	Drahtwort	Bezeichnung	Stück-Nr.
xo	22570	ukasz	**Führersitz kompl.** bestehend aus: 22571, 22572, 22573, 22574, 22575 und 22576 ab Schlepper Nr. 75181 bis	D 3350 s 1
xo	22570a	ukauv	**Führersitz kompl.** bestehend aus: 22571a, 22572a, 22573a und 22574a für Ackerschlepper ab Nr.	D 3350 d 5
xo	22570b	ukaxt	**Führersitz kompl.** für Verkehrsschlepper ab Nr. . . . . bestehend aus: 22571a, 22572b, 22573a und 22574a	D 3350 d 7
xo	22571	ukayw	Sitz zu 22570	D 2780 d 1
xo	22571a	ukbac	Sitz zu 22570a und 22570b	D 2780 d 5
xo	22572	ukbeh	Lehne zu 22571	D 2781 d 2
xo	22572a	ukbik	Lehne zu 22570a	D 2781 d 4
xo	22572b	ukbor	Lehne zu 22570b	D 2781 d 5
xo	22573	ukbyv	Platte zu 22571	D 430 f 16
xo	22573a	ukcas	Platte zu 22570a und 22570b	D 430 f 60
xo	22574	ukcex	Senkniet zur Befestigung der Lehne 22572 an 22573	8×25 DIN 661
xo	22574a	ukcia	Senkniet zur Befestigung der Lehne 22572a bzw. 22572b und der Platte 22573a mit dem Sitz 22571a	9×28 DIN 661
xo	22575	ukclo	Halbrundniet zur Befestigung des Sitzes 22571 an 22573	8×25 DIN 660
xo	22576	ukcog	Stiftschraube in 22573	1/2″×60 DIN 410
xo	22576a	ukcyk	Senkschraube zur Befestigung von 22570a bzw. 22570b am Sitzhalter	1/2″×75 DIN 68
	22576b	ukday	Senkschraube zur Befestigung von 22570a, bzw. 22570b am Sitzhalter ab Schlepper Nr.	1/2″×60 DIN 68
	22577	ukded	Bolzen zu 22582d	D 502 f 124
	22578	ukdig	Feder zu 22542d	D 650 d 201
	22579	ukdom	Federteller zu 22578	D 670 f 50
	22580a	ukdup	Sitzhalter unteres Blatt ab Schlepper Nr. 76101 bis Nr.	D 661 f 120
	22580b	ukdyr	Sitzhalter unteres Blatt ab Ackerschlepper Nr. 80849 bis . . . . und ab Verkehrsschlepper Nr. 80821 bis	D 661 f 119
	22580c	ukeaf	**Sitzhalter** unteres Blatt für 24/40 PS und 22/38 PS Ackerbulldog	D 661 f 121
	22580d	ukeci	**Sitzhalter** unteres Blatt ab Schlepper Nr.	D 661 d 142
o	22581a	ukeek	Sitzhalter oberes Blatt ab Schlepper Nr. 76101 bis Nr.	D 661 d 94
	22581b	ukegd	Sitzhalter oberes Blatt ab Ackerschlepper Nr. 80849 bis . . . . und ab Verkehrsschlepper Nr. 80821 bis	D 661 d 117
	22581c	ukein	**Sitzhalter** oberes Blatt für 24/40 PS und 22/38 PS Ackerbulldog	D 661 d 114
	22581d	ukeja	**Sitzhalter** oberes Blatt ab Schlepper Nr. . . .	D 661 d 140
	22582	ukelc	Sitzhalter unteres Blatt ab Schlepper Nr. 75487 bis 76100	D 661 d 93
o	22582a	ukems	Sitzhalter mittleres Blatt ab Schlepper Nr. 76101 bis Nr.	D 661 d 95
	22582b	ukept	Sitzhalter mittleres Blatt ab Ackerschlepper Nr. 80849 bis . . . . und ab Verkehrsschlepper Nr. 80821 bis	D 661 d 118
	22582c	ukerr	**Sitzhalter** mittleres Blatt für 24/40 PS und 22/38 PS Ackerbulldog	D 661 d 115
	22582d	uketh	**Sitzhalter** ab Verkehrsschlepper Nr.	D 1718 d 394
	22582e	ukeux	**Sitzhalter** mittleres Blatt ab Schlepper Nr.	D 661 d 141

Historisch Archief Silvolde - Lanz

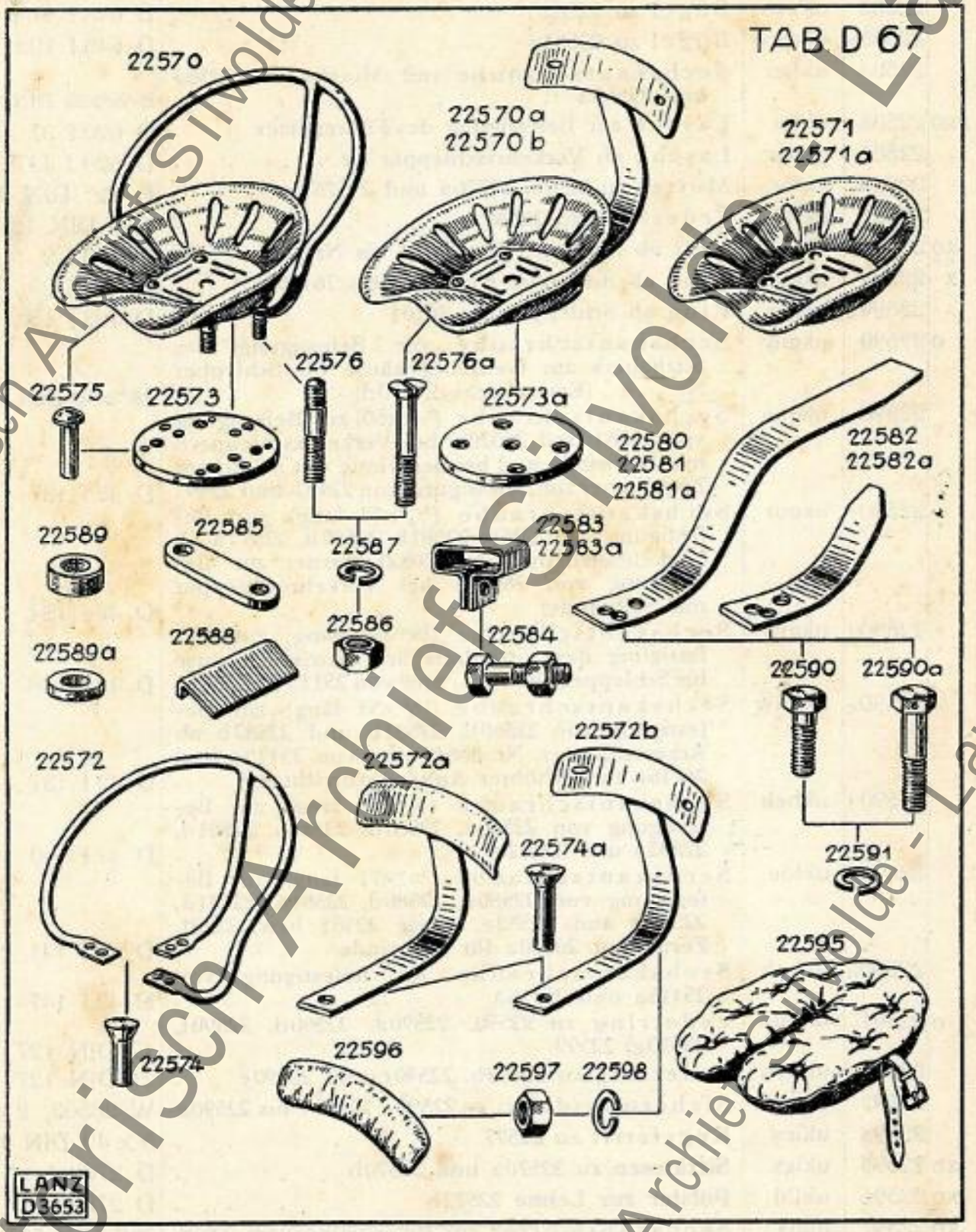

Historisch Archief Sinvolde - Lanz

	Best.-Nr.	Drahtwort	Bezeichnung	Stück-Nr.
	22583	ukevo	Bügel zu 22582	D 648 f 97
	22583a	ukewe	Bügel zu 22582a	D 648 f 102
	22584	ukfan	Sechskantschraube mit Muttter zu 22583 und 22583a	B ½"×25 DIN 418
xo	22585	ukfet	Lasche zur Befestigung des Führersitzes	D 620 f 37
	22585a	ukfiw	Lasche ab Verkehrsschlepper Nr.	D 620 f 147
	22586	ukfoc	Mutter zu 22576, 22576a und 22576b	B ½" DIN 555
	22587	ukfuf	Federring zu 22586	13,5 DIN 127
xo	22588	ukfyg	Keil ab Schlepper Nr. 75181 bis Nr.	D 563 f 2
x	22589	ukgaz	Ring ab Schlepper Nr. 75181 bis 76100	D 301 f 27
	22589a	ukgee	Ring ab Schlepper Nr. 76101	D 303 f 153
o	22590	ukgih	Sechskantschraube zur Befestigung des Sitzhalters am Getriebegehäuse bis Schlepper Nr. (Ersatz siehe 22590d)	⅝"×40 DIN 600
	22590a	ukgon	Sechskantschraube (⅝"×60) zur Befestigung von 22581 und 26020a bei Verkehrsschleppern mit Seilwinde und bei Seilwinde mit seitlichem Zug. Ferner zur Befestigung von 22481 und 22491	D 42 f 127
	22590c	ukgur	Sechskantschraube (¾"×71 lang) zur Befestigung von 22580, 22581b, 22582b, 22591a ab Verkehrsschlepper Nr. 80821 (ferner zur Befestigung von 26020a bei Verkehrsschlepper mit Seilwinde)	D 42 f 134
	22590d	ukgys	Sechskantschraube (⅝"×43 lang) zur Befestigung des Sitzhalters am Getriebegehäuse bis Schlepper Nr. und von 25115 und 25116	D 42 f 136
	22590e	ukhaw	Sechskantschraube (¾"×53 lang) zur Befestigung von 22580b, 22581b und 22582b ab Ackerschlepper Nr. 80849 und von 25115a und 26116a mit erhöhter Anhängevorrichtuug	D 42 f 137
	22590f	ukheb	Sechskantschraube (⅝"×54 lang) zur Befestigung von 22580a, 22580d, 22581a, 22581d, 22582a und 22582e	D 42 f 140
	22590g	ukhie	Sechskantschraube (⅝"×71 lang) zur Befestigung von 22580a, 22580d, 22581a, 22581d, 22582a und 22582e, sowie 22481 bzw. 22491. Ferner zu 26020a für Seilwinde	D 42 f 141
	22590h	ukhok	Sechskantschraube zur Befestigung von 25115a und 25116a	D 42 f 147
o	22591	ukhun	Federring zu 22590, 22590a, 22590d, 22590f, 22590g, 22599	17 DIN 127
	22591a	ukhyo	Federring zu 22590b, 22590c und 22590e	21 DIN 127
	22592	ukiav	Sicherungsdraht zu 22590a, 22590c bis 22590e	W 28503, 2 ⌀
	22593	ukicy	Kegelstift zu 22577	5×40 DIN 1
xo	22595	ukigt	**Sitzkissen** zu 22570a und 22570b	D 2782 d 1
xo	22596	ukiid	**Polster zur Lehne** 22572b	D 2782 f 2
xo	22597	ukils	Sechskantmutter zur Befestigung von 22596	⅜" DIN 555
	22597a	ukinz	Sechskantmutter zu 22600	B ⅝" DIN 555
xo	22598	ukipi	Federring zu 22597	10,5 DIN 127
	22599	ukirg	Sechskantschraube zu 22582d	⅝"×40 DIN 600
	22600	ukium	Senkschraube zu 22582d	⅝"×40 DIN 68

Polstersitz siehe Gruppe 43.

Historisch Archief Silvolde - Lanz

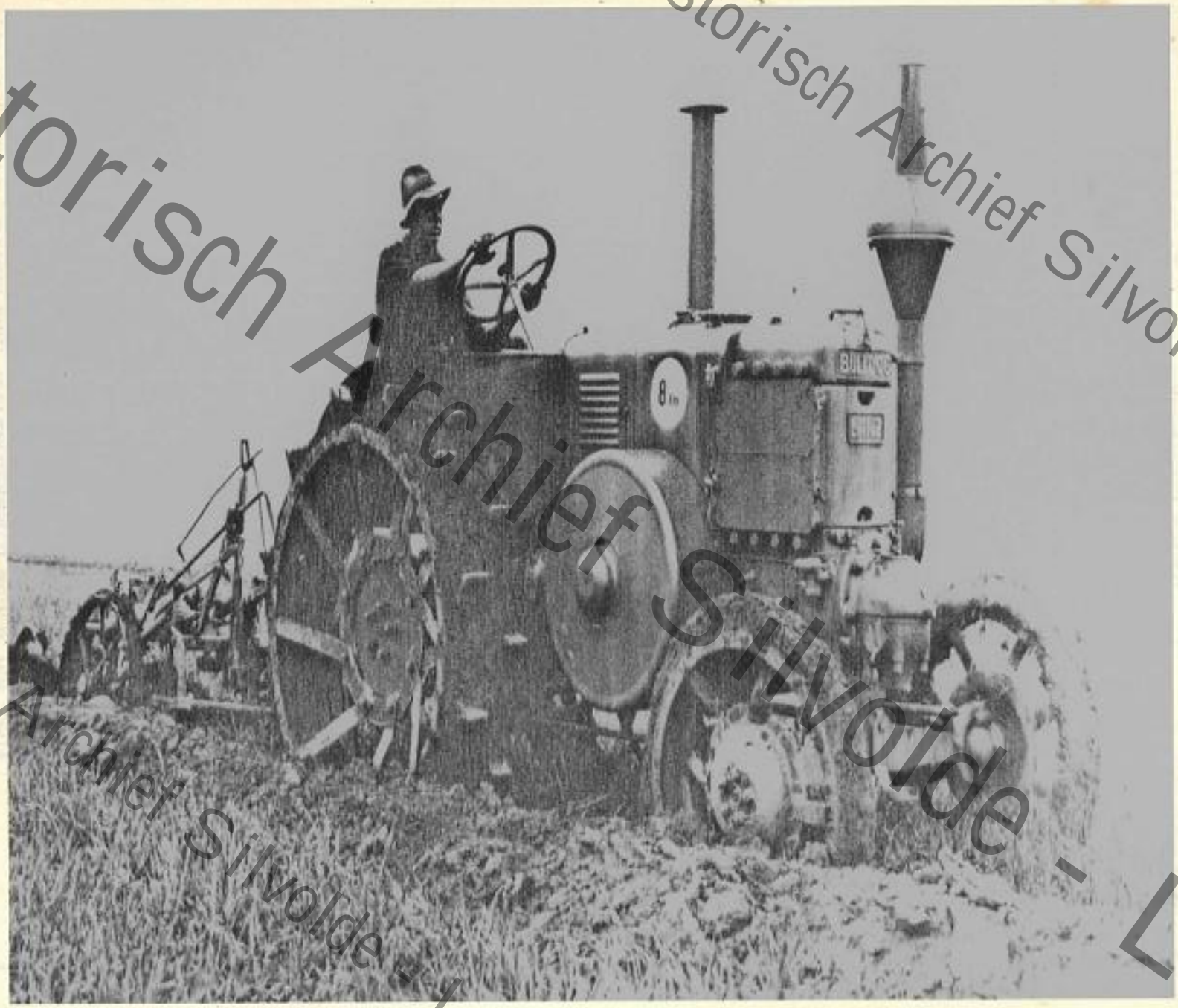

Historisch Archief Silvolde - Lanz
Historisch Archief Silvolde - Lanz
Historisch Archief Silvolde - Lanz
Historisch Archief Silvolde - Lanz

Best.-Nr.	Drahtwort	Bezeichnung	Stück-Nr.
22605	ukive	**Werkzeugkasten kompl.** mit 22606 bis 22635 .	D 2835 t 63 (D 2835 c 53)
22606	ukiwu	**Deckel zum Werkzeugkasten kompl.** mit 22614 bis 22625	D 2839 t 16 (D 2839 d 5)
22608	ukiyn	Gelenkband zur Befestigung des Werkzeugkastens am Radschutz links ab Schlepper Nr. 75512	D 637 f 32
22609	ukizó	Vorsteckstift ab Schlepper Nr. 75512 . .	D 520 f 21
22614	ukjar	Riegel mit eingenietetem Bolzen . . .	D 2883 f 9 / D 504 f 68
22615	ukjew	Riegel mit eingenietetem Bolzen . . .	D 2883 f 9 / D 504 f 69
22616	ukjiz	Halter	D 2883 f 3
22617	ukjof	Halter	D 2883 f 5
22618	ukjui	Halter	D 2883 f 6
22619	ukkao	Halter	D 2883 f 7
22620	ukkeu	Gelenkband an Werkzeugkasten angenietet .	D 637 f 5
22621	ukkix	Gelenkband, an Deckel zum Werkzeugkasten angenietet	D 637 f 30
22621a	ukkod	Gelenkband zu 22623	D 637 t 37
22622	ukkra	Zylinderstift zur Verbindung von 22620 mit 22621 22621a mit 22623	
22623	ukkug	Vorleger mit eingenietetem Auge . . .	
22625	ukkzi	Halbrundniet zur Befestigung von 22620, 22621, 22626 und 22627	6×13 DIN 660
22628	uklak	Vorreiber	D 624 f 9
22629	uklep	Bolzen zu 22628	
22630	uklit	Sechskantmutter zu 22629	
22635	ukloz	**Einlage zum Werkzeugkasten 22605 kompl.** mit 22636 bis 22639	D 2838 d 4
22636	ukluc	Handgriff mit Gelenkband	D 538 f 22 / D 2883 f 4
22637	uklyd	Riegel mit eingenietetem Bolzen . . .	D 2883 f 10 / D 504 f 71
22638	ukmaj	Riegel mit eingenietetem Bolzen . . .	D 2883 f 9 / D 504 f 70
22639	ukmeo	Riegel mit eingenietetem Bolzen . . .	D 2883 f 8 / D 504 f 68

Historisch Archief Silvolde - Lanz

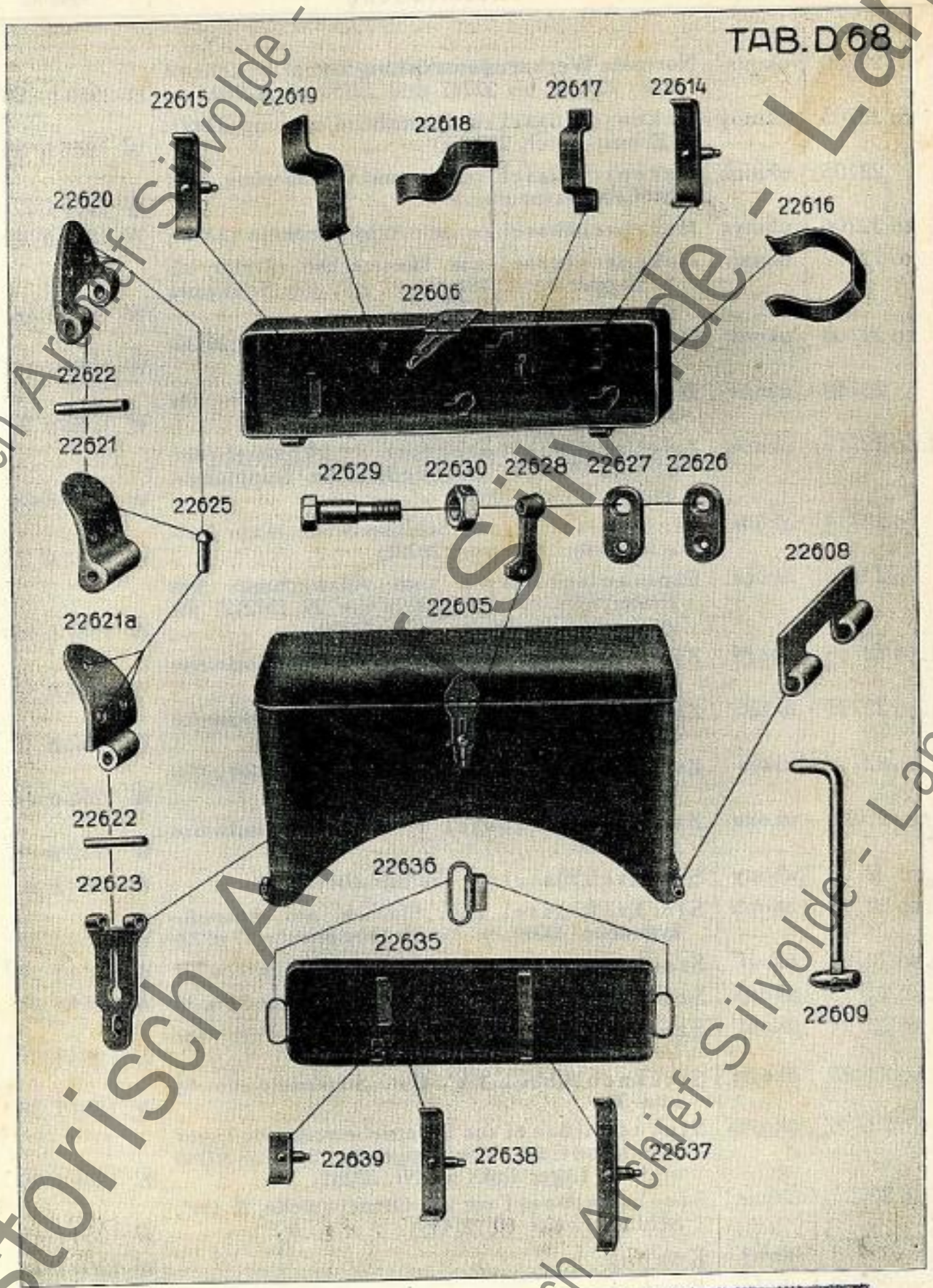

TH. TANGELDER
LOONDORSERIJ
Handel in Landbouw-Machines
SILVOLDE

	Best.-Nr.	Drahtwort	Bezeichnung	Stück-Nr.
	22700	ukmis	**Normale Werkzeugausrüstung kompl.** bestehend aus: 22705a bis 22747 und 22750 bis 22760 .	D 2950 t 288
xo	22705	ukmoy	Hakenschlüssel zur Bremsbandlagerung (21492) (Ersetzt durch 22705a)	W 1255 n 38
	22705a	ukmub	Hakenschlüssel zur Bremsbandlagerung und Stößelverschraubung	W 1255 f 27
xo	22706	ukmyc	Hakenschlüssel zu den Achsschenkeln (22021)	W 1255 n 40
xo	22707	uknap	Hakenschlüssel zur Hinterachse (21915) ab Schlepper Nr. 75181 bis . . . . . (ab Schlepper Nr. . . . . siehe 22752)	W 1255 f 25
xo	22708	uknev	Hakenschlüssel für Ventilatorwelle (20547, 20549)	W 1255 f 15
	22709	uknoe	Hakenschlüssel zur I. Getriebewelle (für rechtes Lager) ab Schlepper Nr. 80281 . .	W 1255 n 37
L o	22713	uknuh	Zweimaulschlüssel flach 5/8" Schlüsselweite 27 und 32 zum Nachstellen der Kupplungsbacken (20789, 20828)	W 1251 f 64
xo	22714	ukode	Einmaulschlüssel Schlüsselweite 11 zur Zwischenradschmierung (20225)	W 1251 n 9
xo	22715	ukoez	Einmaulschlüssel zum Auswechseln des Hinterrades 5/8" Schlüsselweite 27 (22212) für gummibereifte Räder siehe 22722 . . .	W 1251 f 114
Lxo	22716	ukogs	Zweimaulschlüssel R 1/8" 3/8", Schlüsselweite 14 und 17	W 1252 n 6
Lxo	22717	ukoic	Zweimaulschlüssel 1/2" 5/8" Schlüsselweite 22 und 27	W 1252 n 11
Lxo	22718	ukojo	Zweimaulschlüssel 3/4" 7/8", Schlüsselweite 32 und 36	W 1252 n 14
Lxo	22719	ukoka	Zweimaulschlüssel 1" 1 1/8", Schlüsselweite 41 und 46	W 1252 n 16
Lxo	22720	ukony	Steckschlüssel 3/8" (Schlüsselweite 17) . .	W 1254 f 22
Lxo	22721	ukoph	Steckschlüssel zum Flansch am Auspuffkrümmer (20009) 3/8" 1/2" (Schlüsselweite 17 u. 22)	W 1254 f 25
Lxo	22722	ukorf	Steckschlüssel 1/2" 5/8", Schlüsselweite 22 u. 27	W 1254 f 28
Lxo	22723	ukosp	Steckschlüssel 3/4" 7/8", Schlüsselweite 32 u. 36	W 1254 f 32
xo	22724	ukoul	Steckschlüssel 7/8", Schlüsselweite 36, für Ueberwurfmuttern am Kühler (20494) . .	W 1254 f 31
xo	22725	ukowt	Steckschlüssel 1 1/8" 1 1/4", Schlüsselweite 46 und 50	W 1254 f 38
xo	22726	ukoym	Steckschlüssel zur I. Getriebewelle (für Lager rechts und links ab Schlepper Nr. 75181 bis 80280 und für Lager links ab Nr. 80281) . . .	W 1259 f 99
xo	22727	ukpae	Steckschlüssel zur IV. Getriebewelle, R 1 1/8", Schlüsselweite 60 (21449)	W 1254 f 45
Lxo	22728	ukpej	Knebel	W 1264 f 2
Lxo	22729	ukpim	Knebel	W 1264 f 4
xo	22730	ukpni	Steckschlüssel, Schlüsselweite 24, für Zündbolzenverschraubung der Zündkerze 27230a ab Schlepper Nr. 79666 bis	W 1254 f 26

Historisch Archief Silvolde - Lanz

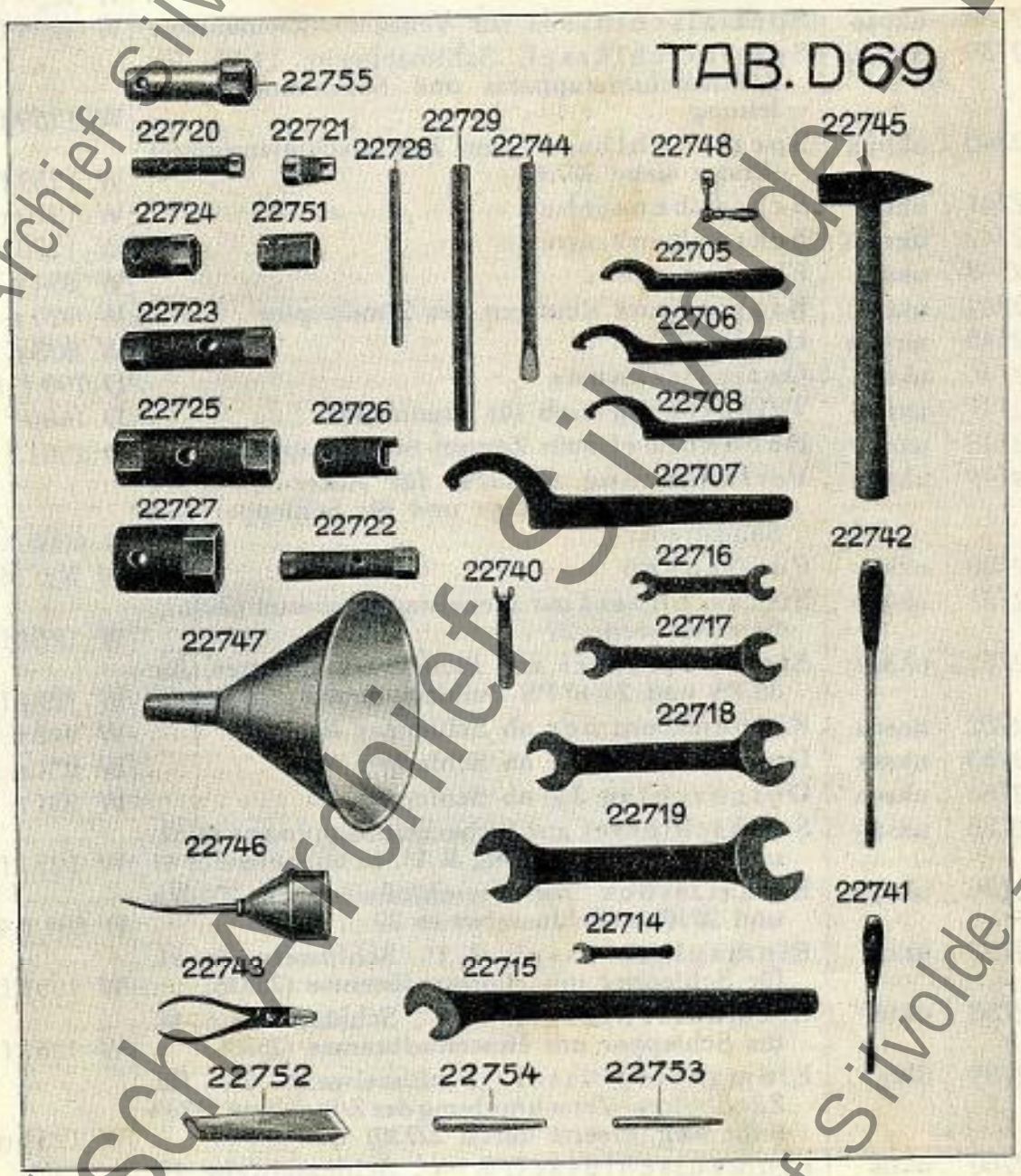

Historisch Archief Sittvolde - Lanz

	Best.-Nr.	Drahtwort	Bezeichnung	Stück-Nr.
	22731	ukpot	Steckschlüssel für Vorderräder mit Luftbereifung, Schlüsselweite 19 (nur bis Schlepper Nr. 81682)	W 1254 f 56
	22738	ukpsa	Spezialschlüssel zur Ventilator-Riemenrolle	W 1259 f 195
Lxo	22739	ukpuw	Spezialschlüssel, Schlüsselweite 14/19, für Zentralschmierapparat und Schmieröl-Zusatzleitung	W 1259 f 192
	22740	ukpyx	Spezialschlüssel zum Zentralschmierapparat (Ersatz siehe 22739)	W 1259 f 190
Lxo	22741	ukrah	Schraubenzieher	W 1270 n 5
Lxo	22742	ukrem	Schraubenzieher	W 1270 n 9
xo	22743	ukrhi	Flachzange	W 854 n 5
Lxo	22744	ukrip	Kratzer zum Reinigen des Zündkopfes	W 920 n 10
Lxo	22745	ukrow	Hammer	W 803 n 6
Lxo	22746	ukruz	Oelspritzkanne	D 799 f 11
Lxo	22747	ukrya	Trichter mit Sieb für Brennstoff	D 1690 f 2
Lxo	22748	uksai	Handkurbel zum Zentral-Schmierapparat	D 2901 f 73
	22749	uksen	Verlängerung zu 22748 für Acker-Schlepper mit elektr. Lichtanlage und für Schlepper mit Sandstreuer	D 1605 f 63
xo	22750	uksir	Putzlappen	W Nr. 93356
Lxo	22751	uksko	Steckschlüssel zur Pleuelstangenmutter (20363), Schlüsselweite 27	W 1254 f 103
	22751 a	uksox	Steckschlüssel zur Pleuelstangenmutter, für 38 PS und 24/40 PS Bulldog, Schlüsselweite 27	W 1254 f 59
xo	22752	uksru	Rippenstemmer ab Schlepper Nr.	W 942 f 4
Lxo	22753	uksse	Durchschlag 2 ⌀ ab Schlepper Nr.	W 931 n 3
Lxo	22754	uksua	Durchschlag 3 ⌀ ab Schlepper Nr.	W 931 n 4
Lxo	22755	uksxy	Steckschlüssel zur Sicherheitskupplung (20851) und Zündkerze (27230), R 1″, Schlüsselweite 41	W 1254 f 115
xo	22756	uksyb	Einsatzstück zur Verschlußschraube 20102a und 20102b, Schlüsselweite 27	D 501 f 106
xo	22757	uktaa	Einmaulschlüssel, R 1″, Schlüsselweite 41, für Schlepper mit Hinterradbremse (25335)	W 1251 f 67
xo	22758	uktef	Einmaulschlüssel, R 1″, Schlüsselweite 46, für Schlepper mit Hinterradbremse (25336)	W 1251 f 69
Lxo	22759	uktgy	Einmaulschlüssel, Schlüsselweite 24, für Zündbolzen-Verschraubung der Zündkerze 27230 (fällt weg, ersetzt durch 22730)	W 1251 n 14
Lxo	22760	uktii	Einmaulschlüssel, R ⅜″, Schlüsselweite 19, für Frischöl-Zusatzleitung (21207)	W 1251 n 12
	22761	uktne	Haken zum Ausziehen der Blitzgreifer	D 581 f 7
	22762	uktoo	**Werkzeug**, Satz kompl. für Luftbereifung, bestehend aus: 22763 bis 22767	D 2950 t 379
	22763	uktus	Wagenheber (4 to Trägfähigkeit) mit Schlüssel und Griff	D 2899 f 52
	22764	uktyt	Luftpumpe mit Manometer, Schlauch und Nippel für Luftbereifung	D 2899/29
	22765	uktzu	Luftdruckprüfer für Luftbereifung	D 2899/30
	22766	ukuat	Verlängerung zu 22765	D 2899/31
	22767	ukuba	Montierhebel zur Luftbereifung	D 2899/28
	22768	ukudd	Schlauch (700 bis 750 lg.) mit Nippel z. Luftpumpe	D 2899/53

Historisch Archief Silvolde - Lanz

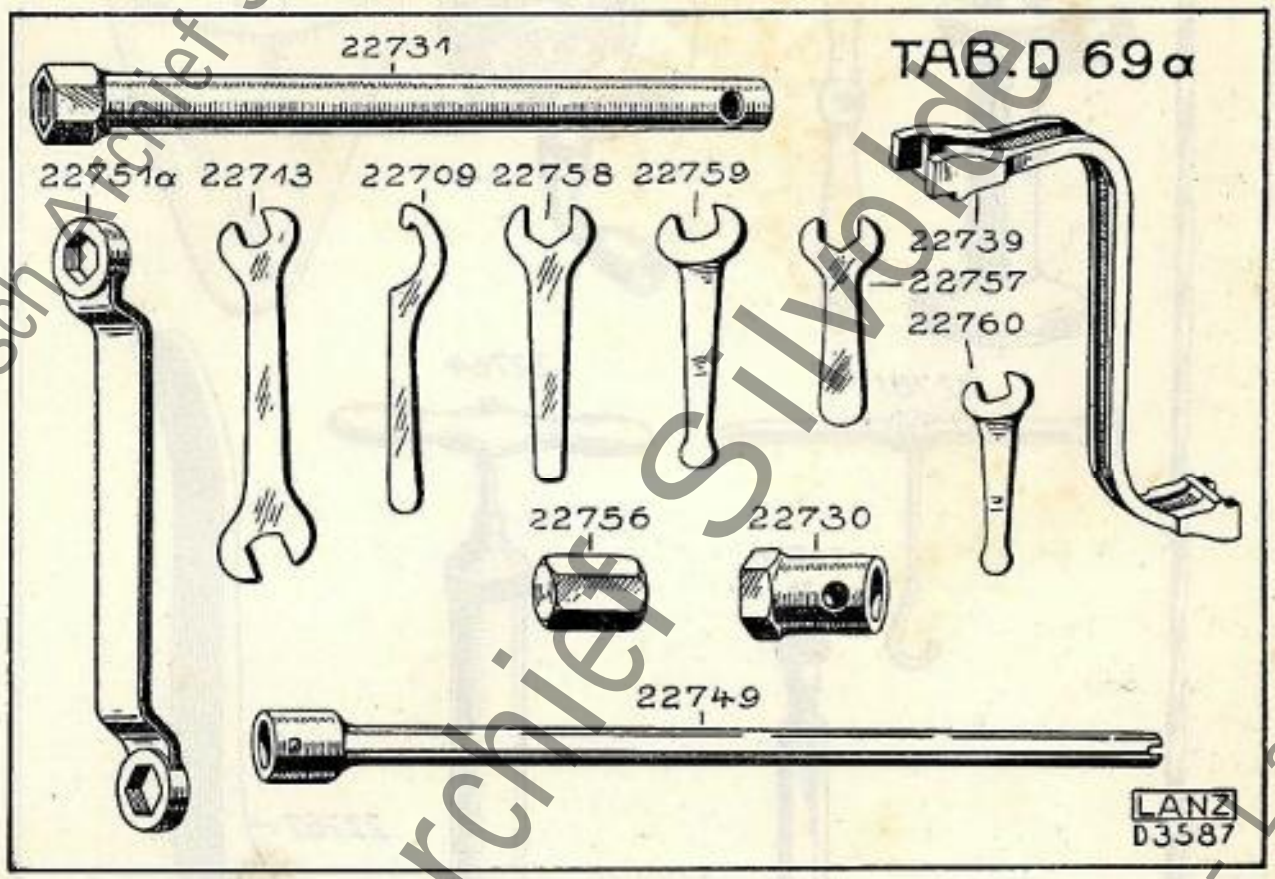

Historisch Archief Silvolde - Lanz

TAB. D 69b

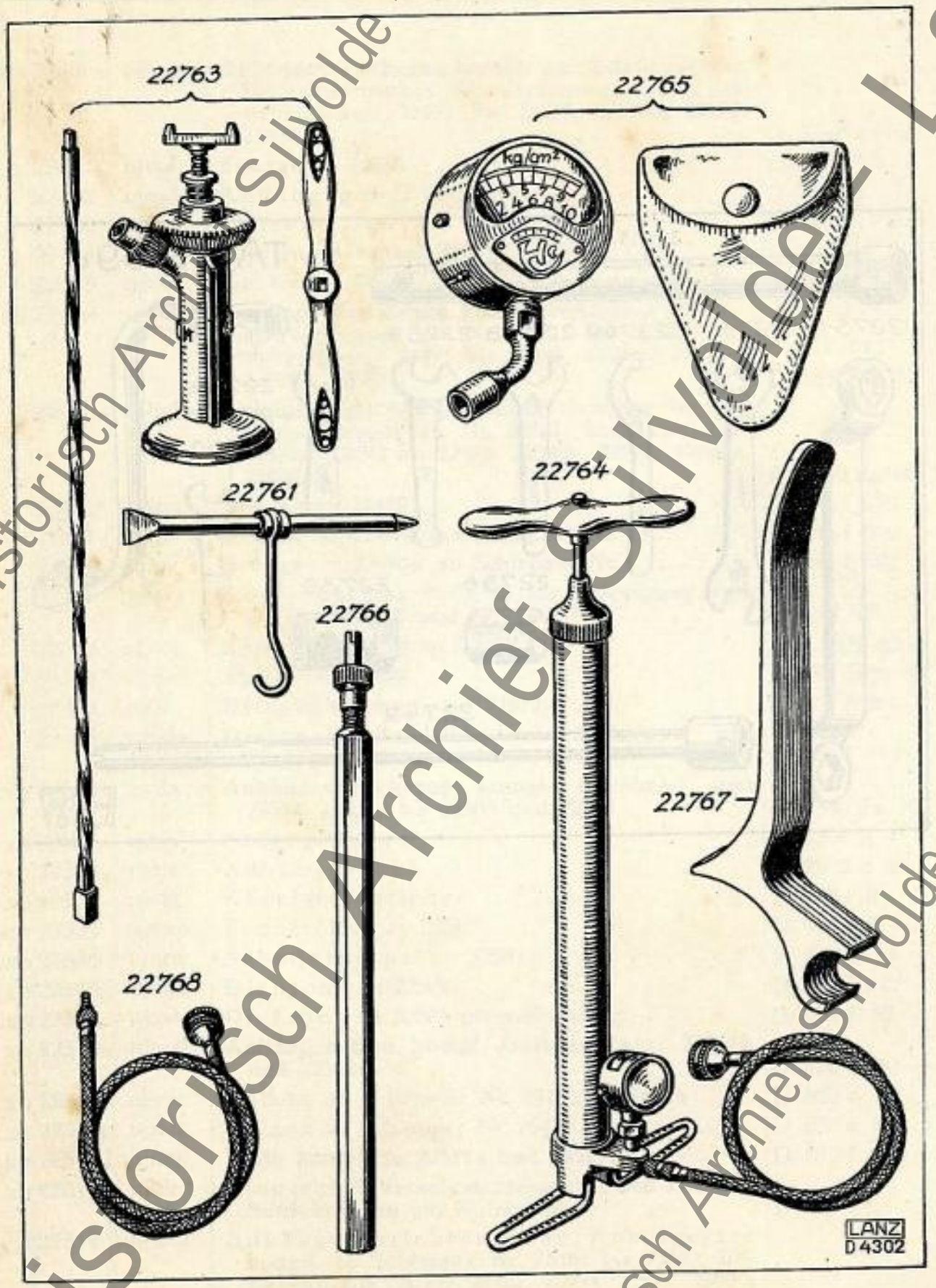

Historisch Archief Silvolde - Lanz

De beste verzekering tegen schade

welke kan ontstaan door gebrek aan tijd of arbeidskrachten is de aanschatting van een 15 30 P.K.

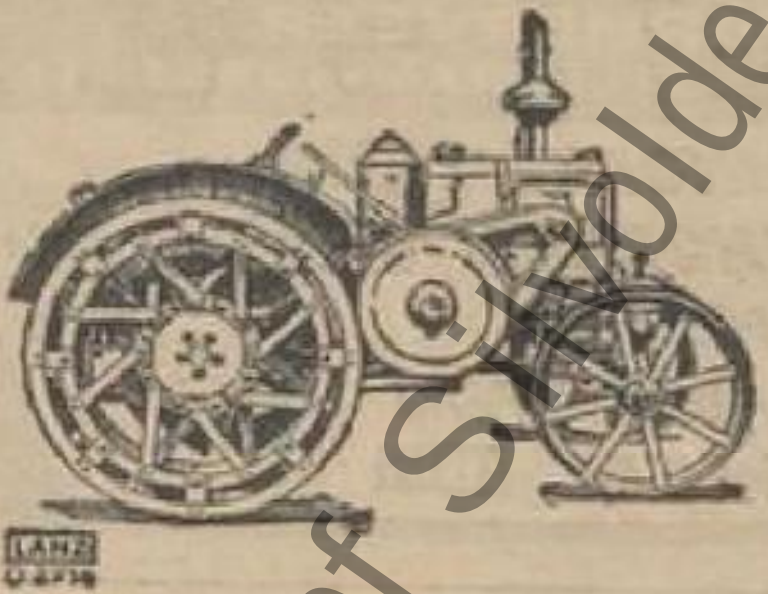

LANZ-Bulldog Tractor

onverwoestbaar sterk bij den arbeid
eenvoudig in bediening
ongekende spaarzaamheid in gebruik, lange levensduur
robust gebouwd voor de meest verschillende doeleinden
weldoordachte constructie door jarenlange ervaring in het tractor-bedrijf
verzameld uit vijf werelddeelen
de volmaaktste, eenvoudigste, bedrijfzekerste en onderhoud goedkoopste tractor.

Laat U inlichten voor U een tractor koopt!

LANZ LANDBOUWWERKTUIGEN

56 Bachmanstraat 's Gravenhage Telefoon 10066.

Historisch Archief Sliedrecht - Lanz
Historisch Archief Sliedrecht - Lanz
Historisch Archief Sliedrecht - Lanz

	Best.-Nr.	Drahtwort	Bezeichnung	Stück-Nr.
xo	22770	ukuey	**Fettpresse kompl.** bestehend aus: 22771 bis 22775, 22783, 22784 und 22789	N 799/61
xo	22771	ukuhu	Gehäuse	N 799/63
xo	22772	ukuib	Gehäusedeckel geschlossen	N 799/65
Lxo	22773	ukulp	Lederscheibe	N 799/105
xo	22774	ukunx	Gehäusedeckel offen	N 799/67
xo	22775	ukuch	**Kolben kompl.** bestehend aus: 22776 bis 22782 .	N 799/114
xo	22776	ukure	Kolbenrohr	N 799/73
xo	22777	ukuso	Scheibe , ...	N 799/69
Lxo	22778	ukuws	Lederkolben	N 799/71
xo	22779	ukuxi	Scheibe	N 799/87
xo	22780	ukuyl	Gelochte Scheibe	N 799/106
xo	22781	ukval	Sechskantmutter	N 799/83
xo	22782	ukver	Anschlußschraube	N 799/79
xo	22783	ukviu	Schraubenfeder	N 799/89
xo	22784	ukvli	**Kolbenrohrverlängerung kompl.** bestehend aus: 22785 bis 22788	N 799/112
xo	22785	ukvoa	Kolbenrohrverlängerung	N 799/75
Lxo	22786	ukvud	Mundstück	N 799/77
Lxo	22787	ukvye	Dichtungsring	N 799/101
Lxo	22788	ukwax	Anschlußschraube	N 799/81
Lxo	22789	ukwec	Verschlußdeckel	N 799/107

Historisch Archief Silvolde - Lanz

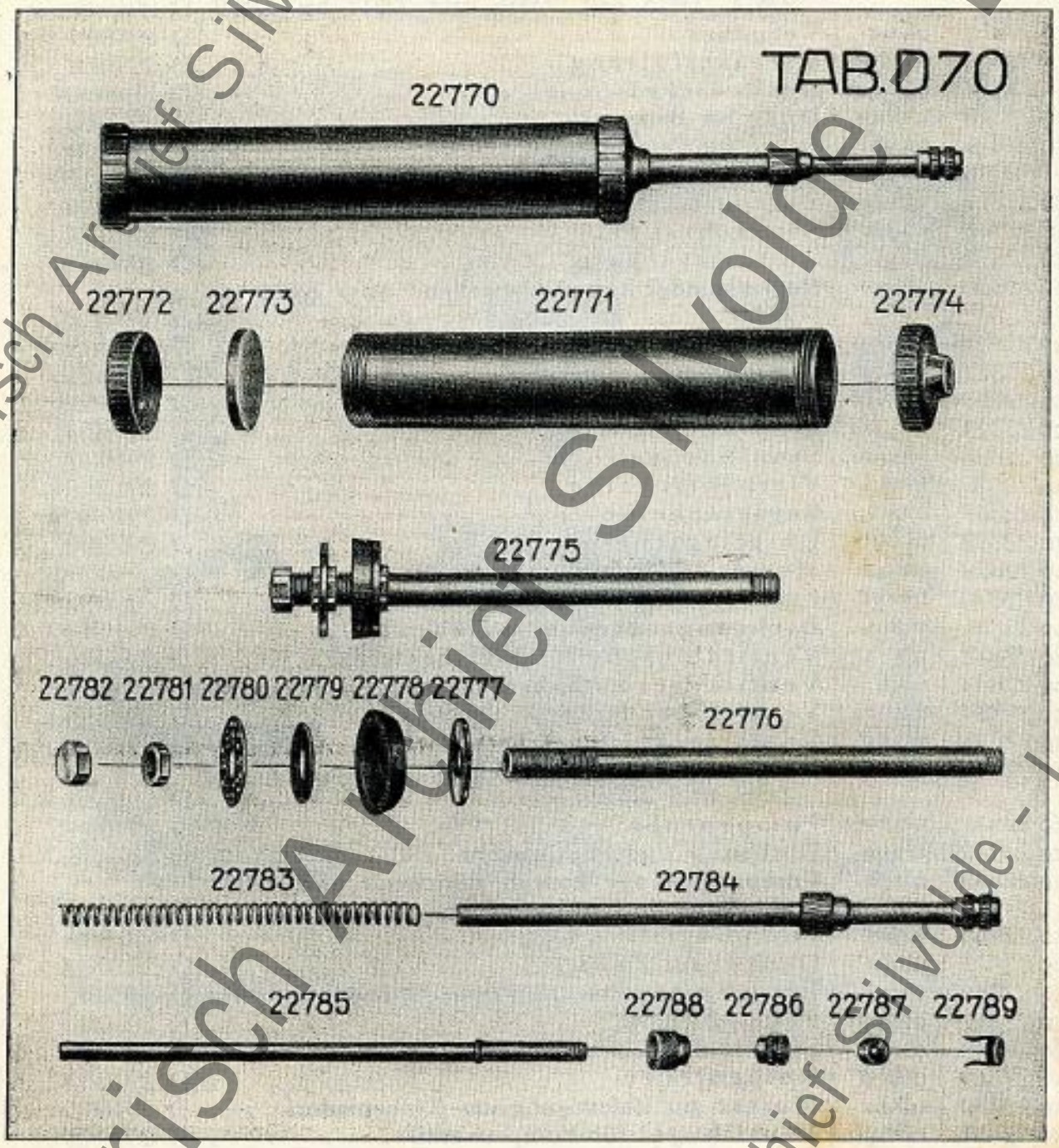

Historisch Archief Sivolde - Lanz

	Best.-Nr.	Drahtwort	Bezeichnung	Stück-Nr.
Lxo	22810	ukwif	**Heizlampe kompl.**, Modell 33	D 2811 f 2
Lxo	22811	ukwol	**Brennerteil kompl.**, bestehend aus: 22812 bis 22814, 22815 bzw. 22816 und 22817 bis 22820	D 2910/80
xo	22812	ukwri	Vergaser	D 2910/81
Lxo	22813	ukwuo	Vergaserfüllung	D 2910/82
xo	22814	ukwyp	Drahtwickel	D 2910/104
Lxo	22815	ukyab	Düse für Benzin	D 2910/83
Lxo	22816	ukybi	Düse für Petroleum	D 2910/84
	22816a	ukyce	Düse für Gemisch	D 2910/150
xo	22817	ukyeg	Verschlußschraube	D 2910/98
xo	22818	ukyfs	Senkschraube	D 2910/24
xo	22819	ukyly	Anwärmeschale	D 2910/42
Lxo	22820	ukynf	**Reglerspindel kompl.**, bestehend aus: 22821 bis 22829	D 2910/102
xo	22821	ukyop	Spindel	D 2910/19
xo	22822	ukypo	Einlegring	D 2910/21
Lxo	22823	ukyrm	Stopfbüchsenpackung	D 2910/22
xo	22824	ukywa	Stopfbüchsenring	D 2910/54
xo	22825	ukzam	Stopfbüchse	D 2910/47
xo	22826	ukzes	Vierkantscheibe	D 2910/101
xo	22827	ukziv	Reglerscheibe	D 2910/100
xo	22828	ukzob	Unterlagscheibe	D 2910/99
xo	22829	ukzue	Mutter zur Befestigung von 22827	D 2910/20
Lxo	22830	ukzyf	Füllverschraubung mit Sicherheitsventil	D 2910/97
Lxo	22831	ulaas	Dichtungsscheibe zu 22810, 22830	D 2910/18
Lxo	22832	ulgex	Ventildichtung für Sicherheitsventil	D 2910/96
Lxo	22833	ulafi	Ventilkegel für Sicherheitsventil	D 2910/95
Lxo	22834	ulaht	Ventilfeder für Sicherheitsventil	D 2910/94
Lxo	22835	ulaky	Ventildeckel für Sicherheitsventil	D 2910/93
Lxo	22840	ulalo	**Luftpumpe kompl.**, bestehend aus: 22841 bis 22854 und 22832	D 2910/92
xo	22841	ulame	Pumpenrohr	D 2910/91
Lxo	22842	ulaog	Dichtung zum Pumpenrohr	D 2910/15
Lxo	22843	ulapf	**Pumpengestänge kompl.**, bestehend aus: 22844 bis 22850	D 2910/62
xo	22844	ulard	Pumpengriff	D 2910/16
xo	22845	ulatu	Deckel zur Pumpe	D 2910/53
xo	22846	ulayk	Pumpenstange	D 2910/12
xo	22847	ulbay	Feder zu 22846	D 2910/4
xo	22848	ulbdi	Scheibe zu 22846	D 2910/13
Lxo	22849	ulbed	Kolbenleder	D 2910/14
xo	22850	ulbfo	Mutter zur Befestigung des Kolbenlederes	D 2910/39
Lxo	22851	ulbig	Ventilkegel für Pumpenventil	D 2910/89
Lxo	22852	ulbke	Ventilfeder für Pumpenventil	D 2910/88
xo	22853	ulbom	Ventildeckel für Pumpenventil	D 2910/87
Lxo	22854	ulbsu	Ventilkork für Pumpenventil	D 2910/90
	22858	ulbta	Behälter	D 2910/73
xo	22859	ulbup	Holzgriff zur Heizlampe	D 2910/110
xo	22860	ulbyr	Windschutz	D 2910/58
Lxo	22861	ulcaf	Reinigungsnadel für Benzindüse	D 2910/107
Lxo	22862	ulcci	Reinigungsnadel für Petroleumdüse	D 2910/108
Lxo	22863	ulcek	Trichter zur Heizlampe	D 1690 f 5
	22865	ulcin	Steckschlüssel zu Düse der Heizlampe	D 2910 f 37

Historisch Archief Silvolde - Lanz

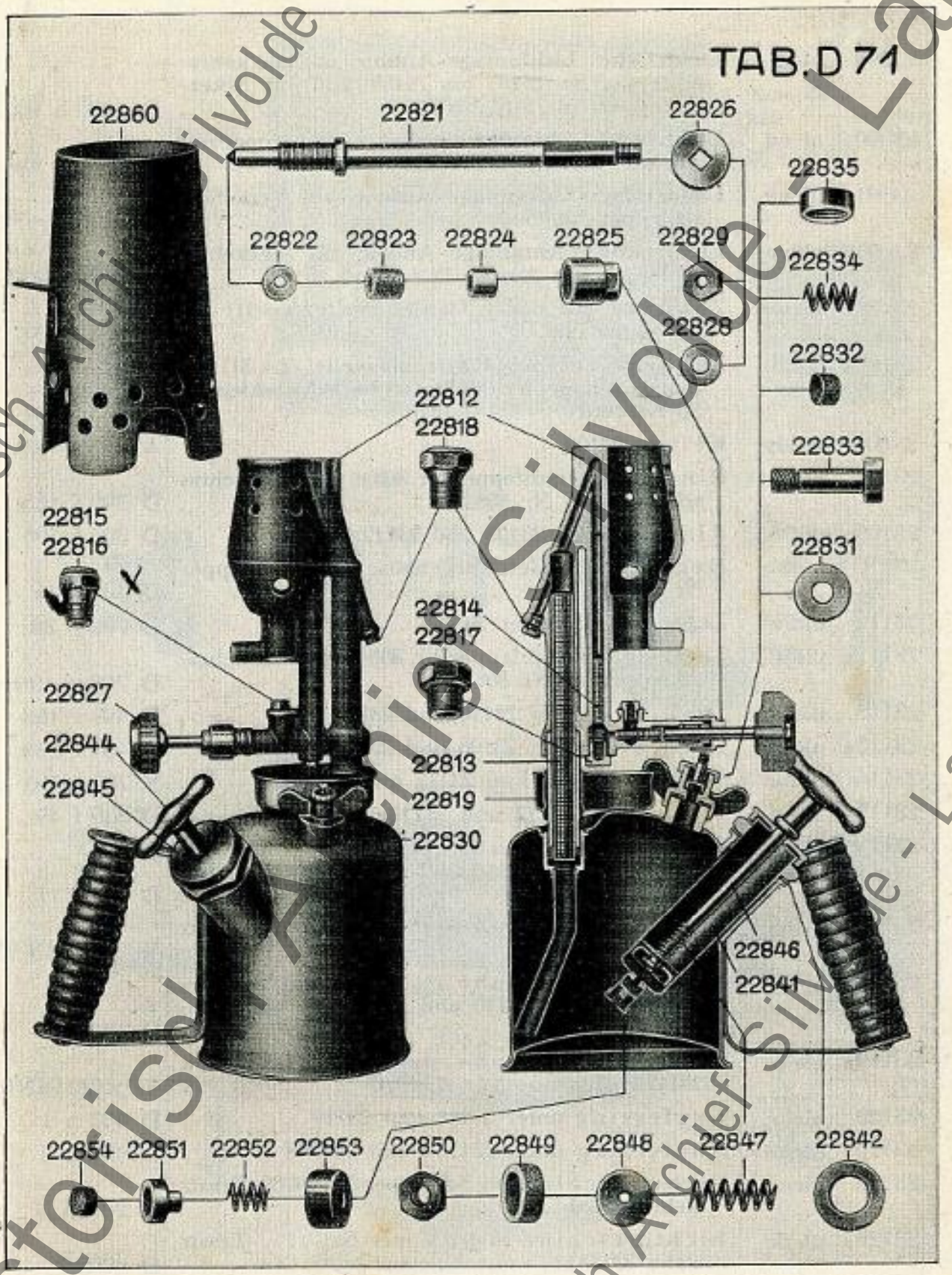

Historisch Archief Silvolde - Lanz

Best.-Nr.	Drahtwort	Bezeichnung	Stück-Nr.
23090	ulcja	**Elektrische Lichtanlage-Anbau** ab Verkehrsschlepper Nr. 75181 bis 79459 und für Ackerschlepper Nr. 75181 bis	D 3000 b 80
23090a	ulcou	**Elektrische Lichtanlage-Anbau** für Schlepper mit Muschelkotflügel ab Nr.	D 3000 s 336
23091	ulcux	**Elektrische Lichtanlage-Anbau** ab Verkehrsschlepper Nr. 79460	D 3000 b 172
23091a	ulcvo	**Elektrische Lichtanlage-Anbau** für Verkehrsschlepper mit Autokotflügeln ab Nr.	D 3000 s 335
23100	ulcwe	Zahnrad auf der I. Getriebewelle (z = 31) bis Schlepper Nr.	D 765 f 331
23100a	uldan	Zahnrad auf der I. Getriebewelle (z = 31) ab Ackerschlepper Nr. 80849 und Verkehrsschlepper ab Nr. 80821	D 765 f 387
23101	ulddy	Keil zu 23100	A 8×7×50 DIN 496
23108	uldet	Ring ab Ackerschlepper Nr. 80849 und Verkehrsschlepper ab Nr. 80821	D 349 f 155
23109	uldfe	Ring zwischen 23108 und 23112a	D 304 f 105
23110	uldho	Deckel am Getriebegehäuse bis Schlepper Nr.	D 434 f 46
23112	uldiw	**Lager** bis Schlepper Nr.	D 708 c 88
23112a	uldji	**Lager** ab Ackerschlepper Nr. 80849 und Verkehrsschlepper ab Nr. 80821	D 708 c 120
23115	uldku	Dichtung unter 23110 und 23112 . . .	D 491 f 193
23115a	uldma	Dichtung unter 23108 und 23112a . . .	D 491 f 235
23116	uldoc	Schmiernippel zu 23112 und 23112a . .	N 791 n 10
23117	ulduf	Filzring in 23112 und 23112a	D 339 f 49
23118	uldyg	Sechskantschraube ($^1/_2$"×105 lang) zur Befestigung von 23110 und 23112 am Getriebegehäuse	D 42 f 117
23118a	uleaz	Sechskantschraube zur Befestigung von 23112a	$^5/_8$"×95 DIN 932
23119	uleha	Sechskantschraube ($^1/_2$"×130 lang) zur Befestigung von 23110 und 23112 am Getriebegehäuse	D 42 f 118
23119a	uleih	Sechskantschraube zur Befestigung von 23112a	$^5/_8$"×120 DIN 932
23120	uleju	Kupferring unter 23118 und 23119 . . .	D 482 n 1
23120a	ulend	Kupferring unter 23118a und 23119a . .	D 482 n 2
23125	uleon	Lichtmaschine bis Schlepper Nr. 79789 (Ersatz siehe 23125b)	D 2892 f 4
23125a	ulerk	Lichtmaschine in Schlepper Nr. . . . . (Ersatz siehe 23125b)	D 2892/5
23125b	uleur	**Lichtmaschine** ab Schlepper Nr. 79790 . .	D 2892 f 6
23125c	ulevi	**Lichtmaschine** für 22/38 PS Ackerbulldog mit Zapfwelle	D 2892 f 7

Historisch Archief Silvolde - Lanz

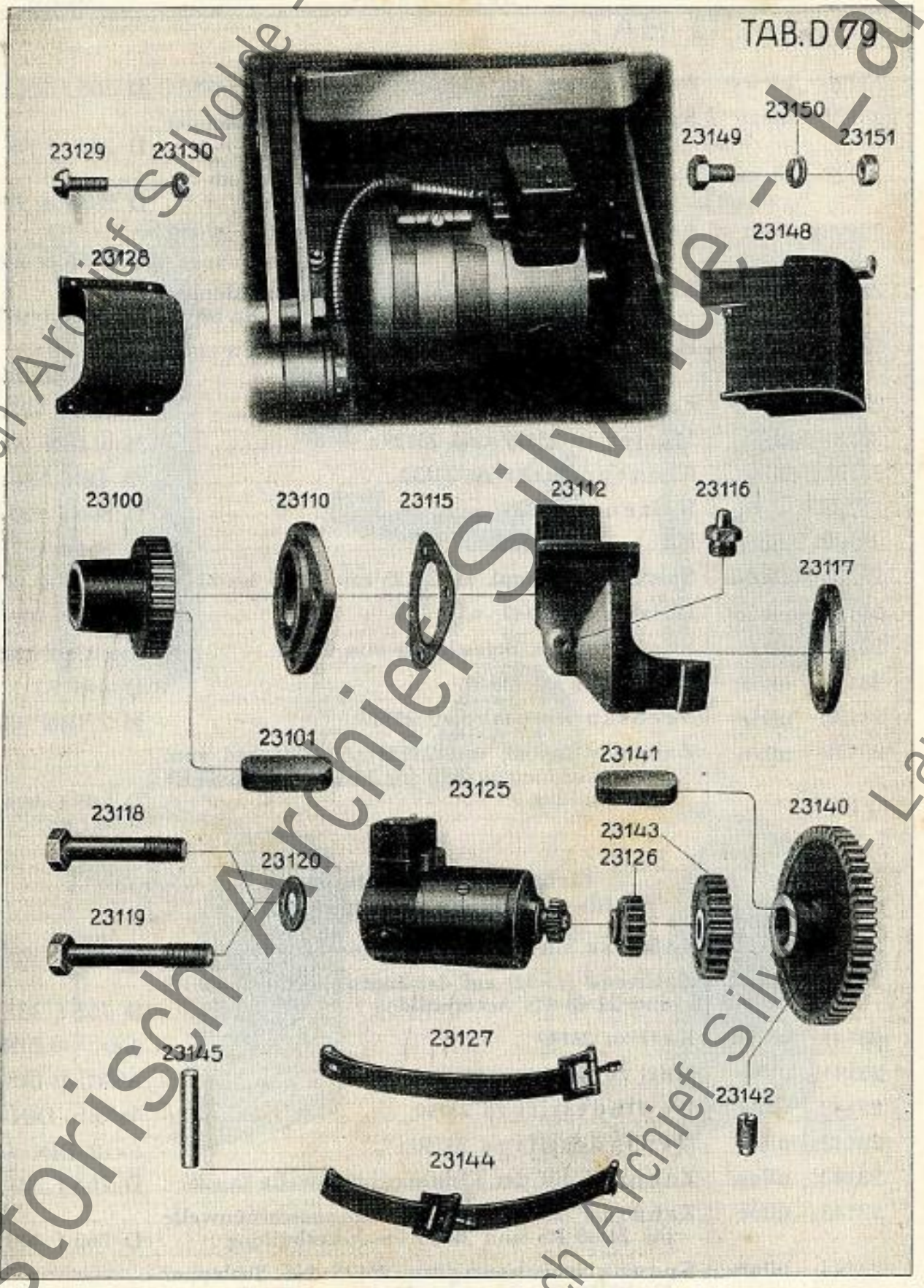

Historisch Archief Silvolde - Lanz

Best.-Nr.	Drahtwort	Bezeichnung	Stück-Nr.
23126	ulewy	Zahnrad auf der Lichtmaschinenwelle (z=18) .	D 765 f 332
23127	ulexo	Spannvorrichtung zu 23125 ab Schlepper Nr. 75181 bis ..... (Ersatz siehe 23134) . .	D 2893 f 76
23128	uleys	Schutzkasten zu 23125 für Schlepper ab Nr. 75181 bis ..... (Ersetzt durch 23128a) . .	D 2855 d 219
23128a	ulezt	Schutzkasten zu 23125 für Schlepper ab Nr. ..... bis	D 2855 d 244
23128b	uljak	Schutzkasten zu 23125b ab Ackerschlepper Nr. 80849 und Verkehrsschlepper ab Nr. 80821	D 2855 d 277
23129	uljep	Halbrundschraube zu 23128, 23128a und 23128b	6×12 DIN 86
23130	uljit	Federring zu 23129	6,6 DIN 127
23131	uljoz	Mutter zu 23129 und 23129a	M 6 DIN 934
23131a	uljuc	Kronenmutter zu 23132	½ DIN 534
23132	uljyd	Bolzen zu 23139	D 506 f 120
23133	ulkaj	Büchse zu 23139	D 351 f 177
23134	ulkdu	**Spannband kompl.** zu 23125 mit 23135 bis 23138	D 1720 d 27
23135	ulkeo	Bolzen zu 23147	D 502 f 107
23136	ulkfa	Senkniet zur Befestigung von 23135 . . .	3×13 DIN 661
23137	ulkis	Schraube zu 23146	D 44 f 33
23138	ulkje	Sechskantmutter zu 23137	M 7 DIN 934
23139	ulkoy	Zahnrad (z=40) mit 23133 (Zwischenrad zum Lichtmaschinenantrieb) für 24/40 PS u. 22/38 PS Ackerbulldog	D 765 f 403 (D 765 f 402)
		Lichtmaschine-Anbauteile für Schlepper mit Zapfwelle.	
23140	ulkub	Zahnrad auf der Zapfwelle (z=52) . . .	D 765 d 320
23140a	ulkwi	Zahnrad (z=32) auf der Zapfwelle für 24/40 PS und 22/38 PS Ackerbulldog	D 765 f 401
23141	ulkyc	Keil zu 23140	A 8×7×40 DIN 496
23141a	ullap	Keil zu 23140a	A 8×7×25 DIN 496
23142	ullda	Gewindestift zu 23140	3/8"×16 DIN 416
23142a	ullev	Gewindestift zu 23140a	6×12 DIN 417
23143	ullnu	Zahnrad auf der Lichtmaschinenwelle (z=26) .	D 765 f 321
23143a	ulloe	Zahnrad (z=16) auf der Lichtmaschinenwelle für 24/40 PS und 22/38 PS Ackerbulldog . .	D 765 f 400
23144	ulluh	Spannvorrichtung zu 23125 bis Schlepper Nr. 80280 (Ersatz siehe 23146 und 23147) . .	D 2893 f 67
23145	ullwo	Zylinderstift zu 23144 (im Zapfwellengehäuse)	8×60 DIN 7

Historisch Archief Silvolde - Lanz

TAB. D 79a

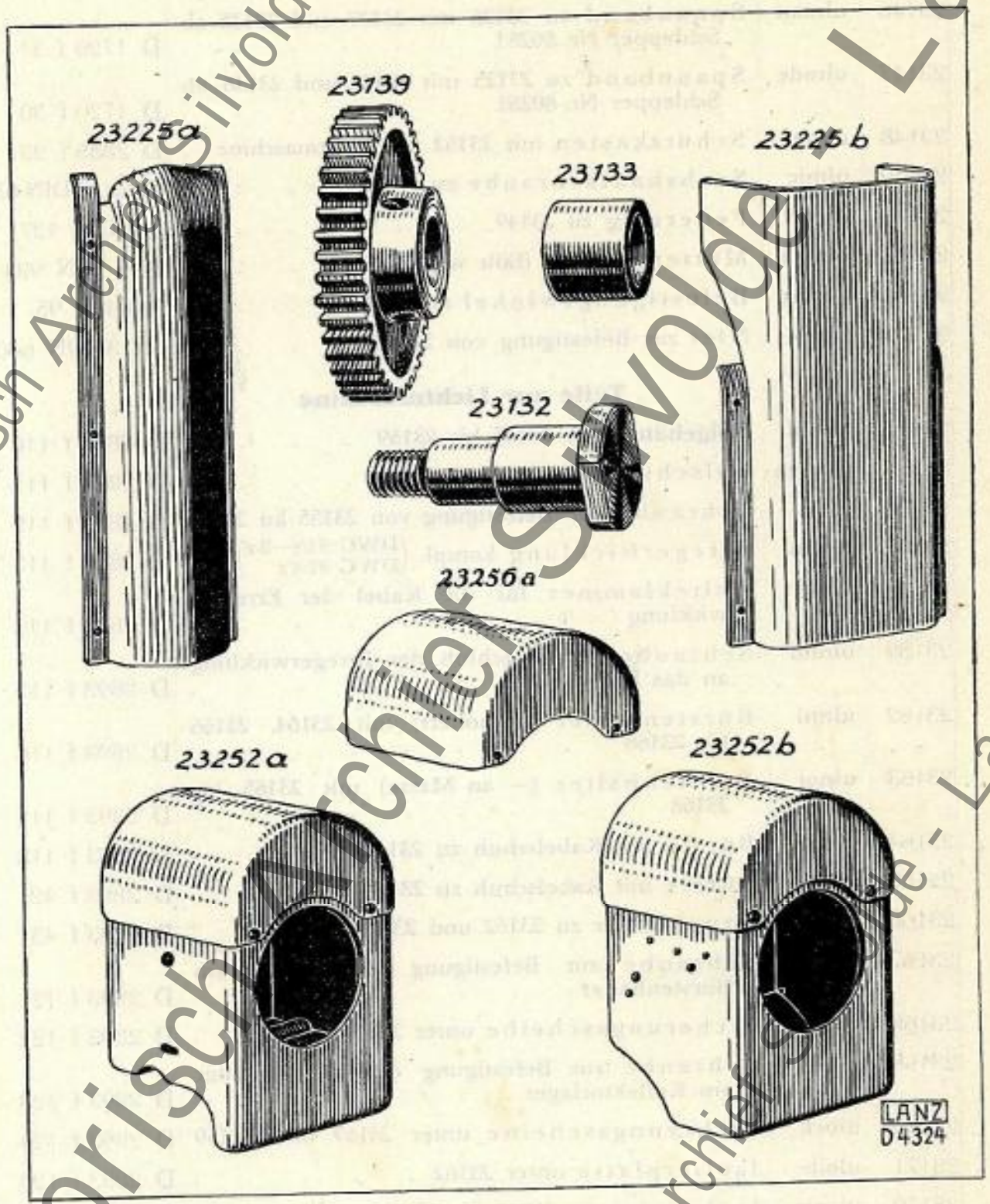

Historisch Archief Silvolde - Lanz

Best.-Nr.	Drahtwort	Bezeichnung	Stück-Nr.
23146	ulmau	Spannband zu 23125 mit 23137 und 23138 ab Schlepper Nr. 80281	D 1720 f 31
23147	ulmde	Spannband zu 23125 mit 23135 und 23136 ab Schlepper Nr. 80281	D 1720 f 30
23148	ulmez	Schutzkasten mit 23152 zur Lichtmaschine	D 2855 f 231
23149	ulmic	Sechskantschraube zu 23148	M 6×15 DIN 558
23150	ulmjo	Federring zu 23149	6,6 DIN 127
23151	ulmka	Mutter zu 23149 (fällt weg)	M 6 DIN 934
23152	ulmny	Befestigungswinkel an 23148	D 640 f 95
23153	ulmoi	Niet zur Befestigung von 23152	5×13 DIN 660
		Teile zur Lichtmaschine	
23154	ulmul	**Polgehäuse** mit 23155 bis 23159	D 2893 f 110
23155	ulmym	Polschuh	D 2893 f 111
23156	ulnae	Schraube zur Befestigung von 23155 an 23154	D 2893 f 112
23157	ulndo	Erregerwicklung kompl. (DWC 91/1—3z / DWC 91/4z)	D 2893 f 113
23158	ulnej	Halteklammer für die Kabel der Erregerwicklung	D 2893 f 114
23159	ulnim	Schraube zum Anschluß der Erregerwicklung an das Polgehäuse	D 2893 f 115
23162	ulnni	Bürstenhalter (— isoliert) mit 23164, 23166 bis 23168	D 2893 f 116
23163	ulnot	Bürstenhalter (— an Masse) mit 23165 bis 23168	D 2893 f 117
23164	ulnsa	Bürste mit Kabelschuh zu 23162	D 2893 f 118
23165	ulnuw	Bürste mit Kabelschuh zu 23163	D 2893 f 42
23166	ulnyx	Druckfeder zu 23162 und 23163	D 2893 f 43
23167	ulnzy	Schraube zur Befestigung der Bürste am Bürstenhalter	D 2893 f 121
23168	uloah	Sicherungsscheibe unter 23167	D 2893 f 122
23169	ulobo	Schraube zur Befestigung der Bürstenhalter am Kollektorlager	D 2893 f 123
23170	ulock	Sicherungsscheibe unter 23169 und 23159	D 2893 f 124
23171	ulods	Isolierplatte unter 23162	D 2893 f 125
23172	uloem	Isolierring zu 23169 für 23162	D 2893 f 126
23173	ulofy	Isolierscheibe zu 23169 für 23162	D 2893 f 127
23174	ulohi	Unterlegscheibe zu 23169 für 23162	D 2893 f 128
23176	uloip	**Anker** mit 23177	D 2893 f 129
23177	ulole	Kugellager zu 23176	D 2893 f 130

Historisch Archief Silvolde - Lanz

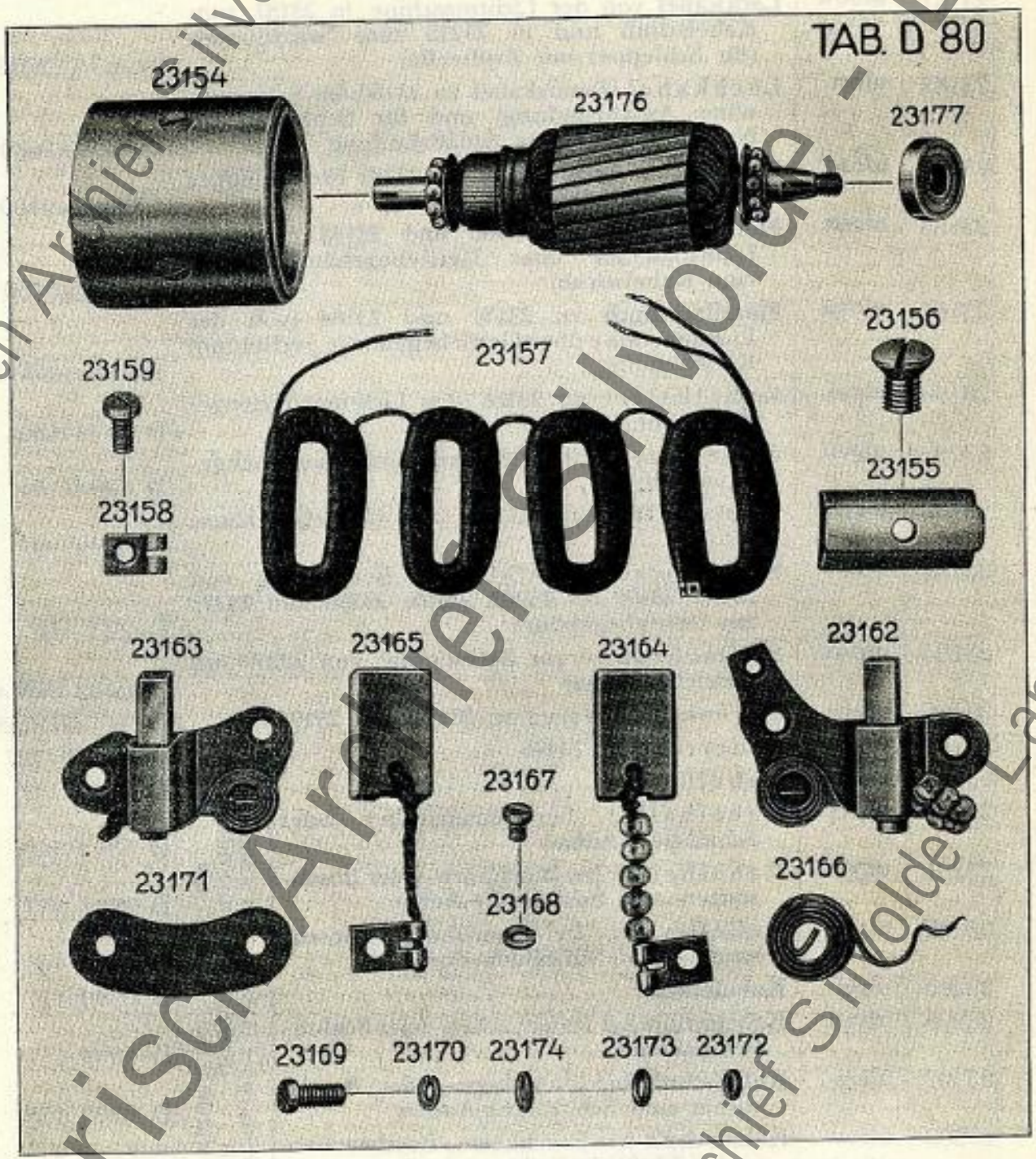

Historisch Archief Sinvolde - Lanz

Best.-Nr.	Drahtwort	Bezeichnung	Stück-Nr.
23180	ulomu	**Lackkabel** von der Lichtmaschine in 23186 zum Kabelschuh und in 23215 zum Schaltkasten .	6 mm²×2700 lg.
23181	uloow	**Lackkabel** von der Lichtmaschine in 23187 zum Kabelschuh und in 23215 zum Schaltkasten (für Schlepper mit Zapfwelle)	6 mm²×2200 lg.
23183	ulort	Lackkabel (Zusatzkabel zu 23180 für Schlepper ohne Anlaßzündung) und für Schlepper ab Nr. 78375 mit elektr. Anlaßzündung . . .	1,5 mm²×2680 lg.
23184	ulosd	Lackkabel (Zusatzkabel zu 23181 für Schlepper ohne Anlaßzündung)	1,5 mm²×2180 lg.
23186	ulouz	**Metallschlauch** zu 23180 und 23183 (von der Lichtmaschine über Getriebegehäuse rechts zum Kabelschuh)	13×11⌀×1150 lg.
23187	uloya	**Metallschlauch** zu 23181 und 23184 (von der Lichtmaschine über Getriebegehäuse rechts zum Kabelschuh)	13×11⌀×800 lg.
23190	ulpai	Kabelhalter zu 23186 (am Lichtmaschinengehäuse oben)	D 639 f 150
23191	ulpen	Kabelhalter zu 23186 (am Lichtmaschinengehäuse unten)	D 639 f 151
23193	ulpir	Kabelhalter zu 23186 (am Getriebegehäuse rechts)	D 639 f 99
23194	ulpko	Stiftschraube (3/8″×15) zur Befestigung von 23193, 23199 bis 23202, 23205, 23208 und 23216 am Getriebegehäuse	D 22 f 119
23194a	ulpox	Stiftschraube zur Befestigung von 23210 am Getriebegehäuse	3/8″×32 DIN 410
23196	ulpru	Sechskantmutter zu 23194 und 23194a .	B 3/8″ DIN 555
23197	ulpse	Federring zu 23196	10,5 DIN 127
23199	ulpua	Kabelhalter	D 639 f 147
23200	ulpxy	Kabelhalter bei Boschsucher oder Schlußlicht-Anbau	D 639 f 160
23201	ulpyb	Kabelhalter bei Boschhorn- oder Boschsucher- und Schlußlicht-Anbau .	D 639 f 154
23202	ulraa	Kabelhalter bei Boschhorn-, Boschsucher- und Schlußlicht-Anbau . .	D 639 f 161
23205	ulref	**Kabelschuh**	D 639 f 117
23206	ulroo	**Kabelschuh** bei Boschsucher- oder Schlußlicht-Anbau	D 639 f 157
23207	ulrus	**Kabelschuh** bei Boschhorn- oder Boschsucher und Schlußlicht-Anbau . .	D 639 f 158
23208	ulryt	**Kabelschuh** bei Boschhorn-, Boschsucher- und Schlußlicht-Anbau . . .	D 639 f 159
23210	ulsat	**Kabelschuh** (Bei Ersatzlieferung für Schlepper 75181 bis 77 . . . sind 2 Stiftschrauben 23194a beizufügen)	D 639 f 169
23215	ulsba	**Metallschlauch** zu 23180 und 23181 bzw. 23183 und 23184, sowie zu 23285, 23370, 23380, 23480, 23495, 23515 und 23540 (Vom Kabelschuh über Kurbelgehäuse rechts unter dem Radschutz zum Schaltkasten)	20/18⌀×1300 lg.

Am Kabelschuh für Schlepper 75181 bis . . . .

für Schlepper 75181 bis . . . (Ersetzt durch 23210)

Historisch Archief Sivorde - Lanz

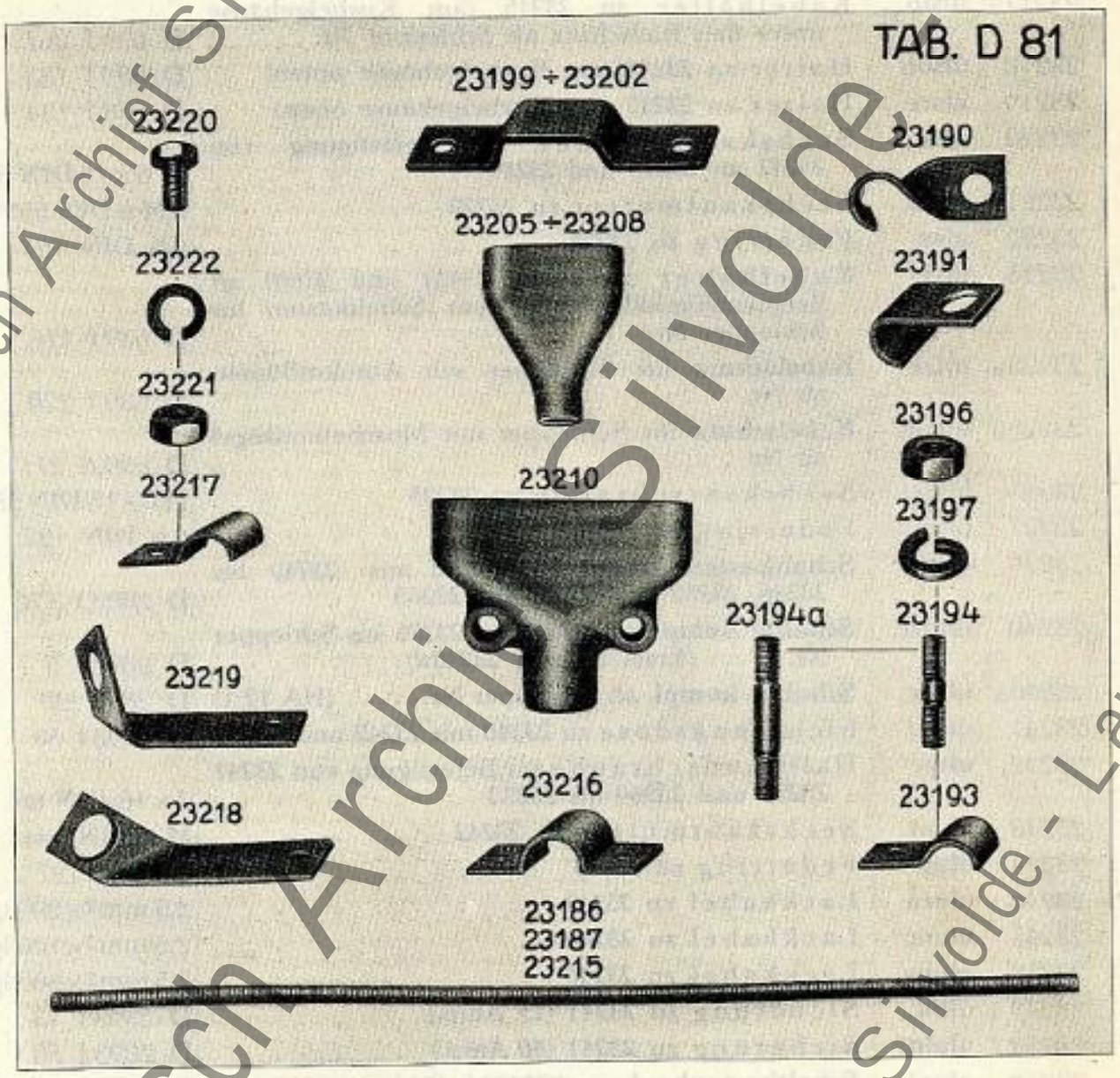

Historisch Archief Silvolde - Lanz

Best.-Nr.	Drahtwort	Bezeichnung	Stück-Nr.
23216	ulsey	Kabelhalter zu 23215 für Schlepper 75181 bis 77 . . (nach dem Kabelschuh) . . .	D 639 f 129
23217	ulshu	Kabelhalter zu 23215 (am Kurbelgehäuse unter dem Radschutz bis Schlepper Nr. . . . . .) .	D 639 f 128
23217a	ulsib	Kabelhalter zu 23215 (am Kurbelgehäuse unter den Radschutz ab Schlepper Nr. . . . . .)	D 639 f 267
23218	ulsoh	Halter zu 23217 (am Kurbelgehäuse unten) .	D 639 f 133
23219	ulsre	Halter zu 23217 (am Kurbelgehäuse oben) .	D 639 f 134
23220	ulsso	Sechskantschraube zur Befestigung von 23217 an 23218 und 23219	M 6×15 DIN 558
23221	ulsuk	Sechskantmutter zu 23220	BM 6 DIN 555
23222	ulsxi	Federring zu 23221	6,6 DIN 127
23225	ulsyl	Kabelhalter an 23215, 23431 und 23801 an Brennstoffbehälter vor dem Schaltkasten bis Schlepper Nr.	D 639 f 116
23225a	ultal	**Kabelschutz** für Schlepper mit Autokotflügeln ab Nr.	D 639 f 270
23225b	ultco	**Kabelschutz** für Schlepper mit Muschelkotflügel ab Nr.	D 639 d 271
23226	ulter	Sechskantschraube zu 23225 . . .	M 6×15 DIN 558
23227	ultiu	Federring zu 23226	6,6 DIN 127
23239	ultli	**Schaltkasten kompl.** bestehend aus: 23240 bis 23248, 23252 und 23256 bis 23263 . . .	D 2893 t 176
23240	ultmy	**Schalter kompl.** mit 23264 bis 23276 bis Schlepper Nr. . . . . (Ersetzt durch 23240a)	D 2893 f 5
23240a	ultoa	**Schalter kompl.** ab Schlepper Nr. . . . . (HA 12/1)	D 2893/220
23241	ultud	Sicherungsdose zu 23240 mit 23249 und 23250	D 2893 f 53
23242	ultye	Halbrundschraube zur Befestigung von 23241 23258 und 23260 an 23252	4×16 DIN 86
23243	uluax	Sechskantmutter zu 23242	M 4 DIN 934
23244	ulube	Federring zu 23243	4,3 DIN 127
23246	uluca	Lackkabel zu 23240	2,5 mm²×200 lg.
23247	uluec	Lackkabel zu 23240	2,5 mm²×100 lg.
23248	uluhy	Lackkabel zu 23240	1,5 mm²×200 lg.
23249	uluif	Sicherung zu 23241 (15 Amp.)	D 2893 f 13
23250	ululu	Sicherung zu 23241 (40 Amp.)	D 2893 f 58
23252	uluol	**Schaltkastenhaube** zu 23240 bis Schlepper Nr. . . .	D 1712 c 50
23252a	uluri	**Schaltkastenschutz** für Schlepper mit Autokotflügeln ab Nr.	D 2859 f 5
23252b	ulust	**Schaltkastenschutz** für Schlepper mit Muschelkotflügeln ab Nr.	D 2859 f 9
23253	ulutz	Sechskantschraube zur Befestigung von 23252 am Brennstoffbehälter	M 6×15 DIN 558
23254	uluyp	Federring zu 23253	6,6 DIN 127
23256	ulvag	Schaltkastendeckel zu 23252 . . .	D 1712 d 170
23256a	ulvel	Deckel zu 23252a und 23252b	D 2859 d 3
23258	ulvio	**Steckdose** an 23252	D 2893 f 6
23259	ulvuy	Stecker zu 23262	D 2893/175

Historisch Archief Sivolde - Lanz

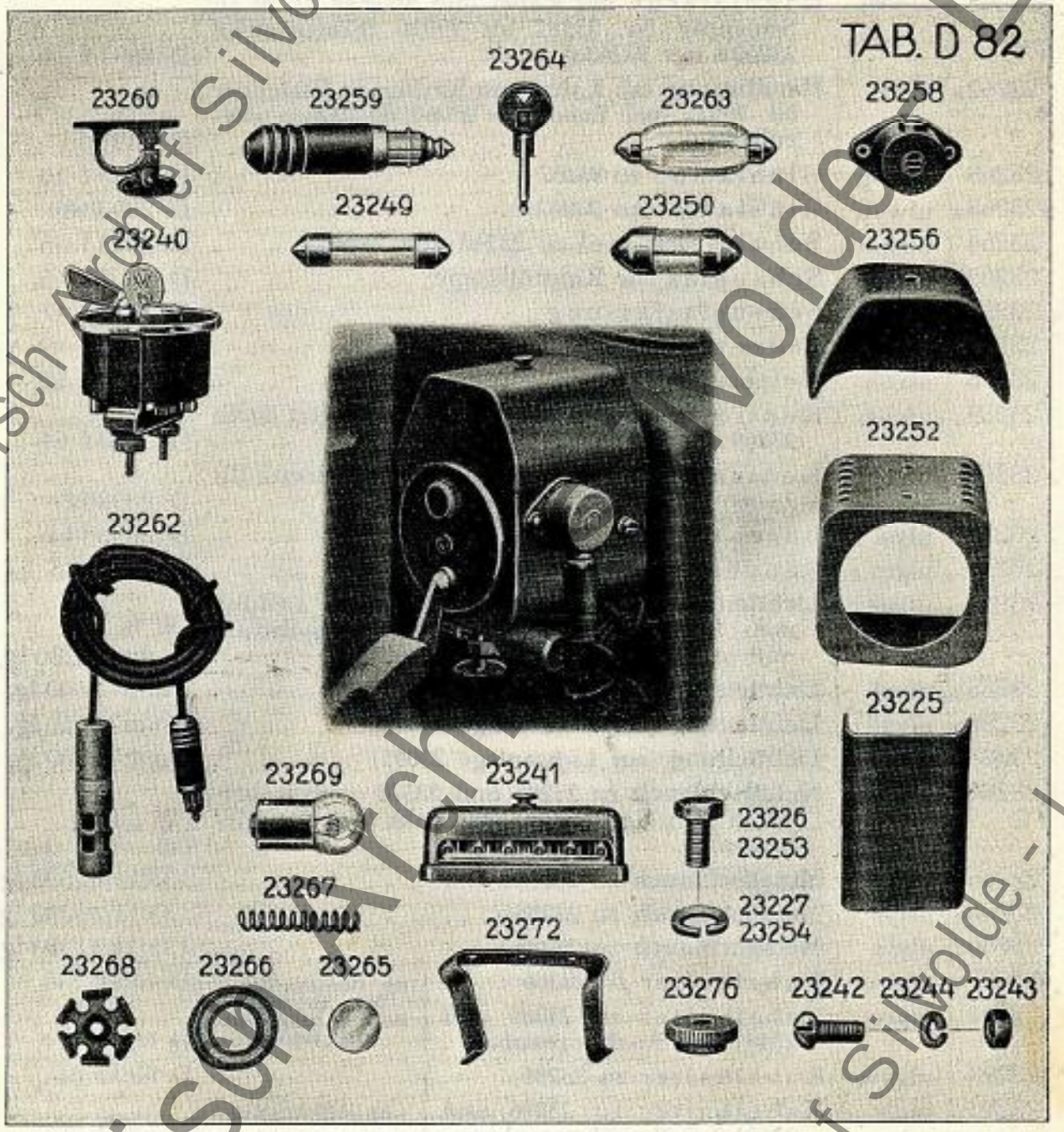

TH. TANGELDER
LOONDORSERIJ
Handel in Landbouw-Machines
SILVOLDE

Historisch Archief Silvolde - Lanz

Best.-Nr.	Drahtwort	Bezeichnung	Stück-Nr.
23260	ulwab	**Klemmhalter** an 23252	D 2893 f 7
23262	ulweg	Handlaterne mit Kabel und Stecker 23259 ab Schlepper Nr. 75181 bis 79926 (Ersatz siehe 23262a mit 23263a)	D 2891 f 10
23262a	ulwij	**Handlaterne** mit Kabel und Stecker ab Schlepper Nr. 79927 (bei Ersatz für 23262 ist 23263a mitzuliefern)	D 2891/19
23263	ulwop	Glühlampe zu 23262	D 2893 f 10
23263a	ulwyu	Glühlampe zu 23262a	D 2893/189
23264	ulxam	Schaltschlüssel zu 23240 und 23240a	D 2893 f 35
23265	ulxbu	Schauglas zur Kontrollampe	D 2893 f 46
23266	ulxes	Schauglasfassung	D 2893 f 47
23267	ulxiv	Feder zu 23269	D 2893 f 49
23268	ulxob	Tellerscheibe	D 2893 f 50
23269	ulxpa	Kontrollampe (6 Volt) zu 23240 (Ersetzt durch 23269a)	D 2893 f 61
23269a	ulxry	Kontrollampe (12 Volt) zu 23240a (Ersatz für 23269)	D 2893/221
23272	ulxsi	Bügel zu 23240	D 2893/144
23276	ulxto	Rändelmutter zu 23272	D 2893/145
23285	ulxue	**Lichtleitung** (zur Lichtanlage 23090) + Leitung vom Schaltkasten in 23215 zum Kabelschuh und in 23286 zur Batterie	W 84265 / 6 mm² 3250 lg.
23285a	ulxyf	**Lichtleitung** (zur Lichtanlage 23091)	6 mm² 3100 lg.
23285b	ulyad	**Lichtleitung** (zur Lichtanlage 23090)	6 mm² 3050 lg.
23285c	ulyfu	**Lichtleitung** (zur Lichtanlage 23091)	6 mm² 2900 lg.
23286	ulyhe	**Metallschlauch** zu 23285 und 23370 (vom Kabelschuh über Getriebegehäuse links zum Batteriekasten)	W 84472 / 13×11 Ø × 1430 lg.
23286a	ulyil	**Metallschlauch** zu 23285a	13×11 Ø 1530 lg.
23286b	ulyjy	**Metallschlauch** zu 23285b	13×11 Ø 1230 lg.
23286c	ulyla	**Metallschlauch** zu 23285c	13×11 Ø 1330 lg.
23290	ulyos	Kabelhalter zu 23286 (am Getriebegehäuse links mit Mutter 21513 an Stiftschraube 21512 befestigt)	D 639 f 149
23291	ulyro	Kabelhalter zu 23286 und 23481 bei Boschhornanbau (am Getriebegehäuse links mit Mutter 21513 an Stiftschraube 21512 befestigt)	D 639 f 121
23293	ulyyw	Kabelhalter zu 23286 (an 23295 befestigt)	D 639 f 81
23294	ulzac	Kabelhalter zu 23286 und 23481 bei Boschhornanbau (an 23295 befestigt)	D 639 f 96
23295	ulzch	Halter zu 23293 und 23294 (am Getriebegehäuseflansch links)	D 639 f 146
23296	ulzga	Sechskantschraube zur Befestigung von 23293 an 23295	M 6×15 DIN 558
23297	ulzik	Sechskantschraube zur Befestigung von 23294 an 23295	M 6×25 DIN 558
23298	ulzki	Sechskantmutter zu 23296 und 23297	BM 6 DIN 555
23299	ulzmo	Federring zu 23298	6,6 DIN 127

Historisch Archief Sivolde - Lanz

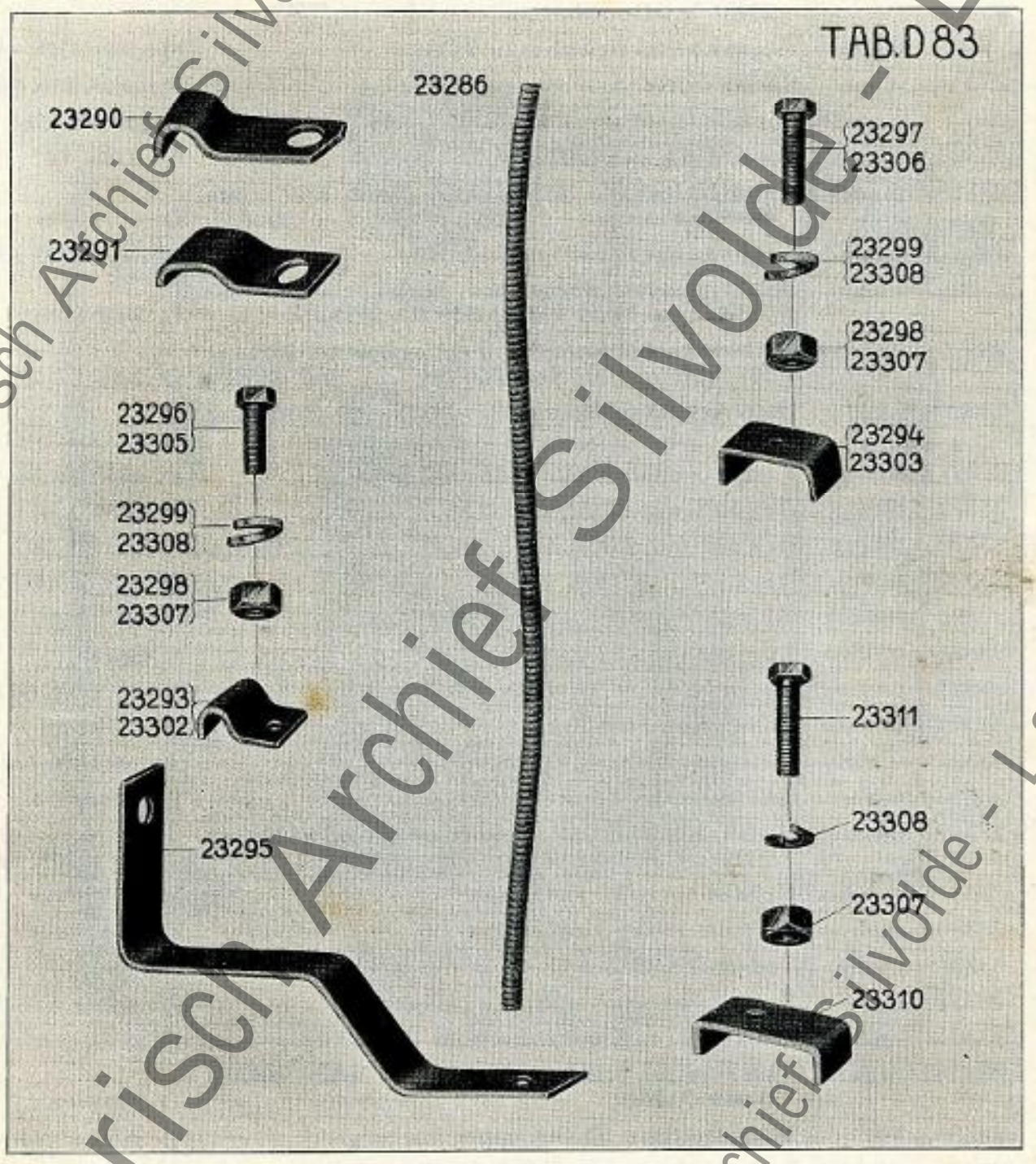

Historisch Archief Silvolde - Lanz

Best.-Nr.	Drahtwort	Bezeichnung		Stück-Nr.
23302	ulzor	Kabelhalter zu 23286 . .	an der vorderen Stütze des Batteriekastens	D 639 f 81
23303	ulzsy	Kabelhalter zu 23286 und 23481 bei Boschhornanbau .		D 639 f 96
23305	ulzte	Sechskantschraube zu 23302		M 6×20 DIN 558
23306	ulzyv	Sechskantschraube zu 23303		M 6×35 DIN 558
23307	umaaf	Sechskantmutter zu 23305, 23306 und 23311 .		BM 6 DIN 555
23308	umaci	Federring zu 23307		6,6 DIN 127
23310	umaek	Kabelhalter zu 23286, 23356 und 23371 (am Batteriekasten)		D 689 f 119
23311	umagd	Sechskantschraube zu 23310		M 6×30 DIN 558
23320	umain	**Batteriekasten kompl.** für Schlepper 75181 bis 78328 bestehend aus: 23321 bis 23330 . .		D 2835 t 45
23320a	umaja	**Batteriekasten kompl.** mit eingegossener Batterie für Schlepper ab Nr. 78329 bis . . . . . mit 23322a		D 2893 f 142
23320b	umalc	**Batteriekasten kompl.** zu 23335a ab Schlepper Nr.		D 2835 d 107
23321	umams	Batteriekasten mit 23322 bis 23329 . . .		D 2835 d 28
23322	umapt	Deckel mit 23323 zu 23320		D 2839 d 8
23322a	umarr	Deckel mit 23323 zu 23320a		D 2839 d 10
23322b	umath	Deckel zu 23320b		D 2839 d 20
23323	umaux	Gelenkbank zu 23322 und 23322a . . .		D 637 f 34
23324	umavo	Vorreiber in 23321		D 624 f 7
23325	umawe	Halbrundniet zu 23324		7×25 DIN 660
23326	umban	Spannband an 23321		D 2893 f 21
23327	umbdy	Halbrundniet zu 23326		3×10 DIN 660
23328	umbet	Holzeinlage kompl. zu 23335		D 1880 f 70
23329	umbfe	Holzschraube zur Befestigung von 23328 an 23321		4,5×13 DIN 96
23330	umbho	Holzunterlage zu 23335		D 1880 f 65
23330a	umbiw	Holzunterlage zu 23335a		D 1880 f 80
23331	umbji	Feder in 23322b		D 668 f 71
23332	umbku	Verschluß-Schlempe zu 23320b . . .		D 1852 f 1
23334	umbma	Mutter zum Klemmanschluß für 23335a . .		D 2893/224
23335	umboc	Batterie an Schlepper 75181 bis 78328 (Ersetzt durch 23320a)		D 2893 f 68
23335a	umbuf	**Stahl-Batterie** ab Schlepper Nr.		D 2893 f 217
23336	umbyg	Kabelschuh zum + Pol der Batterie . . .		D 2893 f 56
23337	umcaz	Kabelschuh zum — Pol der Batterie . . .		D 2893 f 55
23338	umcih	Holzbrücke zu 23335		D 1880 d 66
23339	umcon	Verschlußstopfen zu 23335		D 2893 f 179
23340	umcur	Säureprüfer bei Schlepper 75181 bis 77 . . . (Ersetzt durch 23340a)		D 2893 f 62

Historisch Archief Silvolde - Lanz

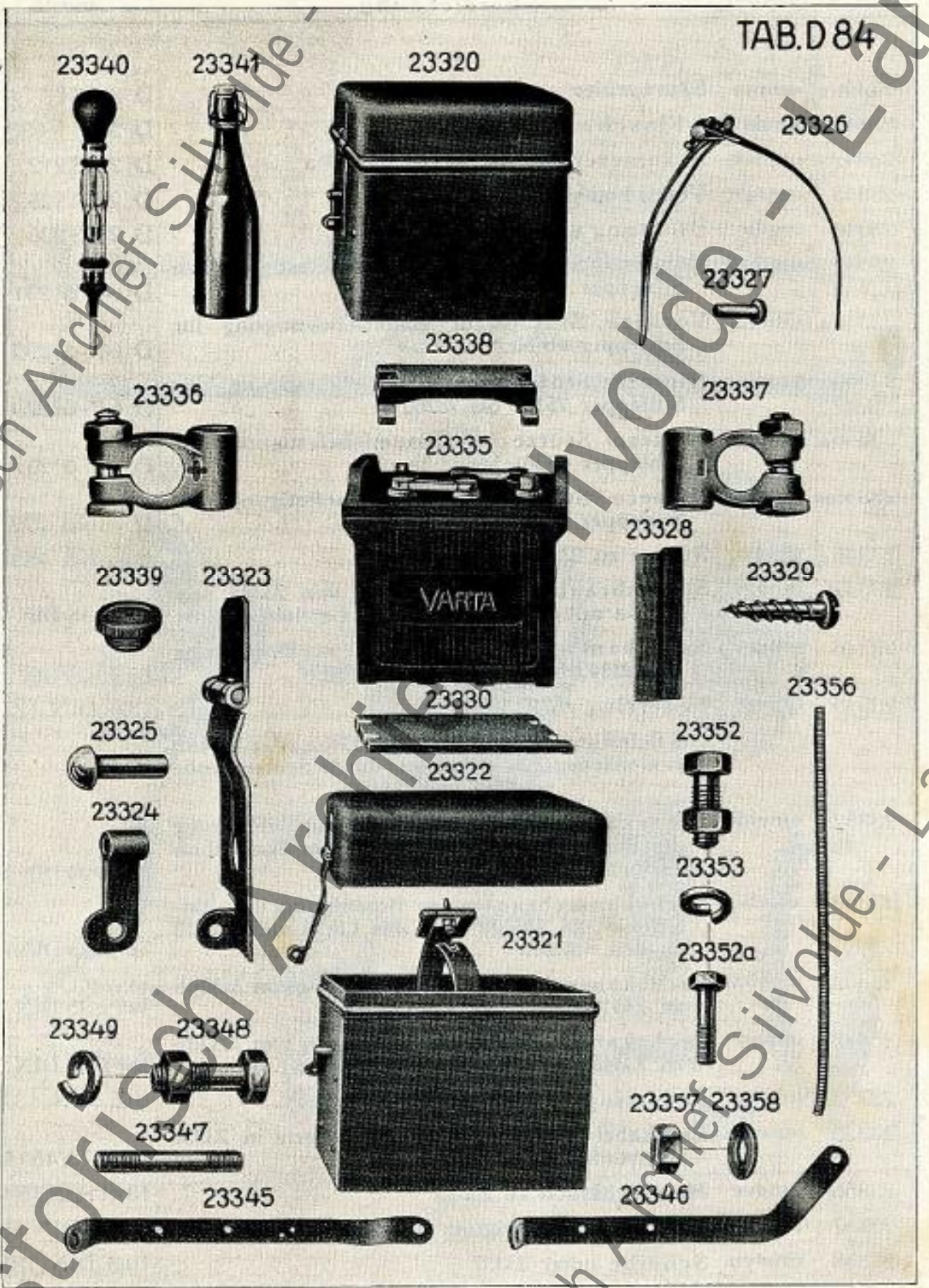

Historisch Archief Sivolde - Lanz

Best.-Nr.	Drahtwort	Bezeichnung	Stück-Nr.
23340a	umcys	**Säureprüfer**	D 2893 f 174
23341	umdaw	1 Flasche Elektrolit	D 2893 f 63
23342	umdeb	Aräometer (Schwimmer) zu 23340a	D 2893/212
23343	umdgu	**Ventil kompl.** zu 23335a	D 2893/225
23344	umdie	Dichtung zu 23343	D 2893/226
23345	umdmi	Vordere Stütze zur Batteriebefestigung an Schlepper 75181 bis	D 646 d 231
23345a	umdna	Vordere Stütze zur Batteriebefestigung für Schlepper ab Nr.	D 646 d 298
23346	umdok	Hintere Stütze zur Batteriebefestigung für Schlepper 75181 bis 78280	D 646 d 230
23346a	umdty	Hintere Stütze zur Batteriebefestigung für Schlepper 78281 bis	D 646 d 237
23346b	umdun	Hintere Stütze zur Batteriebefestigung für Schlepper ab Nr.	D 646 d 299
23346c	umdyo	Stütze zu 23320b	D 646 d 432
23347	umeav	Stiftschraube zur Befestigung von 23345 und 23345a mit dem Lenkstock am Getriebegehäuse	1/2" × 35 DIN 939
23348	umecy	Sechskantschraube mit Mutter zur Befestigung von 23345 bis 23346b am Kotflügel	B 1/2" × 30 DIN 418
23349	umegt	Federring zu 23348	13,5 DIN 127
		Die Befestigung von 23346 bzw. 23346a oder 23346b am Getriebegehäuse erfolgt durch Stiftschraube 21349 bzw. 21352.	
23352	umeid	Sechskantschraube mit Mutter zur Befestigung des Batteriekastens 23320 und des Lackkabels 23355 an den Stützen	B 3/8" × 30 DIN 418
23352a	umels	Sechskantschraube zur Befestigung des Batteriekastens 23320a und des Lackkabels 23355 an den Stützen	3/8" × 25 DIN 601
23352b	umenz	Sechskantschraube zur Befestigung von 23320b an 23346c	3/8" × 35 DIN 601
23352c	umepi	Sechskantschraube zur Befestigung von 23320b an 23346c	3/8" × 40 DIN 601
23353	umerg	Federring zu 23352 bis 23352c	10,5 DIN 127
23355	umeum	**Lackkabel** (—Leitung) von der Batterie in 23356 zur vorderen Stütze	6 mm² × 450 lang
23356	umeve	**Metallschlauch** zu 23355	13 × 11 ⌀ × 350 lg.
23357	umewu	Mutter zur Befestigung von 23355 an 23352	B 3/8" DIN 555
23358	umeyn	Scheibe unter 23357	10,3 DIN 125

Historisch Archief Sivolde - Lanz

TAB. D 84 a

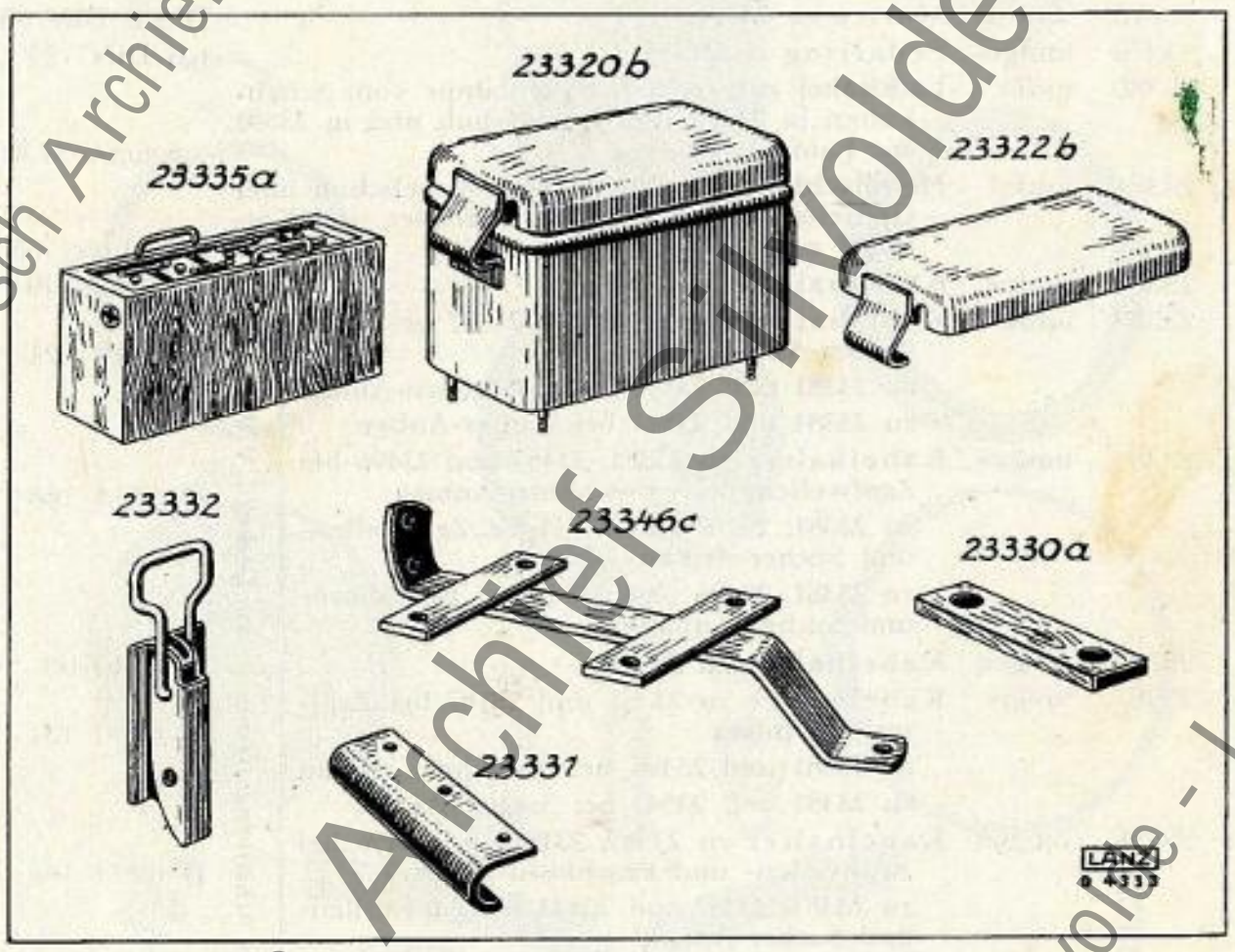

Historisch Archief Sllvolde - Lanz

Best.-Nr.	Drahtwort	Bezeichnung		Stück-Nr.
23370	umezo	**Lackkabel** zur linken Seitenlampe (vom Schaltkasten in 23215 zum Kabelschuh und in 23286 und 23371 zur Lampe)		1,5 mm²×3940 lg.
23371	umfar	**Metallschlauch** zu 23370 (vom Batteriekasten zur linken Seitenlampe)		13×11⌀630 lg.
23373	umfby	Kabelhalter von 23371 (am Kotflügel)		D 639 f 81
23374	umfcu	Sechskantschraube zu 23373		M 6×15 DIN 558
23375	umfew	Mutter zu 23374		BM 6 DIN 555
23376	umfgo	Federring zu 23375		6,6 DIN 127
23380	umfiz	**Lackkabel** zur rechten Seitenlampe vom Schaltkasten in 23215 zum Kabelschuh und in 23381 zur Lampe		1,5 mm²×3730 lg.
23381	umfof	**Metallschlauch** zu 23380 (vom Kabelschuh über Getriebegehäuse rechts, Achstrichter und Kotflügel zur Lampe)		13×11⌀×1765 lg.
23382	umfpe	Kabelhalter zu 23381	am Deckel d. V. Welle rechts	D 639 f 149
23383	umfui	Kabelhalter zu 23381 und 23187 bei Zapfwellen-Anbau zu 23381 und 23496 bei Boschhorn-Anbau zu 23381 und 23541 bei Sucher-Anbau	am Deckel d. V. Welle rechts	D 639 f 121
23384	umgao	Kabelhalter zu 23381, 23187 und 23496 bei Zapfwellen- und Boschhorn-Anbau zu 23381, 23187 und 23541 bei Zapfwellen- und Sucher-Anbau zu 23381, 23496 und 23541 bei Boschhorn- und Sucher-Anbau	am Deckel d. V. Welle rechts	D 639 f 165
23386	umgeu	Kabelhalter zu 23381	am Achstrichter rechts	D 639 f 99
23387	umgix	Kabelhalter zu 23381 und 23187 bei Zapfwellen-Anbau zu 23381 und 23496 bei Boschhorn-Anbau zu 23381 und 23541 bei Sucher-Anbau	am Achstrichter rechts	D 639 f 131
23388	umgod	Kabelhalter zu 23381, 23187 und 23496 bei Zapfwellen- und Boschhorn-Anbau zu 23381, 23187 und 23541 bei Zapfwellen- und Sucher-Anbau zu 23381, 23496 und 23541 bei Boschhorn- und Sucher-Anbau	am Achstrichter rechts	D 639 f 164
23390	umgra	Stiftschraube zu 23386		D 22 f 119
23391	umgug	Stiftschraube zu 23387 und 23388		3/8"×30 DIN 410
23392	umhak	Mutter zu 23390 und 23391		B 3/8" DIN 555
23393	umhep	Federring zu 23392		10,5 DIN 127
23396	umhit	Kabelhalter zu 23381, sowie zu 23381 und 23496 bei Boschhorn-Anbau (am Achstrichterflansch)		D 639 f 162
23397	umhoz	Kabelhalter zu 23381 (am Flansch zur Befestigung der Kotflügel)		D 639 f 123
23398	umhuc	Kabelhalter zu 23381 (am Kotflügel)		D 639 f 81
23399	umhyd	Sechskantschraube zu 23398		M 6×15 DIN 558
23400	umidu	Mutter zu 23399		BM 6 DIN 555
23401	umifa	Federring zu 23400		6,6 DIN 127

Historisch Archief Silvolde - Lanz

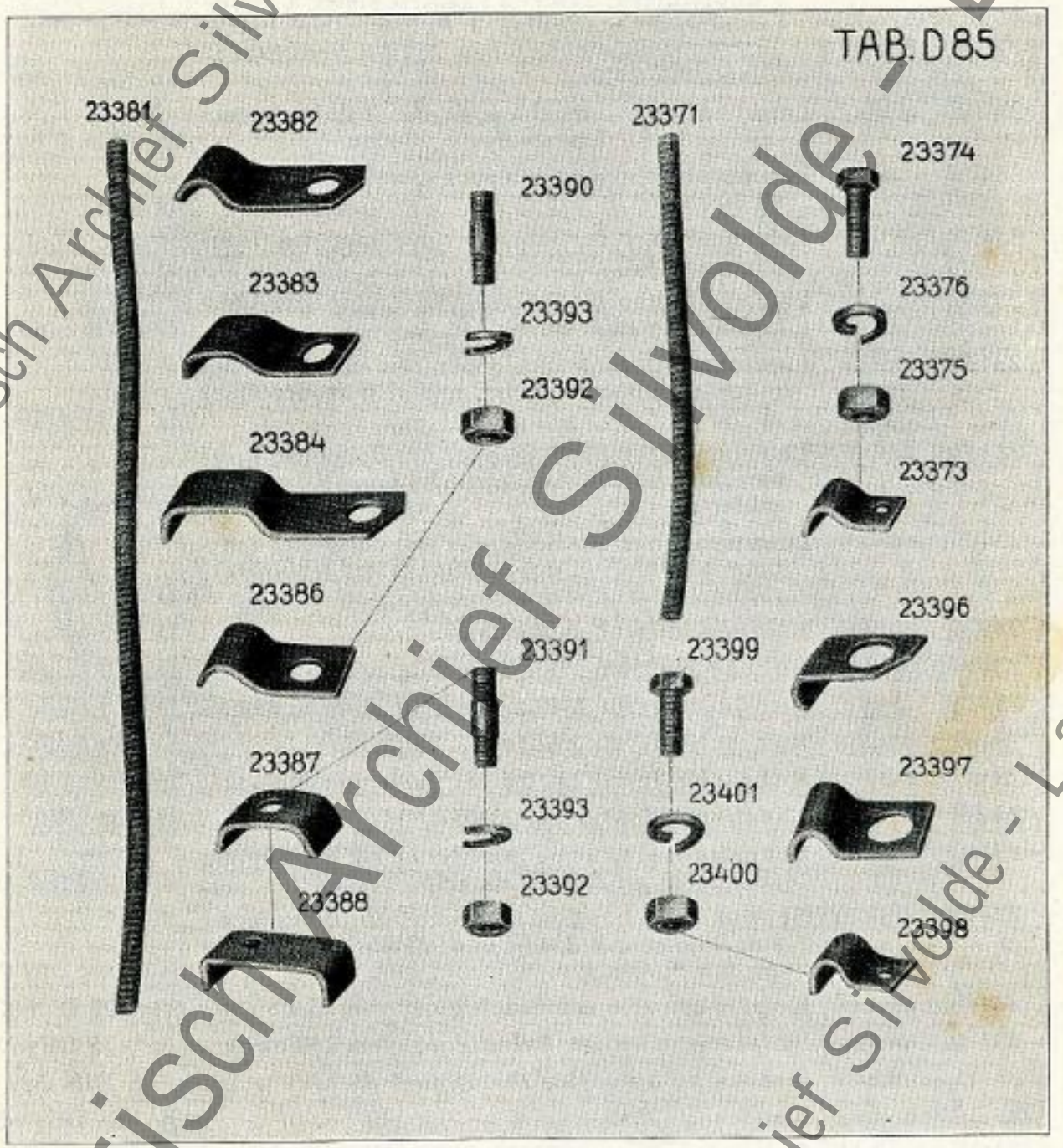

Historisch Archief Silvolde - Lanz

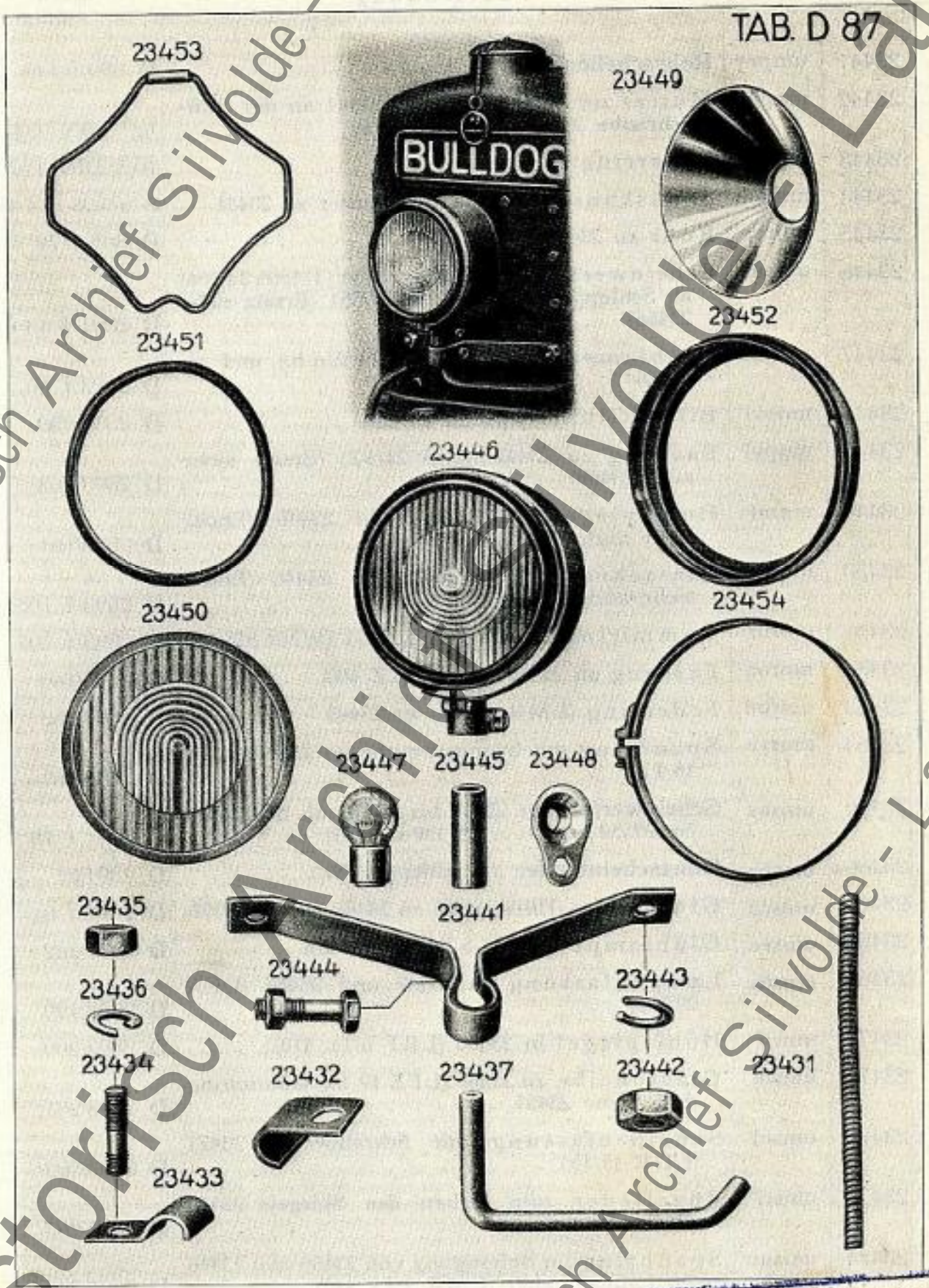

Historisch Archief Silvolde - Lanz

TH. TANGELDER
LOONDORSERIJ
Handel in Landbouw-Machines
SILVOLDE

Best.-Nr.	Drahtwort	Bezeichnung	Stück-Nr.
23441	umpey	**Rohrschellenhalter**	D 639 f 113
23442	umphu	Mutter zur Befestigung von 23441 an der Stiftschraube 20511 des Steigrohres	1/2" DIN 934
23443	umpib	Federring zu 23442	10,5 DIN 127
23444	umpoh	Sechskantschraube mit Mutter zu 23441	B 3/8"×35 DIN 418
23445	umpre	Rohr zu 23441	D 361 f 74
23446	umpso	Scheinwerfer mit 23448 bis 23454 (T 150x2a 106) ab Schlepper Nr. 75181 bis 79551 (Ersatz siehe 23466)	D 2891 f 13
23447	umpuk	Glühlampe zu 23446 (6 V 20 Wn h.) und zu 23466	D 2893 f 60
23447a	umpxi	Bilux-Glühlampe zu 23466a	D 2893/230
23448	umpyl	Fassung zu 23447 (LFA 21/1Z) (Ersatz siehe auch 23469)	D 2893/163
23449	umral	Hohlspiegel (LRF 6/1x) in 23446 (Ersatz siehe auch 23470)	D 2893/161
23450	umrer	Glasscheibe (LGS 26/1x) zu 23446 (Ersatz siehe auch 23471)	D 2893 f 105
23451	umriu	Gummiring zu 23450 und 23471 (WNR 518/1x)	D 2893 f 107
23452	umroa	Fassung zu 23450 (LDE 8/1Z 460)	D 2893/160
23453	umrud	Federring (LMR 15/1x) zu 23449	D 2893/162
23454	umrye	Spannring mit Spannschraube zu 23446 (LBE 18/1Z)	D 2893/164
23466	umsax	**Scheinwerfer** mit 23469 bis 23476 ab Schlepper Nr. 79552 bis ..... (E 150x 2/101)	D 2891 f 18
23466a	umsbe	**Biluxscheinwerfer** ab Schlepper Nr.	D 2891/21
23468	umsca	Glühlampe (Hilfslampe) zu 23466 (6 V Nr. 5002)	D 2893 f 61
23468a	umsec	Glühlampe (6—8 V 5 W) zu 23466a	D 2893/222
23469	umshy	Lampenfassung zu 23447 und 23468 (LFA 29,5x)	D 2893/199
23470	umsif	Hohlspiegel in 23466 (LRF 6/1x 410)	D 2893/200
23471	umslu	Glasscheibe zu 23466 (LFE 19/1x) Gummiring dazu siehe 23451	D 2893/201
23472	umsol	Scheibenfassung mit Schraube zu 23471 (LDE 15/1z)	D 2893/202
23473	umsri	Bügelfeder zum Halten des Spiegels 23470 (WBF 541/1x)	D 2893/203
23474	umsuo	Spannring zur Befestigung von 23466 und 23446 am Lampenhalter (LMR 1/1x 440)	D 2893/204
23475	umsyp	Sechskantschraube zu 23474 (NSR 1488/84x 310)	D 2893/205
23476	umtag	Sechskantmutter zu 23475 (NMU 48/2x 310)	D 2893/206

Historisch Archief Silvolde - Lanz

TAB. D 87a

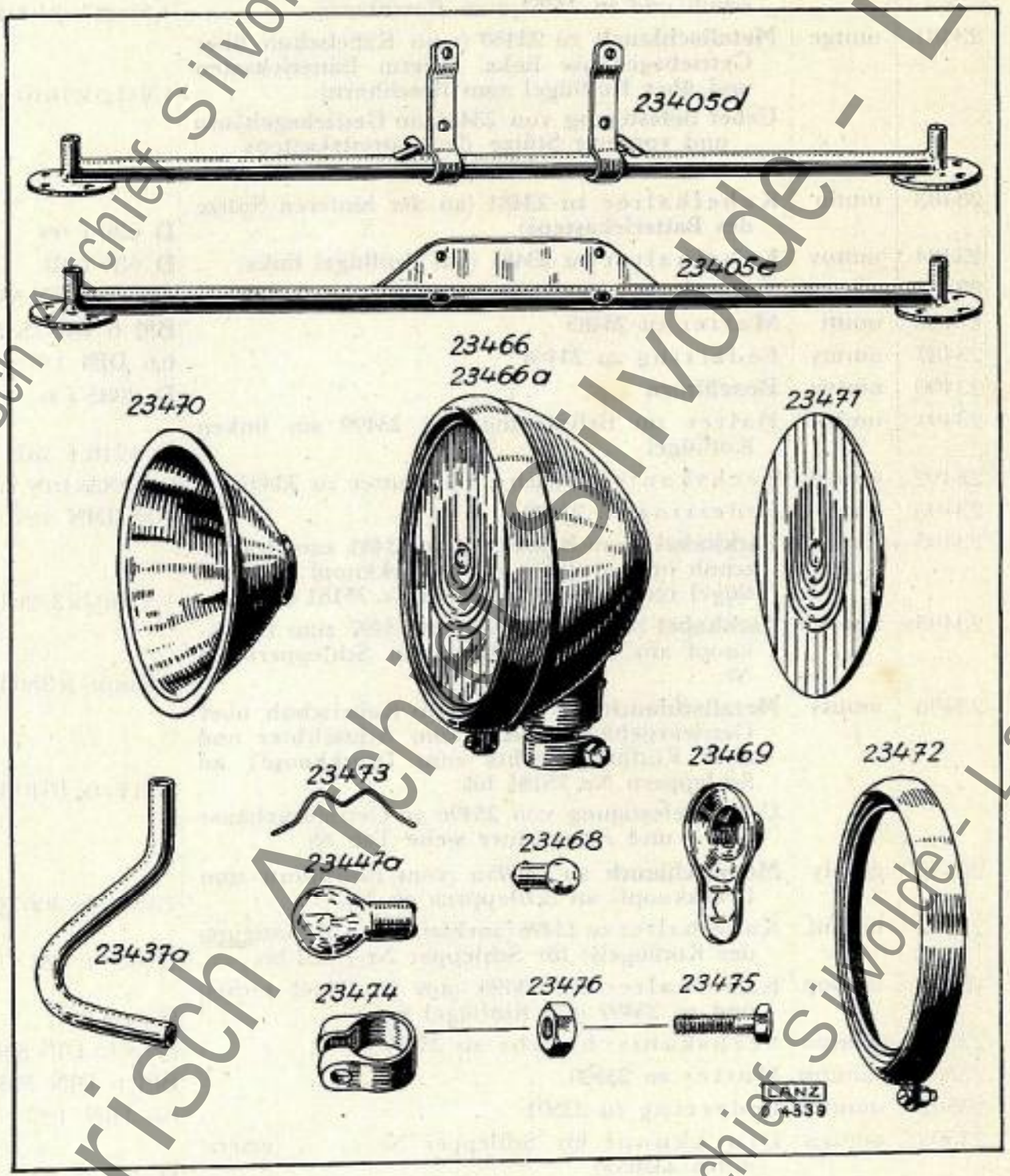

Historisch Archief Sivolde - Lanz

Best.-Nr.	Drahtwort	Bezeichnung	Stück-Nr.
		Boschhorn-Anbau	
23480	umtel	**Lackkabel** (vom Schaltkasten in 23215 zum Kabelschuh und in 23481 zum Boschhorn) . .	1,5 mm²×3100 lg.
23481	umtge	**Metallschlauch** zu 23480 (vom Kabelschuh über Getriebegehäuse links, unterm Batteriekasten und über Kotflügel zum Boschhorn) . . .	13/11ø×1610 lg.
		Ueber Befestigung von 23481 an Getriebegehäuse und vorderer Stütze des Batteriekastens siehe Tab. 83.	
23483	umtio	Kabelhalter zu 23481 (an der hinteren Stütze des Batteriekastens)	D 639 f 99
23484	umtov	Kabelhalter zu 23481 (am Kotflügel links) .	D 639 f 81
23485	umtpu	Sechskantschraube zu 23484	M 6×15 DIN 558
23486	umtti	Mutter zu 23485	BM 6 DIN 555
23487	umtuy	Federring zu 23486	6,6 DIN 127
23490	umtyz	**Boschhorn**	D 2885 f 6
23491	umtza	Halter zur Befestigung von 23490 am linken Kotflügel	D 1718 f 187
23492	umuab	Sechskantschraube mit Mutter zu 23491 .	B 3/8"×25 DIN 418
23493	umubi	Federring zu 23492	10,5 DIN 127
23495	umuce	**Lackkabel** (vom Boschhorn in 23481 zum Kabelschuh und in 23496 zum Druckknopf am Kotflügel rechts) an Schleppern Nr. 75181 bis	1,5 mm²×3720 lg.
23495a	umueg	**Lackkabel** (vom Boschhorn in 23497 zum Druckknopf am Kotflügel links) an Schleppern ab Nr.	1,5 mm²×350 lg.
23496	umufs	**Metallschlauch** zu 23495 (vom Kabelschuh über Getriebegehäuse rechts zum Achstrichter und über Kotflügel rechts zum Druckknopf) an Schleppern Nr. 75181 bis	13/11ø×1840 lg.
		Ueber Befestigung von 23496 an Getriebegehäuse und Achstrichter siehe Tab. 85.	
23497	umuly	**Metallschlauch** zu 23495a (vom Boschhorn zum Druckknopf) an Schleppern ab Nr.	13/11ø×300 lg.
23498	umunf	Kabelhalter zu 23496 (am Flansch zur Befestigung des Kotflügels) für Schlepper Nr. 75181 bis	D 639 f 123
23499	umuop	Kabelhalter zu 23496 (am Kotflügel rechts) und zu 23497 (am Kotflügel links) . . .	D 639 f 81
23500	umupo	Sechskantschraube zu 23499	M 6×15 DIN 558
23501	umurm	Mutter zu 23500	BM 6 DIN 555
23502	umuwa	Federring zu 23501	6,6 DIN 127
23503	umuyu	Druckknopf bis Schlepper Nr. . . . . (ersetzt durch 23503a)	D 2893 f 33
23503a	umvam	Druckknopf (SSH 506/1 Z) ab Schlepper Nr. . . .	D 2893/186
23504	umves	Halbrundschraube zur Befestigung von 23503 am Kotflügel	3×9 DIN 86
23505	umvob	Sechskantmutter zu 23504 . . .	3 DIN 934
23506	umvue	Federring zu 23505	3,3 DIN 127
		Teile für nachträglich angebautes Boschhorn siehe Ersatzteilliste AD 1776.	

Historisch Archief Silvolde - Lanz



Historisch Archief Sliedrecht - Lanz

Best.-Nr.	Drahtwort	Bezeichnung	Stück-Nr.
		Schlußlicht-Anbau	
23515	umvyf	**Lackkabel** vom Schaltkasten in 23215 zum Kabelschuh und 23516 zum Schlußlicht . . .	1,5 mm² × 3700 lg.
23516	umwad	**Metallschlauch** zu 23515 (vom Kabelschuh unterm Getriebegehäuse, über Achstrichter links und Kotflügel zum Schlußlicht)	13 × 11 ⌀ × 2200 lg.
23518	umwei	Kabelhalter zu 23516 (unten am Getriebegehäuseflansch)	D 639 f 162
23519	umwil	Kabelhalter zu 23516 (am Achstrichter) . .	D 639 f 99
23520	umwos	Stiftschraube zu 23519 (in Achstrichter) . .	D 22 f 119
23521	umyas	Sechskantmutter zu 23520	B 3/8″ DIN 555
23522	umyex	Federring zu 23521	10,5 DIN 127
23524	umyfi	Kabelhalter zu 23516 (am Flansch zur Befestigung der Kotflügel)	D 639 f 123
23525	umyky	Kabelhalter zu 23516 (am Kotflügel) . .	D 639 f 81
23526	umylo	Sechskantschraube zu 23525	M 6 × 15 DIN 558
23527	umyme	Mutter zu 23526	BM 6 DIN 555
23528	umyog	Federring zu 23527	6,6 DIN 127
23530	umypf	**Schlußlicht** kompl. (JN 4/9) ohne Glühlampe .	D 2893 f 51
23531	umyrd	**Glühlampe** zu 23530 (6 V 5 WR)	D 2893 f 74
23531a	umytu	**Glühlampe** zu 23530	D 2893/100
23532	umzay	Halter zur Befestigung von 23530 am linken Kotflügel	D 2890 f 27
23533	umzed	Halbrundniet zu 23532	5 × 13 DIN 660
23534	umzig	Schlußlichtgehäuse mit Ueberwurfmutter .	D 2893/187

Teile für nachträglich angebautes Schlußlicht
sowie für Boschsucher-Anbau
siehe Ersatzteilliste AD 1776

Historisch Archief Silvolde - Lanz

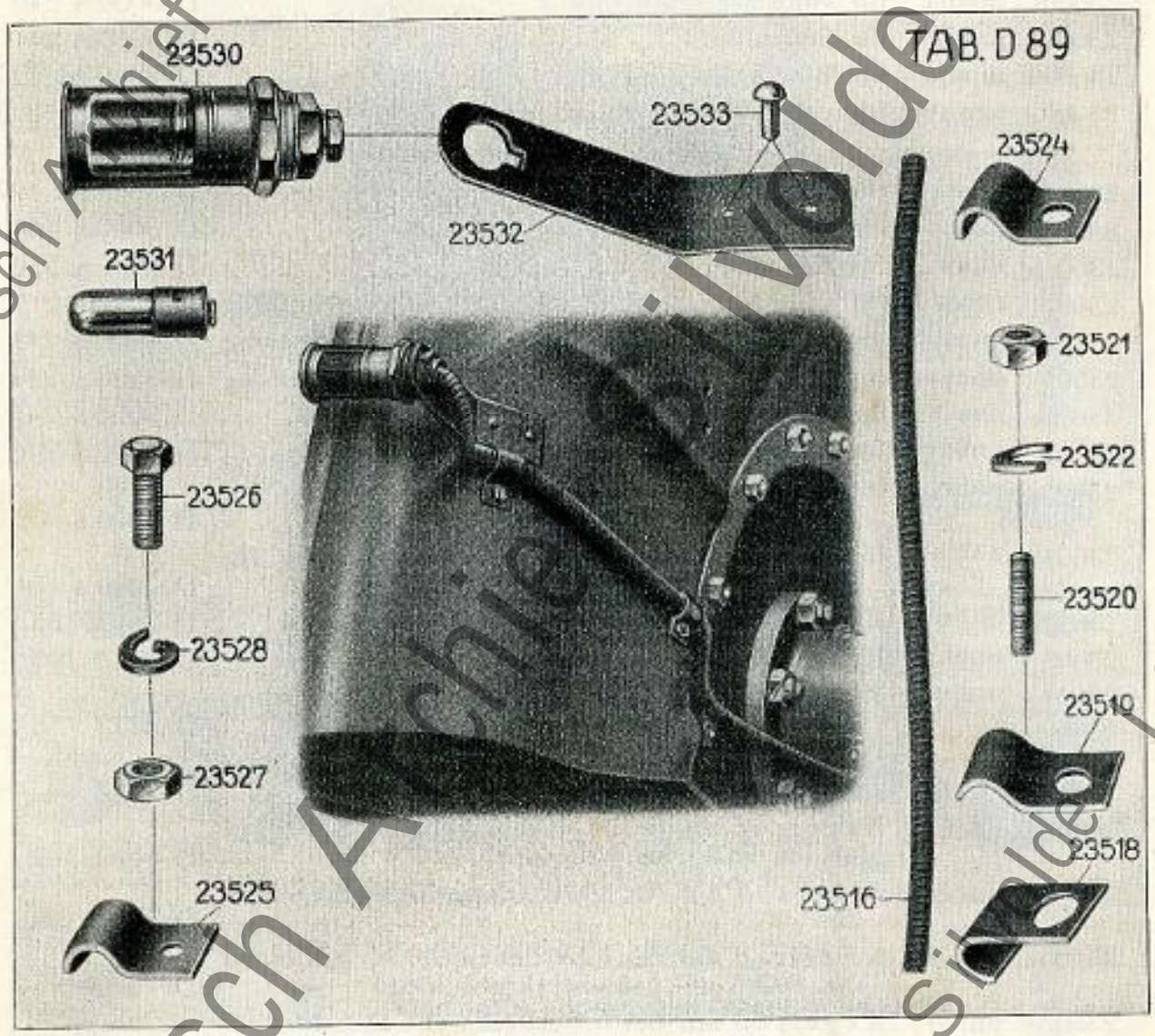

Historisch Archief Sliivolde - Lanz

Best.-Nr.	Drahtwort	Bezeichnung		Stück-Nr.
		Zapfwelle komplett		
23600e	umzom	für volle Motorleistung		D 3000 bs 195
23600f	umzup	für Bindemäherantrieb		D 3000 bs 194
23600g	umzyr	für Seilwinde		D 3000 s 200
23600i	unaaz	für halbe Motorleistung	für 38 PS Verkehrsbulldog	D 3000 s 232
23600k	unaha	für volle Motorleistung		D 3000 s 240
23600l	unaju	für Seilwinde		D 3000 s 241
23600m	unand	für Bindemäherantrieb	für 22/38 PS und 24/40 PS Ackerbulldog	D 3000 bs 247
23600n	unaon	für volle Motorleistung		D 3000 bs 248
		Zapfwelle komplett mit Lichtanlage		
23601h	unark	für volle Motorleistung		D 3000 bs 197
23601i	unaur	für Bindemäherantrieb		D 3000 s 204
23601k	unavi	für Seilwinde		D 3000 s 210
23601l	unawy	für halbe Motorleistung für 30 PS Verkehrsbulldog		D 3000 s 219
23601r	unaxo	für halbe Motorleistung für 38 PS Verkehrsbulldog		D 3000 s 243
23601s	unays	für volle Motorleistung für 38 PS Verkehrsbulldog		D 3000 s 244
23601t	unazt	für Seilwinde für 22/38 PS Ackerbulldog		D 3000 s 245
23601u	unbaw	für Seilwinde für 38 PS Verkehrsbulldog		D 3000 s 246
23601v	unbeb	für Bindemäherantrieb mit Anlaßzündung für 22/38 PS und 24/40 PS Ackerbulldog		D 3000 s 355
23601w	unbie	für volle Motorleistung mit Anlaßzündung für 22/38 PS und 24/40 PS Ackerbulldog		D 3000 s 356
23602	unbok	Ring zwischen 23610b und Getriebegehäuse		D 349 f 155
23603	unbun	Ring zwischen 23602 und 23610b		D 304 f 105
23604	unbyo	Ring für 38 PS Bulldog bis Nr. 80280 zwischen 23605c und 21385a		D 321 f 155
23605	uncav	Kegelrad auf der I. Getriebewelle für Schlepper Nr. 75181 bis 78280		D 766 f 64
23605a	unccy	Kegelrad auf der I. Getriebewelle für Schlepper ab Nr. 78281 bis Nr.		D 766 f 103
23605b	uncea	Kegelrad auf der I. Getriebewelle ab Schlepper Nr.		D 766 f 109
23605c	uncid	Kegelrad auf der I. Getriebewelle bis Schlepper Nr. 80280 mit Motordrehzahl = 630		D 766 f 114
23605d	uncoj	Kegelrad auf der I. Getriebewelle ab Schlepper Nr. 80281 mit Motordrehzahl = 630		D 766 f 117
23606	uncpi	Keil zu 23605 und 23605a		8×7×50 DIN 496
23607	uncum	Kegelstift zu Nutmutter 21385 und 21385a		4×40 DIN 1
23608	uncve	Druckkugellager		P J 60
23609	uncwu	Deckel bis Schlepper Nr.		D 434 f 43
23610	uncyn	Lager bis Schlepper Nr. 78624		D 708 c 27
23610a	unczo	Lager ab Schlepper Nr. 78625 bis		D 708 c 107
23610b	undar	Lager ab Schlepper Nr.		D 708 c 119
23611	undby	Dichtung unter 23610 und 23610a		D 491 f 193
23611a	undcu	Dichtung unter 23610b		D 491 f 235
23612	undew	Schmiernippel zu 23610 bis 23610b		N 791 n 14

Historisch Archief Silvolde - Lanz

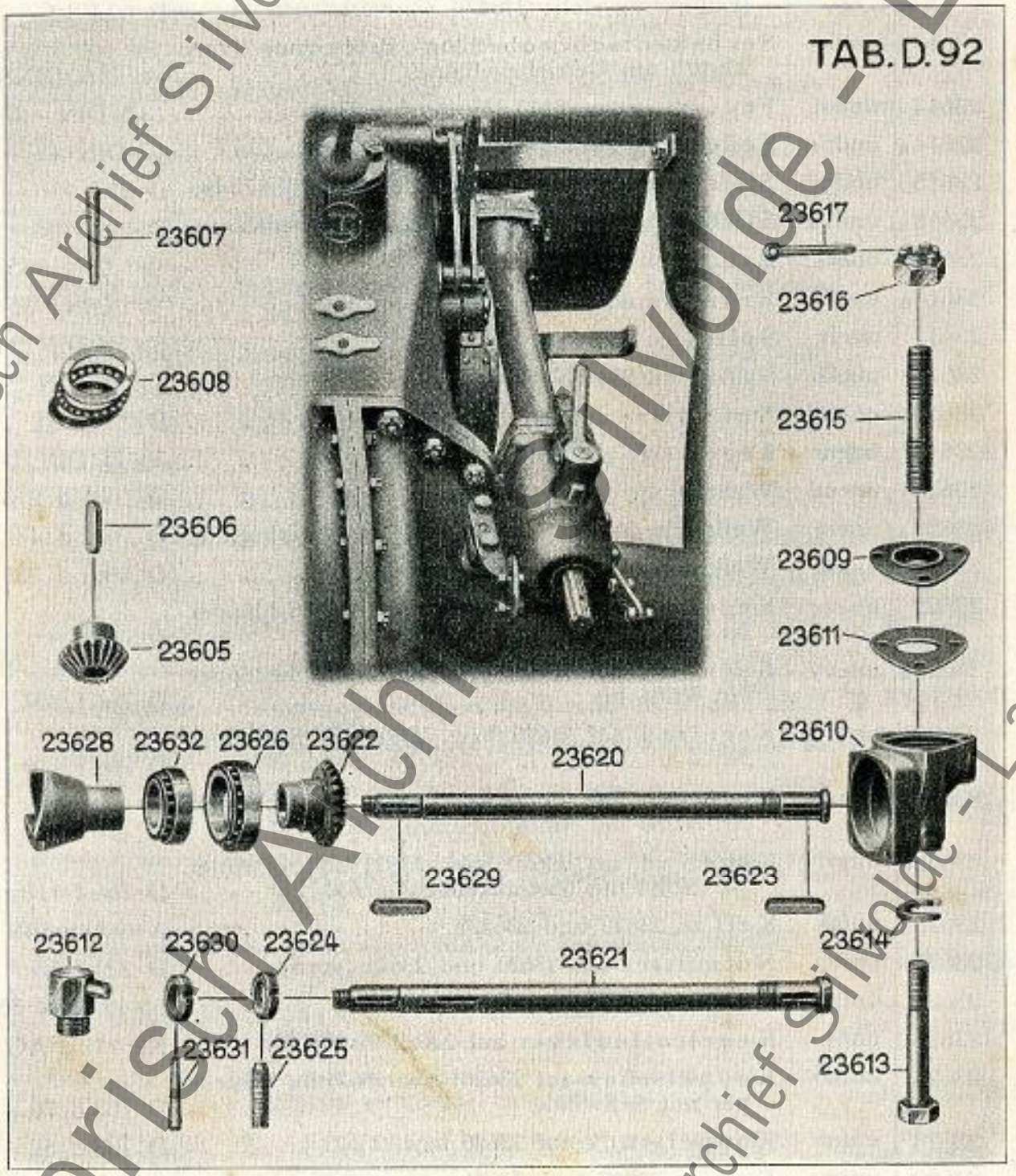

Historisch Archief Silvolde - Lanz

Best.-Nr.	Drahtwort	Bezeichnung	Stück-Nr.
23613	undgo	Sechskantschraube (1/2"×155) zur Befestigung von 23610 bzw. 23610a am Getriebegehäuse (Kupferring siehe 23647)	D 40 f 12
23613a	undiz	Sechskantschraube zur Befestigung von 23610b am Getriebegehäuse	5/8"×160 DIN 932
23614	undof	Federring zu 23613, 23641a bis 23641c . .	13,5 DIN 127
23614a	undpe	Federring zu 23613a	17 DIN 127
23615	undui	Stiftschraube im Getriebegehäuse (1/2"×75 lg.)	D 22 f 116
23615a	undva	Stiftschraube (5/8"×100 lg.) im Getriebegehäuse	D 22 f 125
23616	unecs	Kronenmutter zu 23615	1/2" DIN 935
23616a	uneff	Kronenmutter zu 23615a	5/8" DIN 935
23617	uneix	Splint zu 23616	3×28 DIN 94
23617a	unell	Splint zu 23616a	4×35 DIN 94
23618	unemb	Nutmutter auf der I. Getriebewelle . . .	D 221 f 64
23619	unent	Kegelstift zu 23618	5×45 DIN 1
23620	uneod	**Welle**	D 1601 d 218
23620a	unera	**Welle** für 24/40 PS und 22/38 PS Ackerbulldog	D 1601 d 472
23621	unesk	**Welle** bei Lichtmaschinenantrieb	D 1601 d 331
23622	uneug	Kegelrad auf 23620 und 23621 ab Schlepper Nr. 75181 bis 78280	D 766 f 65
23622a	unevy	Kegelrad auf 23620 und 23621 ab Schlepper Nr. 78281 bis	D 766 f 104
23622b	unewn	Kegelrad auf 23620 bzw. 23621 ab Schlepper Nr.	D 766 f 110
23622c	unexe	Kegelrad auf 23620 bzw. 23621 bis Schlepper Nr. 80280 mit Motordrehzahl = 630 . . .	D 766 f 115
23622d	unezi	Kegelrad auf 23620 bzw. 23621 ab Schlepper Nr. 80281 mit Motordrehzahl = 630 . . .	D 766 f 118
23623	unfak	Keil zu 23622 und 23622a	A 10×8×50 DIN 496
23624	unfep	Nutmutter auf 23620 und 23621 (vorn) .	D 221 f 55
23625	unfgi	Gewindestift zu 23624	6×12 DIN 553
23626	unfit	Kegelrollenlager auf 23622 bis 23622d .	Ke 212 FAG
23627	unfno	Kuppelstück auf 23620 bzw. 23621 für Schlepper mit Seilwinde	D 783 d 70
23628	unfoz	Kuppelstück auf 23620 bzw. 23621 . .	D 783 d 52
23629	unfpy	Keil zu 23627 und 23628	A 8×7×50 DIN 496
23630	unfuc	Nutmutter auf 23620 und 23621 (hinten) .	D 221 f 56
23631	unfvu	Kegelstift zu 23630	4×45 DIN 1
23632	unfxa	Kegelrollenlager auf 23627 und 23628 . .	Ke 210 FAG

Historisch Archief Silvolde - Lanz

Best.-Nr.	Drahtwort	Bezeichnung	Stück-Nr.
23635	unfyd	**Rohrgehäuse** bis Schlepper Nr. 78624 . . .	D 460 d 2
23635a	unfze	**Rohrgehäuse** ab Schlepper Nr. 78625 bis	D 460 d 5
23635b	ungaj	**Rohrgehäuse** ab Schlepper Nr.	D 460 d 7
23635c	ungdu	**Rohrgehäuse** für 24/40 PS und 22/38 PS Ackerbulldog	D 460 d 9
23636	ungeo	**Rohrgehäuse** für Zapfwelle mit Lichtmaschinenantrieb bis Schlepper Nr. 78624	D 460 c 3
23636a	ungfa	**Rohrgehäuse** für Zapfwelle mit Lichtmaschinenantrieb ab Schlepper Nr. 78625 bis	D 460 d 6
23636b	ungis	**Rohrgehäuse** für Zapfwelle mit Lichtanlage ab Schlepper Nr.	D 460 d 8
23636c	ungje	**Rohrgehäuse** für Zapfwelle mit Lichtmaschinenantrieb zu 24/40 PS und 22/38 PS Ackerbulldog	D 460 c 10
23637	ungoy	Gehäuse zu 23636	D 708 b 85
23637a	ungub	Gehäuse zu 23636a	D 708 b 108
23638	ungwi	Dichtung zwischen 23610 und 23635 bzw. 23636	D 491 f 175
23638a	ungyc	Dichtung zwischen 23610a und 23635a bzw. 23636a	D 491 f 219
23638b	unhap	Dichtung zwischen 23610b und 23635b bzw. 23636b	D 491 f 234
23639	unhev	Dichtung zwischen 23636 und 23637 . .	D 491 f 205
23639a	unhoe	Dichtung zwischen 23637a und 23636a . .	D 491 f 218
23640	unide	Dichtung zwischen 23635 bzw. 23637 und 23671	D 491 f 194
23640a	uniez	Dichtung zwischen 23635a bzw. 23637a und 23671a	D 491 f 217
23641	unigs	Sechskantschraube zur Befestigung von 23635 bzw. 23636 und 23637	3/8″×32 DIN 600
23641a	uniic	Sechskantschraube zur Befestigung von 23635a bzw. 23610a an 23636a und 23637a an 23671a	1/2″×35 DIN 600
23641b	unijo	Sechskantschraube zur Befestigung von 23635b an 23671a	1/2″×35 DIN 600
23641c	unika	Sechskantschraube zur Befestigung von 23637a an 23671a	1/2″×35 DIN 600
23641d	uniny	Sechskantschraube zur Befestigung von 23610b an 23635b bzw. 23636b	5/8″×40 DIN 600
23641e	uniph	Senkschraube zur Befestigung von 23610b an 23635b bzw. 23636b	5/8″×38 DIN 68
23641f	unirf	Stiftschraube zur Verbindung von Rohr und Gehäuse mit den Lagern für 24/40 PS und 22/38 PS Ackerbulldog	1/2″×30 DIN 939
23642	unisp	Ausgleichscheibe zwischen 23626 und 23635 bzw. 23636	D 304 f 59

Historisch Archief Silvolde - Lanz

Best.-Nr.	Drahtwort	Bezeichnung	Stück-Nr.
23643	uniul	Ausgleichscheibe zwischen 23632 und 23635 bzw. 23637	D 304 f 58
23644	uniwt	Federring zu 23641d	17 DIN 127
23644a	uniym	Federring zu 23645	13,5 DIN 127
23645	unjae	Mutter zu 23641f	B ½" DIN 555
23646	unjim	Verschlußschraube in 23637 und 23637a	D 402 n 4
23646a	unjot	Verschlußschraube zu 23636c	D 402 n 5
23647	unjyx	Dichtung unter 23646 und zu 23613	D 482 n 1
23647a	unkah	Dichtung zu 23646a	D 478 n 1
23648	unkbo	Schmiernippel in 23637 und 23637a	N 791 n 14
23649	unkem	Filzring zu 23636c	D 339 f 49
23660a	unkfy	**Anschlußwelle** (bei Ersatzlieferung für Schlepper Nr. 75181 bis 76169 ist ein Ring 23667a beizufügen) bis Schlepper Nr. 78624	D 1601 d 404
23660b	unkhi	**Anschlußwelle** ab Schlepper Nr. 78625	D 1601 d 431
23660c	unkip	**Anschlußwelle** ab Schlepper Nr. 78625 für volle Motorleistung und für Seilwinde	D 1601 d 430
23660d	unkle	**Anschlußwelle** zu Zapfwellen für Bindemäher ab Schlepper Nr. 81063	D 1601 d 543
23661	unkmu	Kegelrollenlager in 23627 und 23628	Ke 30305 FAG
23662	unkow	Kuppelstück (beweglich) für Schlepper mit Seilwinde	D 783 f 69
23663	unkuz	Kuppelstück (beweglich)	D 783 f 51
23664	unkya	Feder bis Schlepper Nr. 78624	D 650 f 113
23664a	unlai	Feder zu Zapfwelle ab Schlepper Nr. 78625	D 650 f 173
23665	unlen	Kegelrollenlager bis Schlepper Nr. 78624	Ke 30307 FAG
23665a	unlir	Kegelrollenlager ab Schlepper Nr. 78625	Ke 30309 FAG
23666	unlox	Ausgleichscheibe zwischen 23665 und 23671	D 304 f 60
23666a	unlua	Ausgleichscheibe zwischen 23665a und 23676	D 304 f 90
23667	unlyb	Ring bis Schlepper Nr. 76169 zur Anschlußwelle	D 321 f 102
23667a	unmaa	Ring ab Schlepper Nr. 76170 zu 23660a und 23660b	D 321 f 140
23667b	unmef	Ring zu 23660d ab Schlepper Nr. 81063	D 321 f 165
23671	unmoo	**Lagergehäuse** bis Schlepper Nr. 78624	D 708 c 28
23671a	unmus	**Lagergehäuse** ab Schlepper Nr. 78625	D 708 c 105
23671b	unmyt	**Lagergehäuse** für 24/40 PS und 22/38 PS Ackerbulldog	D 708 c 134

Historisch Archief Sivolde - Lanz

TAB. D. 93

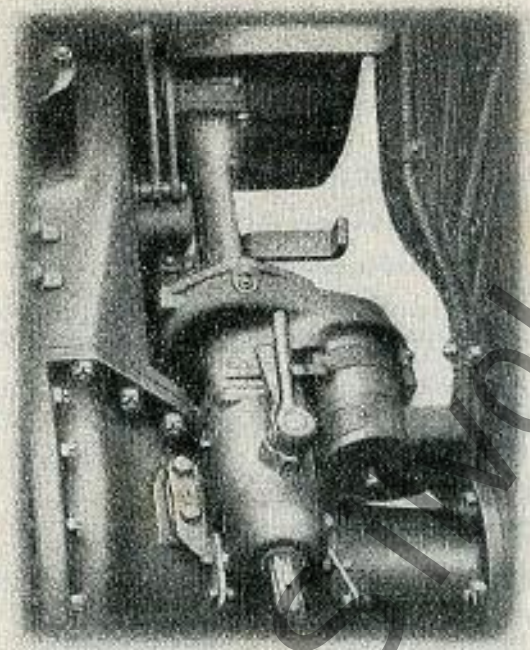

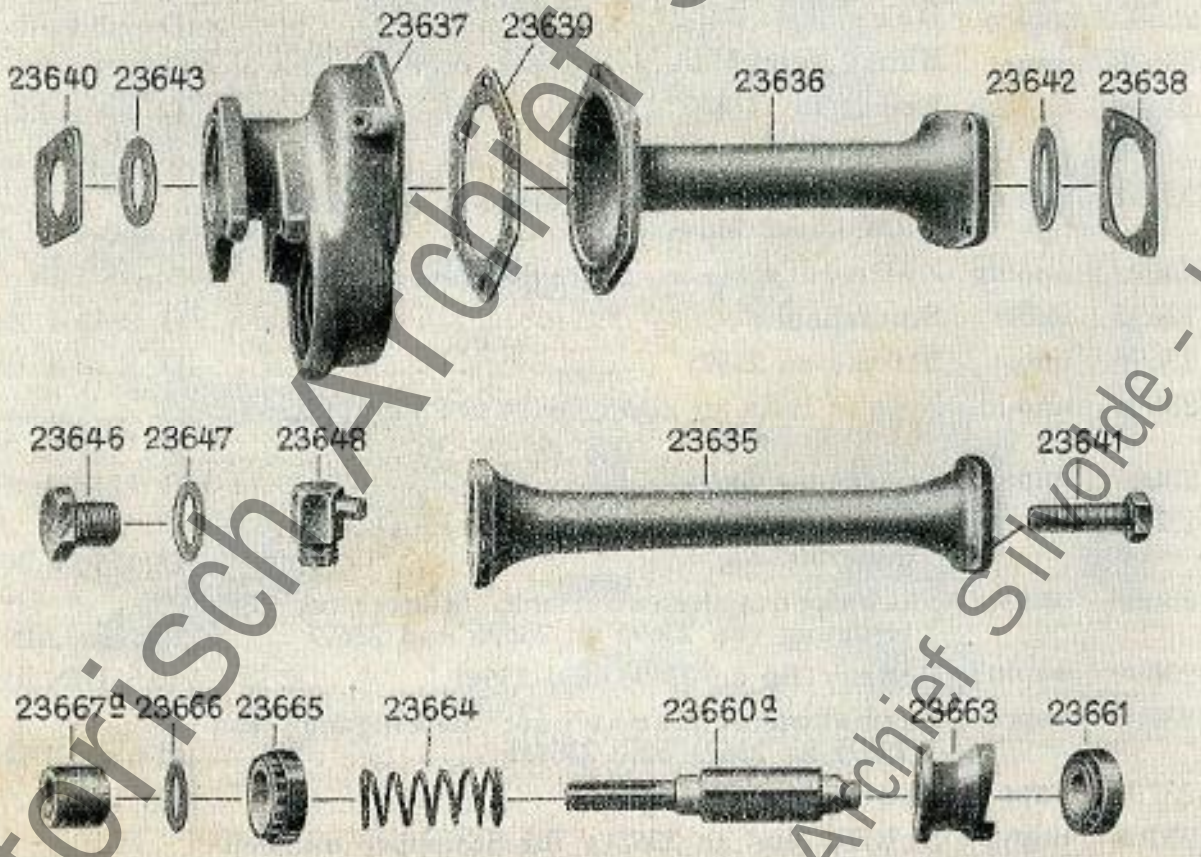

Historisch Archief Sliedrecht - Lanz

Best.-Nr.	Drahtwort	Bezeichnung	Stück-Nr.
23672	unnat	Filzring in 23671 und 23676	D 339 f 28
23673	unnba	Schmiernippel in 23671 und 23671a	N 791 n 14
23674	unney	Gewindestift in 23671	M 6×8 DIN 551
23675	unnhu	Unterlage zwischen 23671 bzw. 23671a und Achstrichter	D 1760 f 24
23676	unnib	Deckel zu 23671a	D 434 f 52
23677	unnob	Dichtung zwischen 23671a und 23676	D 491 f 216
23677a	unnre	Dichtung zwischen 23671b und 23676	D 491 f 246
23678	unnso	Sechskantschraube zur Befestigung von 23676 und von 23636a bzw. 23636b an 23637a	1/2"×30 DIN 558
23680	unnuk	Sechskantschraube zur Befestigung von 23671 bzw. 23671a mit 23696 und 23697 am Achstrichter	1/2"×45 DIN 600
23681	unnxi	Federring zu 23680 und 23678	13,5 DIN 127
23682	unnyl	Kegelstift in 23671 und 23671a	10×32 DIN 1
23685	unoal	**Schaltbolzen kompl.** bestehend aus: 23686 bis 23688 und 23691	D 509 t 170
23686	unobt	Bolzen	D 509 f 111
23687	unoco	Hebel	D 603 f 75
23688	unoer	**Klinke kompl.** mit 23689 und 23690	D 632 t 34
23689	unohm	Feder zu 23688	D 661 f 73
23690	unoks	Halbrundniet zu 23689	3×8 DIN 660
23691	unoli	Halbrundniet zur Verbindung von 23686 mit 23687 und 23688	6×60 DIN 660
23692	unomy	Zylinderstift zur Befestigung von 23686	5×45 DIN 7
23695	unorx	**Schutzhaube**	D 2855 d 234
23696	unosh	Stütze zu 23695	D 1718 d 190
23696a	unoud	Stütze links zu 23695 für 24/40 PS und 22/38 PS Ackerbulldog	D 1718 d 266
23697	unpax	Stütze zu 23695	D 1718 d 191
23697a	unpec	Stütze rechts zu 23695 für 24/40 PS und 22/38 PS Ackerbulldog	D 1718 f 265
23698	unpif	Sechskantschraube mit Mutter zur Befestigung von 23695 an 23696 und 23697	B 3/8"×20 DIN 418
23699	unplu	Federring zu 23698 und 23641	10,5 DIN 127
23700	unpri	Sechskantschraube zur Befestigung von 23695 an 23671 bzw. 23671a	M 6×15 DIN 558
23701	unpuo	Federring zu 23700	6,6 DIN 127
23705	unpyp	Schild (ein) an 23671a für Schlepper mit Seilwinde	D 798 f 58
23706	unrag	Schild (aus) an 23671a für Schlepper mit Seilwinde	D 798 f 59
23707	unrel	Hammerschraube zur Befestigung von 23705 und 23706	D 199 f 11

Historisch Archief Silvolde - Lanz

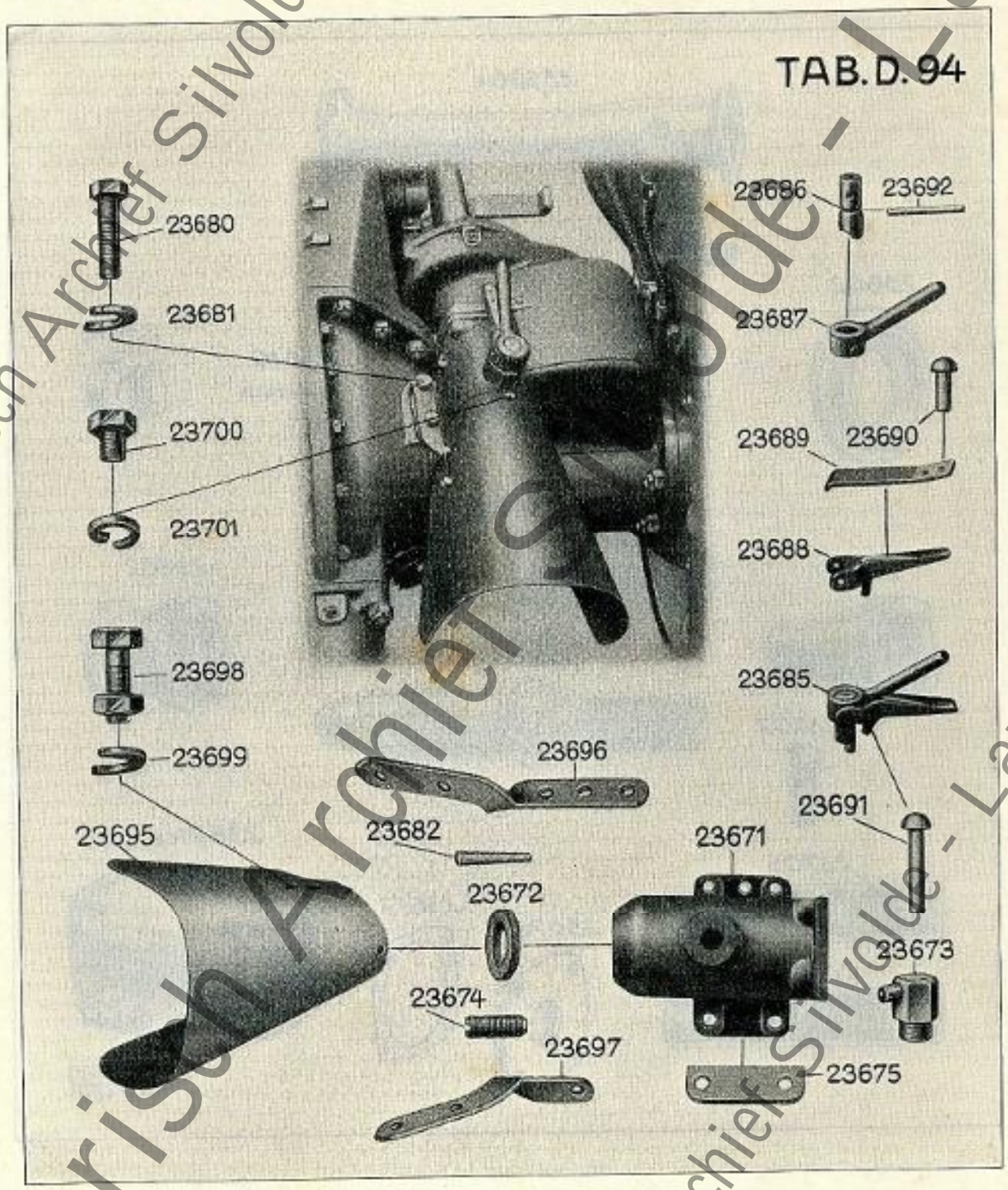

Historisch Archief Silvolde - Lanz

TAB. D 94a

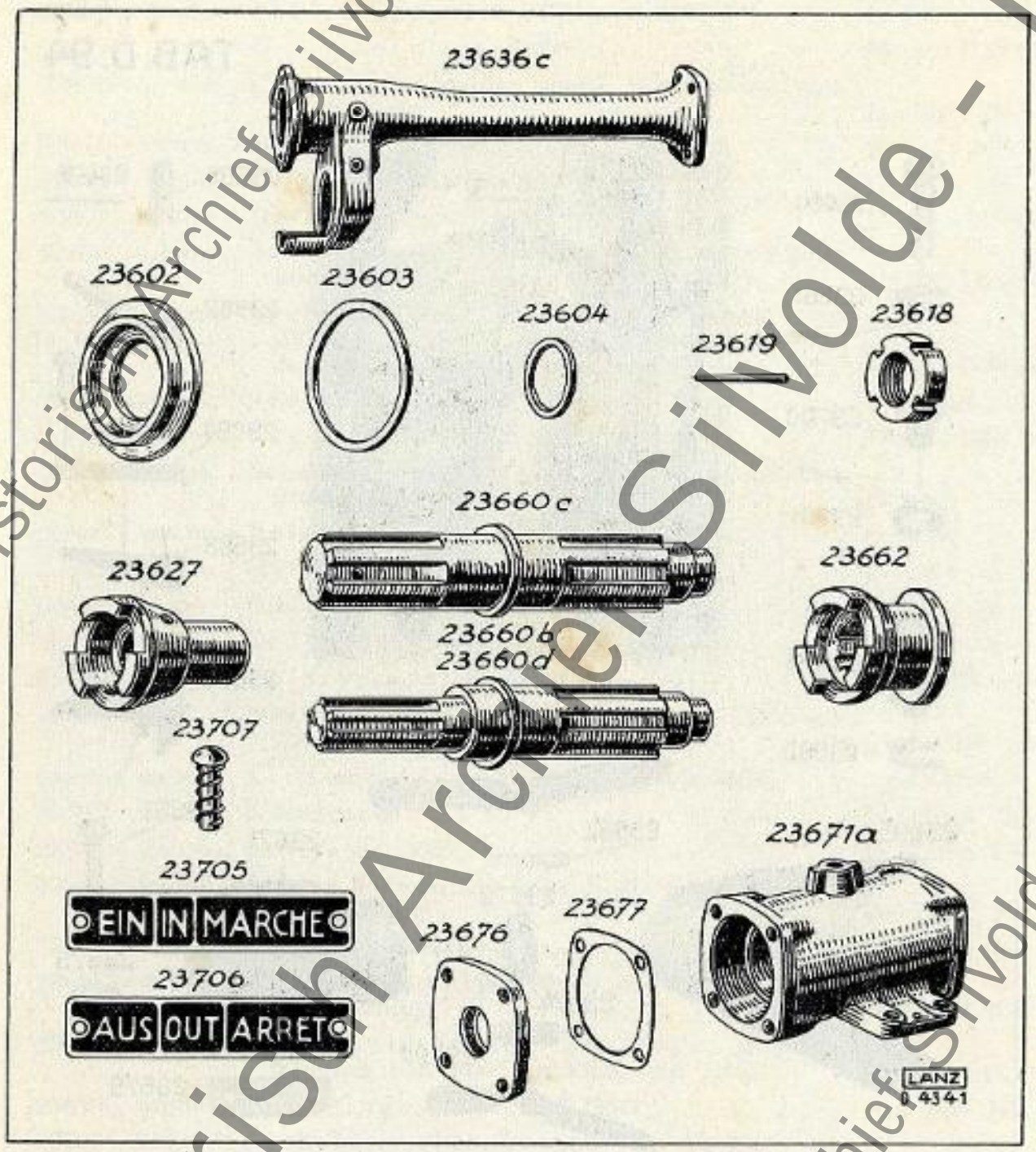

Historisch Archief Sivolde - Lanz

Best.-Nr.	Drahtwort	Bezeichnung	Stück-Nr.
24100c	unrio	**Plattform-Anbau kompl.** zu 15/30 PS Ackerschlepper, bestehend aus: 24101b, 24116 bis 24118, 24119a, 24121 bis 24126, 24128a und 24129	D 3340 cs 43
24100d	unrov	**Plattform-Anbau kompl.** zu 15/30 PS Ackerschlepper mit Hinterradbremse, bestehend aus: 24101b, 24116 bis 24118, 24120a, 24121 bis 24126, 24128a und 24129	D 3340 s 47
24100g	unruy	**Plattform-Anbau kompl.** zu 22/38 PS und 24/40 PS Ackerschlepper, bestehend aus: 24101e, 24114, 24116 bis 24118, 24119d, 24121, 24122b, 24123b, 24125a, 24126, 24128a, 24129	D 3340 cs 77
24101b	unryz	**Plattform kompl.** zu 24100c und 24100d, bestehend aus: 24102b, 24103a, 24104a, 24106b und 24107b bis 24109	D 1712 d 222
24101c	unsab	**Plattform kompl.** zu 24100g, bis Schlepper Nr. . . . . ., bestehend aus: 24102d, 24103b, 24104b, 24106b, 24107b, 24108a, 24109a	D 1712 d 346
24101d	unsbi	**Plattform kompl.** zu 24100g ab Schlepper Nr. . . . . ., bis . . . ., bestehend aus: 24102c, 24103c, 24104c, 24106c, 24107c, 24108a ,24109a . .	D 1712 d 405
24101e	unseg	**Plattform kompl.** zu 24100g ab Schlepper Nr. . . . . ., bestehend aus: 24102f, 24103c, 24104c, 24106c, 24107c, 24108a, 24109a	D 1712 d 438
24102	unsij	Plattform zu 24101b bis Schlepper Nr.	D 1712 d 142
24102a	unsly	Plattform zu 24101b ab Schlepper Nr. . . . . bis 78691	D 1712 d 167
24102c	unsop	Plattform zu 24101b ab Schlepper Nr. 78692 .	D 1712 f 334
24102d	unspo	Plattform zu 24101c	D 1712 f 343
24102e	unswa	Plattform zu 24101d	D 1712 f 404
24102f	unsyu	Plattform zu 24101e	D 1712 f 437
24103	untam	Verstärkungsblech rechts zu 24101b bis Schlepper Nr.	D 1712 d 139
24103a	untbu	Verstärkungsblech rechts zu 24101b ab Schlepper Nr.	D 1712 d 165
24103b	untes	Verstärkungsblech rechts zu 24101c . .	D 1712 d 165
24103c	untiv	Verstärkungsblech rechts zu 24101d und 24101e	D 1712 d 402
24104	untob	Verstärkungsblech links zu 24101b bis Schlepper Nr.	D 1712 d 140
24104a	untpa	Verstärkungsblech links zu 24101b ab Schlepper Nr.	D 1712 d 166
24104b	untry	Verstärkungsblech links zu 24101c . .	D 1712 d 166
24104c	untsi	Verstärkungsblech links zu 24101d und 24101e	D 1712 d 403
24106	untto	Stütze rechts zu 24101b bis Schlepper Nr.	D 646 d 193
24106a	untue	Stütze rechts zu 24101b ab Schlepper Nr. . . . . bis 78691	D 646 d 227
24106b	untyf	Stütze rechts zu 24101b ab Schlepper Nr. 78692 und 24101c	D 646 d 296
24106c	unuad	Stütze rechts zu 24101d und 24101e . . .	D 646 d 402

Historisch Archief Silvolde - Lanz

Best.-Nr.	Drahtwort	Bezeichnung	Stück-Nr.
24107	unufu	Stütze links zu 24101b bis Schlepper Nr.	D 646 d 194
24107a	unuil	Stütze links zu 24101b ab Schlepper Nr. ..... bis 78691	D 646 d 228
24107b	unujy	Stütze links zu 24101b ab Schlepper Nr. 78692 und 24101c	D 646 d 297
24107c	unula	Stütze links zu 24101d und 24101e . . .	D 646 d 403
24108	unump	Halbrundniet zur Verbindung von 24103 und 24104 mit 24102 bzw. 24103a und 24104a mit 24102a	10×18 DIN 124
24108a	unuos	Halbrundniet zur Verbindung von 24102d bis 24102f mit 24103b, 24103c, 24104b, 24104c .	10×22 DIN 124
24109	unuro	Halbrundniet zur Verbindung von 24103 mit 24106 und 24104 mit 24107, bzw. 24103a mit 24106a und 24104a mit 24107a	10×32 DIN 124
24109a	unusz	Halbrundniet zur Verbindung von 24103b, 24103c, 24104b, 24104c mit 24106c und 24107c	10×34 DIN 124
24111	unuxt	Verstärkungsblech rechts zu 24101b bis Schlepper Nr.	D 1712 f 163
24112	unvac	Verstärkungsblech links zu 24101b bis Schlepper Nr.	D 1712 f 164
24113	unveh	Sechskantschraube mit Mutter zu 24111 und 24112	B 3/8"×18 DIN 418
24114	unvik	Federring zu 24113 und 24118	10,5 DIN 127
24116	unvor	Sechskantschraube mit Mutter zur Befestigung von 24101b bis 24101e am Kotflügel	B 1/2"×50 DIN 418
24117	unwas	Federring zu 24116 und 24121	13,5 DIN 127
24118	unwex	Sechskantschraube mit Mutter zur Befestigung von 24103a bis 24103c und 24104a bis 24104c an den Kotflügeln	B 3/8"×20 DIN 418
24119	unwia	Stütze (unten am Achstrichter befestigt) bis Schlepper Nr. 78691	D 646 d 198
24119a	unwog	Stütze zu 24100c (unten)	D 646 d 294
24119b	unwuj	Stütze rechts und links zu 24100g bis Schlepper Nr.	D 646 d 362
24119c	unwyk	Stütze rechts und links zu 24100g ab Schlepper Nr. ..... bis	D 646 d 404
24119d	unxay	Stütze rechts und links zu 24100g ab Schlepper Nr.	D 646 d 428
24120	unxdi	Stütze links bis Schlepper Nr. 78691 (unten)	D 646 d 270
24120a	unxed	Stütze rechts bis Schlepper Nr. 78691 (unten)	D 646 d 271
24120b	unxfo	Stütze zu 24100d (unten)	D 646 d 295
24121	unxig	Sechskantschraube mit Mutter zu 24119 bis 24119d, 24120 bis 24120b	B 1/2"×40 DIN 418
24122	unxke	Stütze rechts	D 646 d 197
24122a	unxom	Stütze rechts bis 22/38 PS und 24/40 PS Schlepper Nr.	D 646 d 367
24122b	unxsu	Stütze rechts zu 24100g	D 646 f 430

Historisch Archief Silvolde - Lanz

TAB.D 99

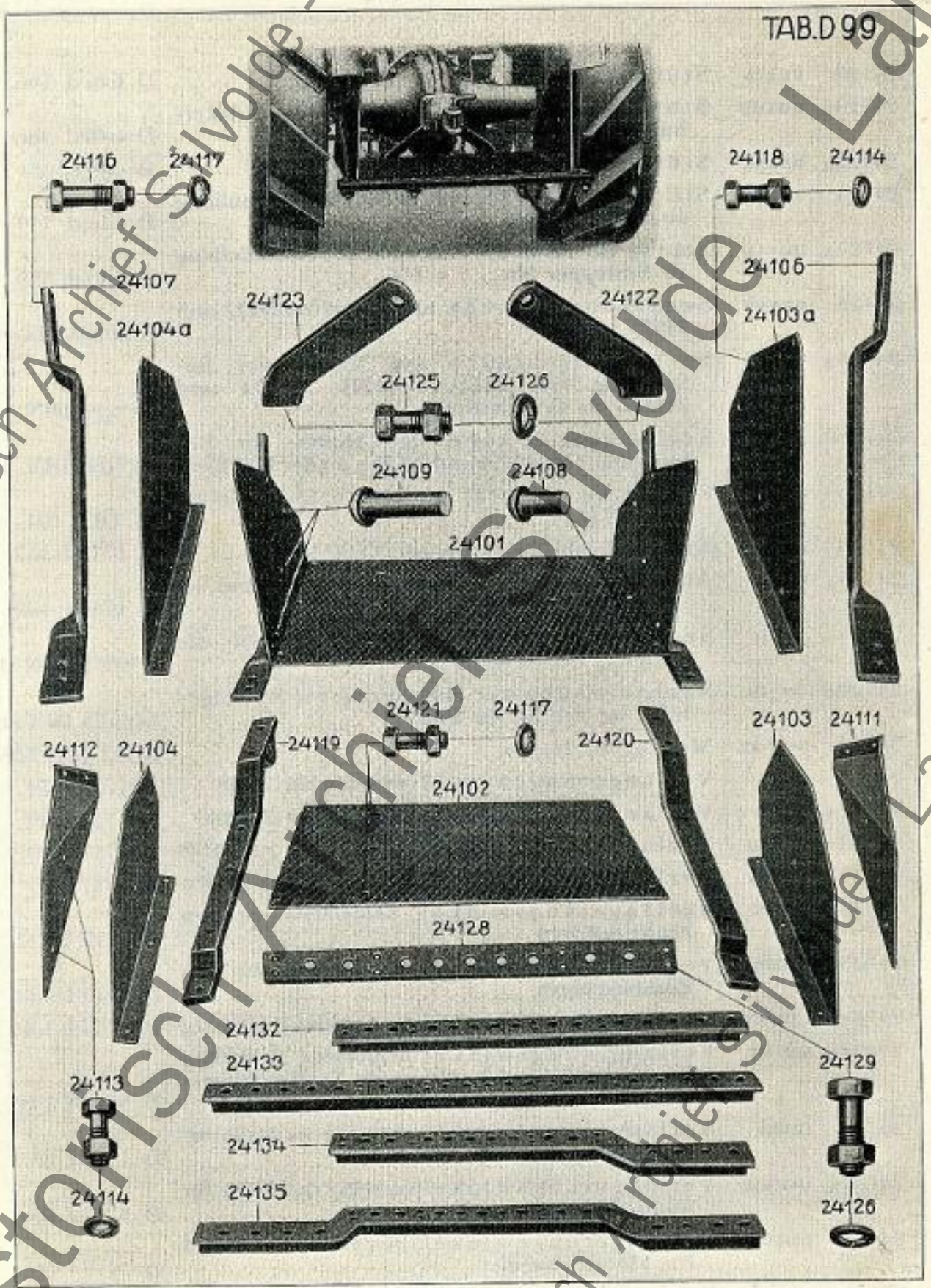

Historisch Archief Silvolde - Lanz

Best.-Nr.	Drahtwort	Bezeichnung	Stück-Nr.
24123	unxta	Stütze links	D 646 d 196
24123a	unxup	Stütze links für 22/38 PS und 24/40 PS Ackerbulldog bis Schlepper Nr.	D 646 d 366
24123b	unxyr	Stütze links zu 24100g	D 646 f 429
24124	unyaf	Stütze für 22/38 PS und 24/40 PS Ackerbulldog ab Schlepper Nr.	D 646 d 419
24124a	unyci	Stütze für 22/38 PS und 24/40 PS Ackerbulldog ab Schlepper Nr. ..... bis	D 646 d 420
24125	unyek	Sechskantschraube mit Mutter zu 24122 und 24123	B 5/8"X65 DIN 418
24125a	unyin	Sechskantschraube mit Mutter zur Befestigung von 24122a, 24122b, 24123a und 24123b an der Plattform	5/8"X55 DIN 418
24125b	unyja	Sechskantschraube mit Mutter zur Befestigung von 24124 und 24124a an der Plattform	5/8"X60 DIN 418
24126	unylc	Federring zu 24125 bis 24125b, 24129, 24138 und 24139	17 DIN 127
24128	unyms	**Anhängeleiste** für Schlepper Nr. 75181 bis	D 1718 f 167
24128a	unypt	**Anhängeleiste** ab Schlepper Nr. .... und zu 24100g	D 1718 f 188
24129	unyrr	Sechskantschraube mit Mutter zur Befestigung der Anhängeleiste	B 5/8"X75 DIN 418
24129a	unyth	Senkschraube zur Befestigung der Anhängeleiste an der linken Stütze	5/8"X75 DIN 68
24130	unyux	Mutter zu 24129a	B 5/8" DIN 555
24132	unyvo	Verlängerungswinkel einseitig zu 24128	D 1717 f 79
24132a	unywe	Verlängerungswinkel einseitig zu 24128a	D 1717 f 89
24133	unzan	Verlängerungswinkel beiderseits zu 24128	D 1717 f 80
24133a	unzdy	Verlängerungswinkel beiderseits zu 24128a	D 1717 f 90
24133b	unzet	Verlängerungswinkel beiderseits zu den Einheitsrädern	D 1717 f 127
24133c	unzfe	Verlängerungswinkel beiderseits zu den Einheitsrädern	D 1717 f 128
24133d	unzho	Verlängerungswinkel beiderseits zu 24100g	D 1717 f 140
24133e	unziw	Verlängerungswinkel beiderseits zu 24100g für Schlepper mit Laufring für Verlängerungsleisten	D 1717 f 141
24134	unzit	Verlängerungswinkel einseitig zu 24128 für Moor-Schlepper	D 1717 f 85
24134a	unzku	Verlängerungswinkel einseitig zu 24128a für Moor-Schlepper	D 1717 f 87
24135	unzoc	Verlängerungswinkel beiderseits zu 24128 für Moor-Schlepper	D 1717 f 86
24135a	unzuf	Verlängerungswinkel beiderseits zu 24128a für Moor-Schlepper	D 1717 f 88

Historisch Archief Sinvolde - Lanz

TAB. D 99a

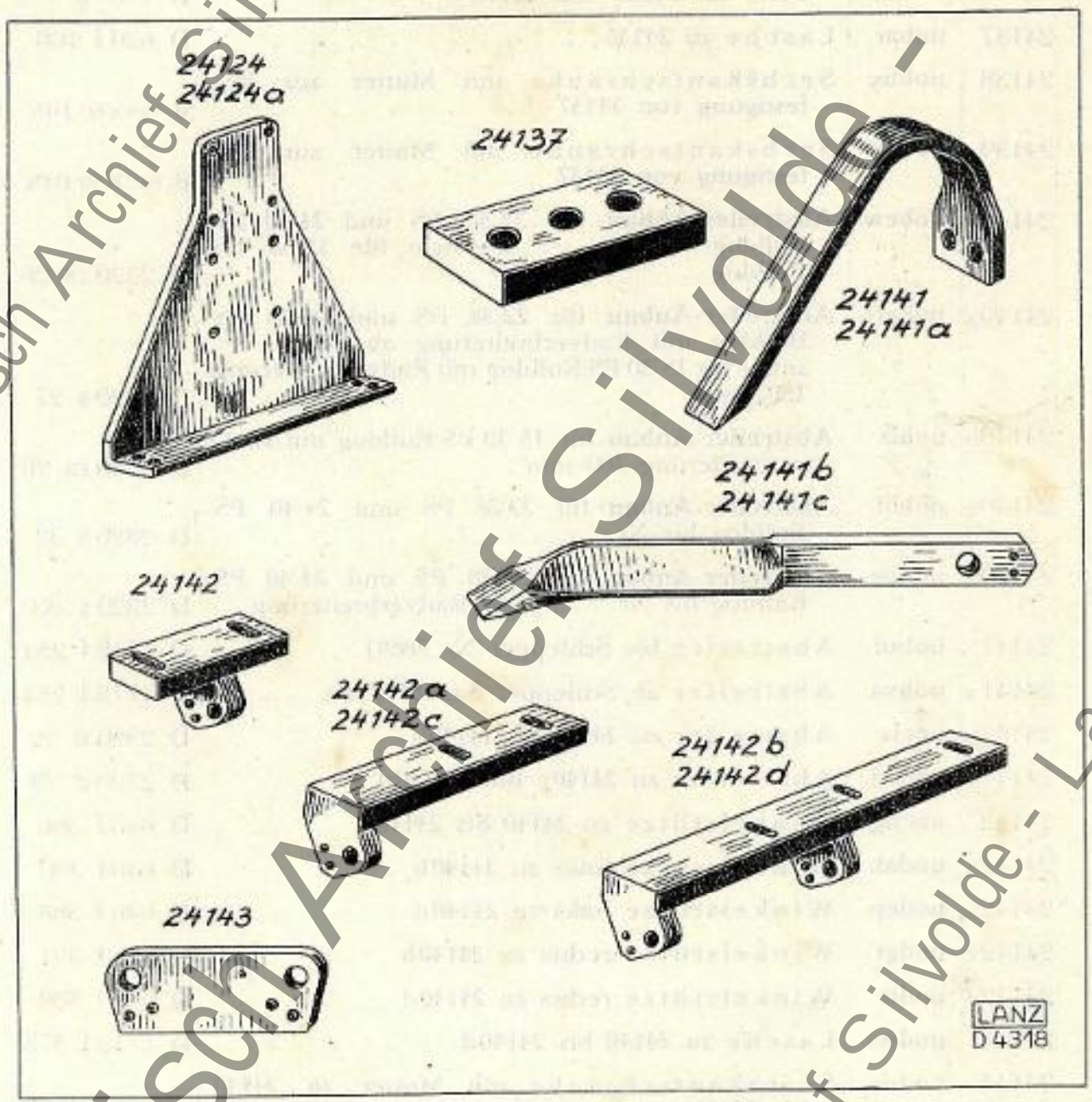

Historisch Archief Silvolde - Lanz

Best.-Nr.	Drahtwort	Bezeichnung	Stück-Nr.
24136	unzyg	**Verlängerungslasche kompl.** (zu Anhängeleiste bis Schlepper Nr. 78691 bei Nachlieferung der Zapfwelle für Bindemäher), bestehend aus: 24137 bis 24139 und 24126	D 1950 d 117
24137	uobar	Lasche zu 24136	D 620 f 108
24138	uobby	Sechskantschraube mit Mutter zur Befestigung von 24137	B 5/8"×60 DIN 418
24139	uobcu	Sechskantschraube mit Mutter zur Befestigung von 24137	B 5/8"×90 DIN 418
24140	uobew	**Abstreifer-Anbau** für 22/38 PS und 24/40 PS Bulldog ab Nr. . . . . , sowie für 15/30 PS Bulldog	D 2320 cs 26
24140a	uobgo	**Abstreifer-Anbau** für 22/38 PS und 24/40 PS Bulldog mit Radverbreiterung ab Nr. . . . . , sowie für 15/30 PS Bulldog mit Radverbreiterung 150 mm	D 2320 s 27
24140b	uobiz	**Abstreifer-Anbau** für 15/30 PS Bulldog mit Radverbreiterung 300 mm	D 2320 cs 28
24140c	uobof	**Abstreifer-Anbau** für 22/38 PS und 24/40 PS Bulldog bis Nr.	D 2320 s 32
24140d	uobpe	**Abstreifer-Anbau** für 22/38 PS und 24/40 PS Bulldog bis Nr. . . . . mit Radverbreiterung .	D 2320 s 33
24141	uobui	Abstreifer bis Schlepper Nr. 78691 . . .	D 1718 f 253
24141a	uobva	Abstreifer ab Schlepper Nr. 78692 bis	D 1718 f 254
24141b	uocix	Abstreifer zu 24140 bis 24140b	D 2320 d 22
24141c	uocod	Abstreifer zu 24140c und 24140d . . .	D 2320 d 23
24142	uocug	Winkelstütze zu 24140 bis 24140c . . .	D 646 f 386
24142a	uodak	Winkelstütze links zu 24140b	D 646 f 390
24142b	uodep	Winkelstütze links zu 24140d	D 646 f 388
24142c	uodgi	Winkelstütze rechts zu 24140b	D 646 f 391
24142d	uodit	Winkelstütze rechts zu 24140d	D 646 f 389
24143	uodno	Lasche zu 24140 bis 24140d	D 712 f 373
24144	uodoz	Sechskantschraube mit Mutter zu 24140 bis 24140c	B 5/8" 45×DIN 418
24144a	uodpy	Sechskantschraube mit Mutter zu 24140b und 24140d, 24141 und 24141a	B 5/8"×50 DIN 418
24144b	uoduc	Sechskantschraube mit Mutter zu 24140 bis 24140d	B 5/8"×55 DIN 418
24145	uodvu	Federring zu 24144 bis 24144b	17 DIN 127
24146	uodxa	Splint zu 24140 bis 24140d	8×45 DIN 94

Historisch Archief Silvolde - Lanz

TAB. D 100a

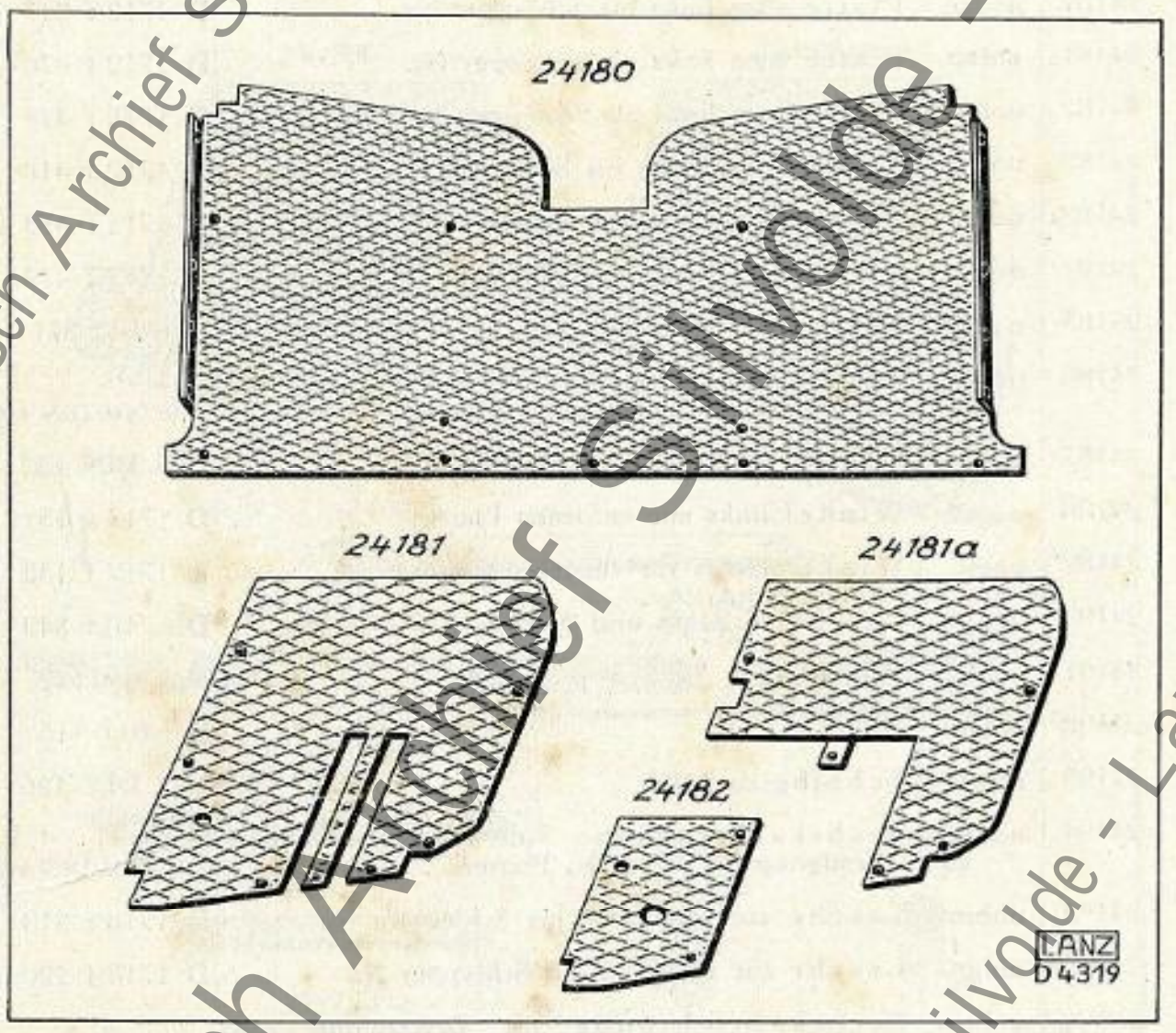

Historisch Archief Silvolde - Lanz

Best.-Nr.	Drahtwort	Bezeichnung	Stück-Nr.
		Teile zur Plattform für Verkehrsschlepper mit Autokotflügeln	
24180	uodyd	**Plattform** hinten	D 1712 f 347
24181	uodze	Platte vorn links bis Schlepper Nr.	D 1712 f 417
24181a	uofap	Platte vorn links ab Schlepper Nr.	D 1712 f 470
24182	uofda	Platte vorn links ab Schlepper Nr.	D 1712 f 471
24183	uofev	Platte vorn rechts bis Schlepper Nr.	D 1712 f 418
24183a	uofnu	Platte vorn rechts ab Schlepper Nr.	D 1712 f 473
24184	uofoc	Platte vorn rechts ab Schlepper Nr.	D 1712 f 474
24185	uofuh	**Stütze** unter Plattform	D 646 d 371
24186	uofwo	Sechskantschraube mit Mutter zur Befestigung von 24185 an Plattform . . .	B ½"×40 DIN 418
24187	uogde	Federring zu 24186 und 24194	13,5 DIN 127
24188	uogez	Winkel links zur vorderen Platte . . .	D 1717 f 151
24189	uogic	Winkel rechts zur vorderen Platte . . .	D 1717 f 152
24190	uogjo	Lasche zu 24188 und 24189	D 1718 f 343
24191	uogka	Winkel	D 640 f 112
24192	uogny	Winkel	D 640 f 115
24193	uogul	Scheibe zu 24192	17,5 DIN 126
24194	uogym	Sechskantschraube mit Mutter zur Befestigung der vorderen Platten	B ½"×35 DIN 418
24195	uohim	Lasche zur Plattform bis Schlepper Nr. . . .	D 1718 f 343
24195a	uohot	Lasche zur Plattform ab Schlepper Nr.	D 1718 f 220
24196	uohuw	Sechskantschraube zur Befestigung von 24195	M 6×20 DIN 558
24196a	uohyx	Sechskantschraube zur Befestigung von 24195a	3/8"×15 DIN 558
24196b	uojen	Sechskantschraube mit Mutter zur Befestigung von 24195a	BM 8×25 DIN 418
24197	uojir	Sechskantmutter zu 24196	BM 6 DIN 555
24198	uojox	Federring zu 24197	6,6 DIN 127
24198a	uokef	Federring zu 24196b	8,5 DIN 127

Historisch Archief Silvolde - Lanz

TAB. D 100b

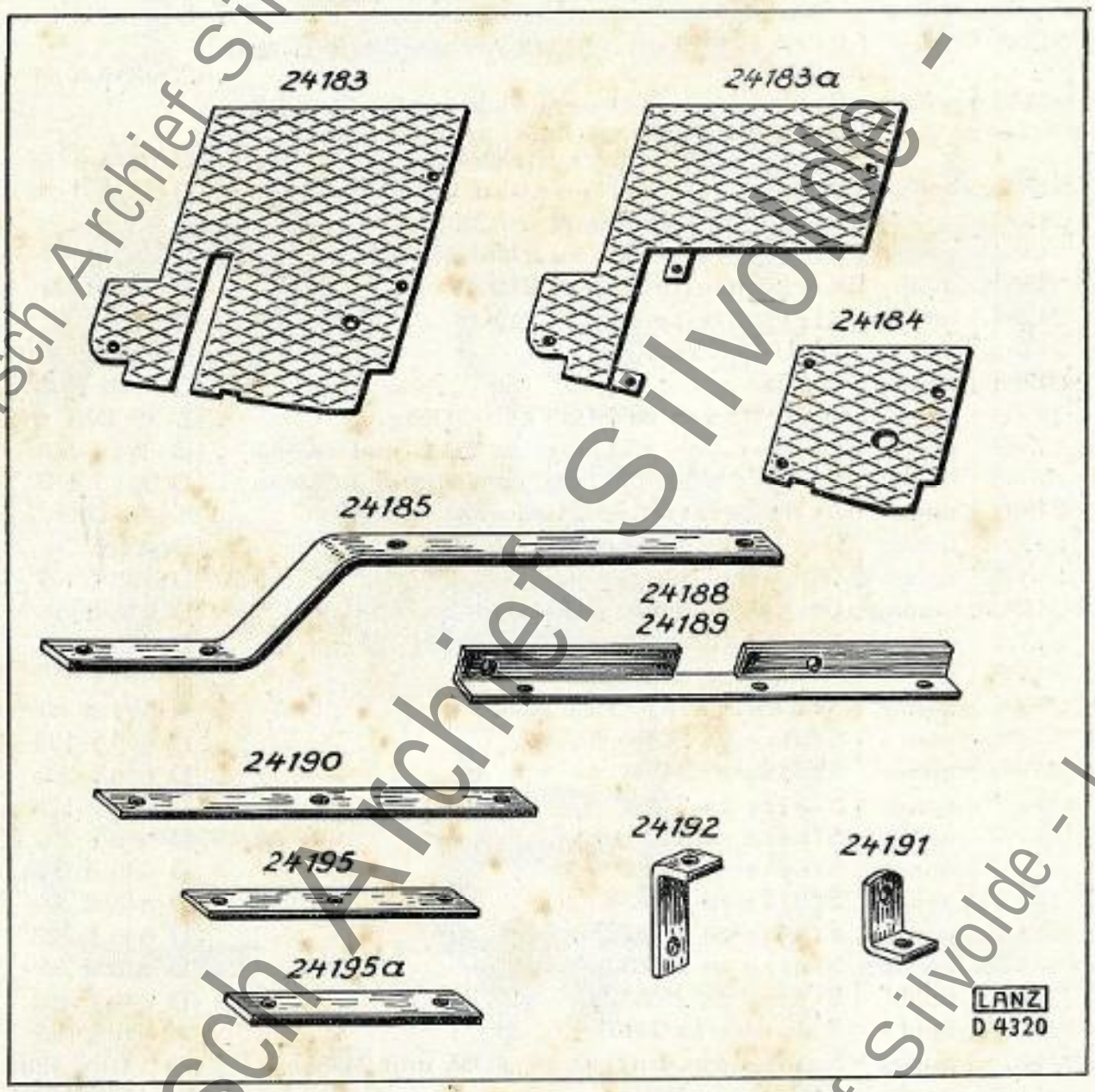

Historisch Archief Silvolde - Lanz

Best.-Nr.	Drahtwort	Bezeichnung	Stück-Nr.
24380	uokne	Riemenleitrolle-Anbau kompl. für ungefederte Vorderachse (ersetzt durch 24383)	D 3345 d 7
24381	uokus	Riemenleitrolle-Anbau kompl. für gefederte Vorderachse (ersetzt durch 24383)	D 3345 d 8
24382	uokyt	Riemenleitrolle-Anbaukompl. (ersetzt durch 24383)	D 3345 d 11
24383	uolat	Riemenleitrolle-Anbau kompl. für Schlepper mit gefederter und ungefederter Vorderachse bis Schlepper Nr. 80480	D 3345 d 14
24383d	uolba	Riemenleitrolle-Anbau kompl.	D 3345 d 20
24383e	uoley	**Riemenleitrolle kompl.** zu 24383d	D 3345 t 21
24384	uolhu	Riemenleitrolle zu 24380 bis 24382	D 732 d 83
24384a	uolib	Riemenleitrolle zu 24383	D 732 d 89
24384c	uolre	Riemenleitrolle zu 24383e	D 732 d 97
24385	uolso	Welle zu 24384	D 1601 f 350
24385a	uoluk	Welle	D 1601 f 447
24386	uolxi	Kugellager zu 24385 und 24385a	Z 30 DIN 613
24387	uolyl	Büchse (38⌀×22 lang) zu 24385 und 24385a	D 321 f 56
24388	uomal	Büchse (36⌀×22 lang) zu 24385 und 24385a	D 321 f 135
24389	uomco	Zylinderstift zu 24385 und 24385a	8×16 DIN 7
24390	uomer	Deckel (Rechtsgewinde) zu 24384	D 438 f 76
24391	uomli	Deckel (Linksgewinde) zu 24384	D 438 f 137
24392	uommy	Dichtung unter 24390 und 24391	D 478 n 3
24395	uomud	Verschlußschraube zu 24384	D 403 n 2
24396	uonax	Dichtung unter 24395	D 491 f 1
24397	uonbe	Schmiernippel zu 24385a	N 791 n 10
24398	uonca	Stütze zu 24380	D 646 f 125
24399	uonec	Stütze zu 24380	D 646 f 206
24401	uonif	Stütze zu 24381	D 646 f 123
24402	uonlu	Stütze zu 24381	D 646 f 207
24404	uonol	Stütze zu 24382	D 646 d 238
24404b	uonri	Stütze zu 24383b	D 646 d 358
24404c	uonyp	Stütze zu 24383d	D 646 f 423
24405a	uopab	Stütze zu 24383	D 646 d 359
24405b	uopbi	Stütze zu 24383d	D 646 f 424
24406	uopce	Scheibe zu 24407	23 DIN 125
24407	uopeg	Sechskantmutter zu 24385 und 24385a	7/8" DIN 428
24408	uoply	Splint zu 24407	5×45 DIN 94
24409	uopop	Sicherungsblech zu 24407	D 344 f 33
24410	uoppo	Bügel zu 24382	D 647 f 21
24411	uopwa	Lasche zu 24380 und 24381	D 620 f 69
24412	uoram	Lasche zu 24380	D 620 f 70
24413	uorbu	Lasche zu 24382	D 620 f 102
24415	uores	Sechskantschraube zu 24411 und 24412	5/8"×90 DIN 600
24416	uoriv	Sechskantmutter zu 24415	5/8" DIN 428
24417	uorob	Federring zu 24416	17 DIN 127
24418	uorpa	Sechskantmutter zu 24410	B 3/4" DIN 555
24419	uorry	Federring zu 24418	21 DIN 127

Historisch Archief Silvolde - Lanz

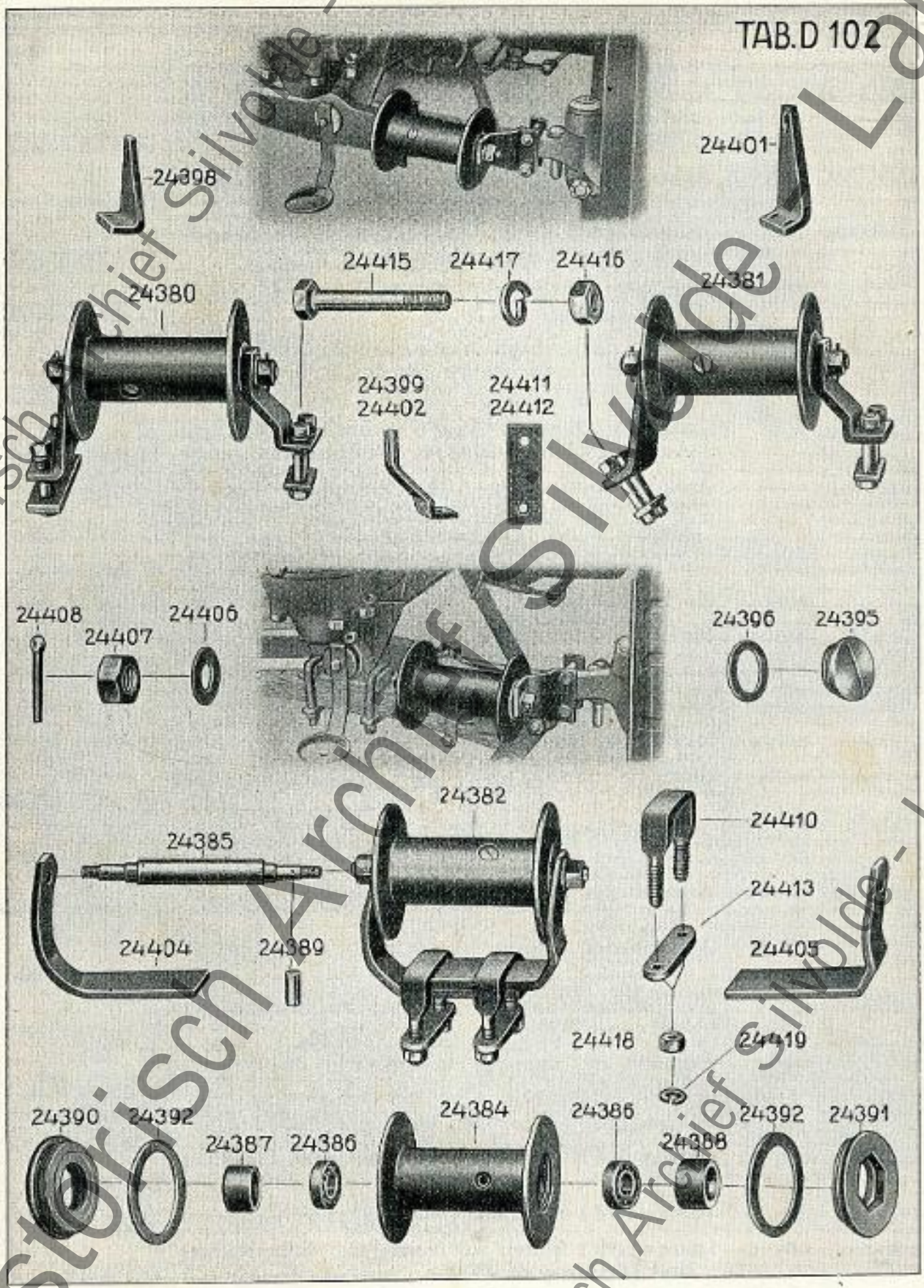

Historisch Archief Silvolde - Lanz

Best.-Nr.	Drahtwort	Bezeichnung	Stück-Nr.
25000	uorsi	Auspuff nach unten-Anbau kompl. bis Schlepper Nr. ..... bestehend aus: 25001 bis 25005 und 25018 bis 25023	D 3000 c 91
25000a	uorto	**Auspuff nach unten-Anbau kompl.** mit einfachem Auspufftopf ab Schlepper Nr.	D 3000 s 256
25000b	uoryf	**Auspuff nach unten-Anbau kompl.** mit doppeltem Auspufftopf ab Schlepper Nr.	D 3000 s 257
25000c	uosad	**Auspuff nach unten-Anbau kompl.** für Schlepper mit Seilwinde bis Nr.	D 3000 s 193
25000d	uoshe	**Auspuff nach unten-Anbau kompl.** für Schlepper mit Seilwinde ab Nr. ..... (mit einfachem Auspufftopf)	D 3000 s 297
25000e	uosil	**Auspuff nach unten-Anbau kompl.** mit einfachem Auspufftopf für Schlepper mit Hinterradbremse	D 3000 s 260
25000f	uosla	**Auspuff nach unten-Anbau kompl.** mit doppeltem Auspufftopf für Schlepper mit Hinterradbremse	D 3000 s 261
25001	uosos	Auspuffkrümmer	D 2225 c 36
25002	uosro	Rohr zu 25000	D 370 d 156
25002a	uosuv	Rohr zu 25000a und 25000b	D 370 f 198
25002b	uotac	Rohr für Schlepper mit Seilwinde . . .	D 370 d 196
25002c	uoteh	Rohr für Schlepper mit Hinterradbremse . .	D 370 f 200
25003	uotga	Dichtung zu 25001	D 474 f 42
25004	uotik	Sechskantschraube zur Befestigung von 25001	1/2"×40 DIN 558
25005	uotki	Auspufftopf kompl. bestehend aus: 25006 bis 25014	D 2200 c 47
25005a	uotmo	**Auspufftopf kompl.** für 25000a bis Schlepper Nr.	D 2200 d 67
25005b	uotor	**Auspufftopf kompl.** zu 25000a ab Schlepper Nr.	D 2200 d 80
25005c	uotsy	**Auspufftopf doppelt kompl.** zu 25000b bis Schlepper Nr.	D 2200 b 68
25005d	uotte	**Auspufftopf doppelt kompl.** zu 25000b ab Schlepper Nr.	D 2200 b 81
25006	uotyv	Siebeinsatz zu 25005	D 2206 d 4
25006a	uovay	Innenrohr mit Ankerschraube und Dichtung zu 25005a	D 2206/9
25006b	uovdi	Innenrohr vorn mit Dichtung zu 25005c . .	D 2206/10
25006c	uoved	Innenrohr hinten mit vorderem Außenmantel und Dichtung zu 25005c	D 2203/9
25006d	uovfo	Innenrohr mit Pralltellern zu 25005b . .	D 2206/21
25006e	uovig	Innenrohr vorn mit Pralltellern zu 25005d .	D 2206/17
25006f	uovke	Innenrohr hinten mit Pralltellern zu 25005d .	D 2206/18

Historisch Archief Silvolde - Lanz

TAB. D114

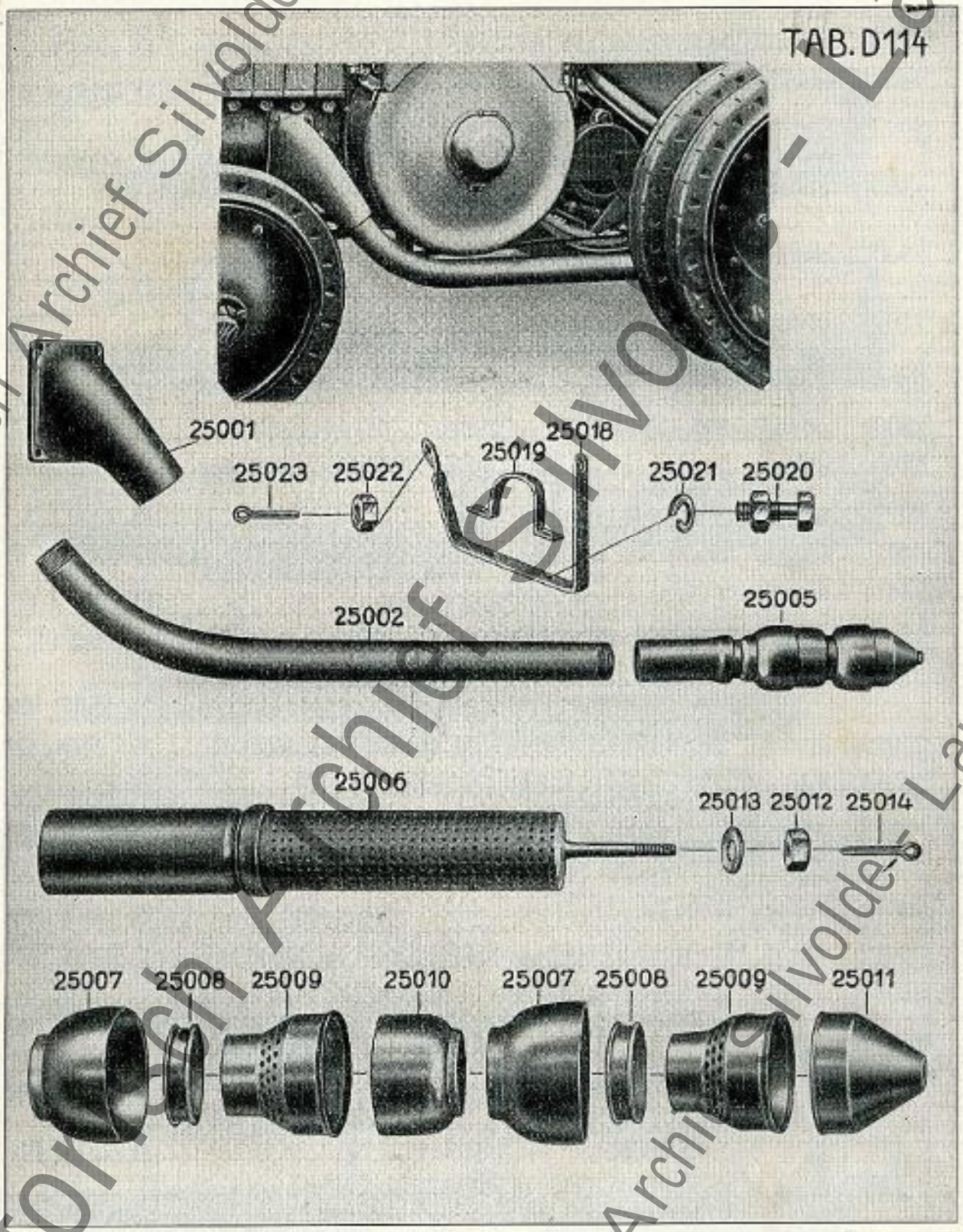

Historisch Archief Silvolde - Lanz

Best. Nr.	Drahtwort	Bezeichnung	Stück-Nr.
25007	uovom	Mantelstück zu 25005	D 2203 f 2
25007a	uovsu	Ausgangsstutzen mit Mantel zu 25005a	D 2203 d 6
25007b	uovta	Ausgangsstutzen mit hinterem Mantel zu 25005c	D 2203 d 7
25007c	uovup	Außenmantel mit Stiftschrauben, Muttern und Federringen zu 25005b	D 2205/12
25007d	uovyr	Außenmantel vorn mit Stiftschrauben, Muttern und Federringen zu 25005d	D 2205/9
25007e	uowaf	Außenmantel hinten mit Stiftschrauben, Muttern und Federringen zu 25005d	D 2205/10
25008	uowek	Bördelring zu 25005	D 330 f 77
25009	uowin	Einsatzstück zu 25005	D 2206 f 5
25009a	uowou	Innenschale gelocht zu 25005a und 25005c	D 2206/13
25010	uowux	Mantelstück zu 25005	D 2203 f 3
25010a	uoxan	Außenschale zu 25005a und 25005c	D 2206/15
25011	uoxdy	Trichter zu 25005	D 2205 f 5
25011a	uoxet	Schlußschale gelocht zu 25005a und 25005c	D 2206/14
25012	uoxfe	Sechskantmutter (Messing) zu 25005, 25005a und 25005c	5/8″ DIN 934
25012a	uoxho	Sechskantmutter zu 25005b und 25005d	3/8″ DIN 428
25013	uoxiw	Unterlagscheibe zu 25012	17 DIN 126
25014	uoxji	Splint zu 25012 (für 25005)	3×30 DIN 94
25017	uoxku	Stütze für Schlepper mit Seilwinde	D 646 f 322
25018	uoxoc	Stütze	D 646 f 229
25019	uoxuf	Rohrschelle zur Befestigung von 25005	D 639 f 145
25019a	uoxyg	Rohrschelle zum Auspufftopf 25005a und 25005c bis Schlepper Nr.	D 639 d 243
25019b	uozaw	Rohrschelle zum Auspufftopf 25005a bis 25005d ab Schlepper Nr.	D 639 d 263
25019c	uozeb	Rohrschelle zum Auspufftopf 25005a bis 25005d ab Schlepper Nr.	D 639 f 253
25019d	uozgu	Rohrschelle zum Auspufftopf 25005c und 25005d bis Schlepper Nr.	D 639 d 239
25019e	uozic	Rohrschelle zum Auspufftopf 25005c und 25005d ab Schlepper Nr.	D 639 d 262

Historisch Archief Silvolde - Lanz

TAB. D 114a

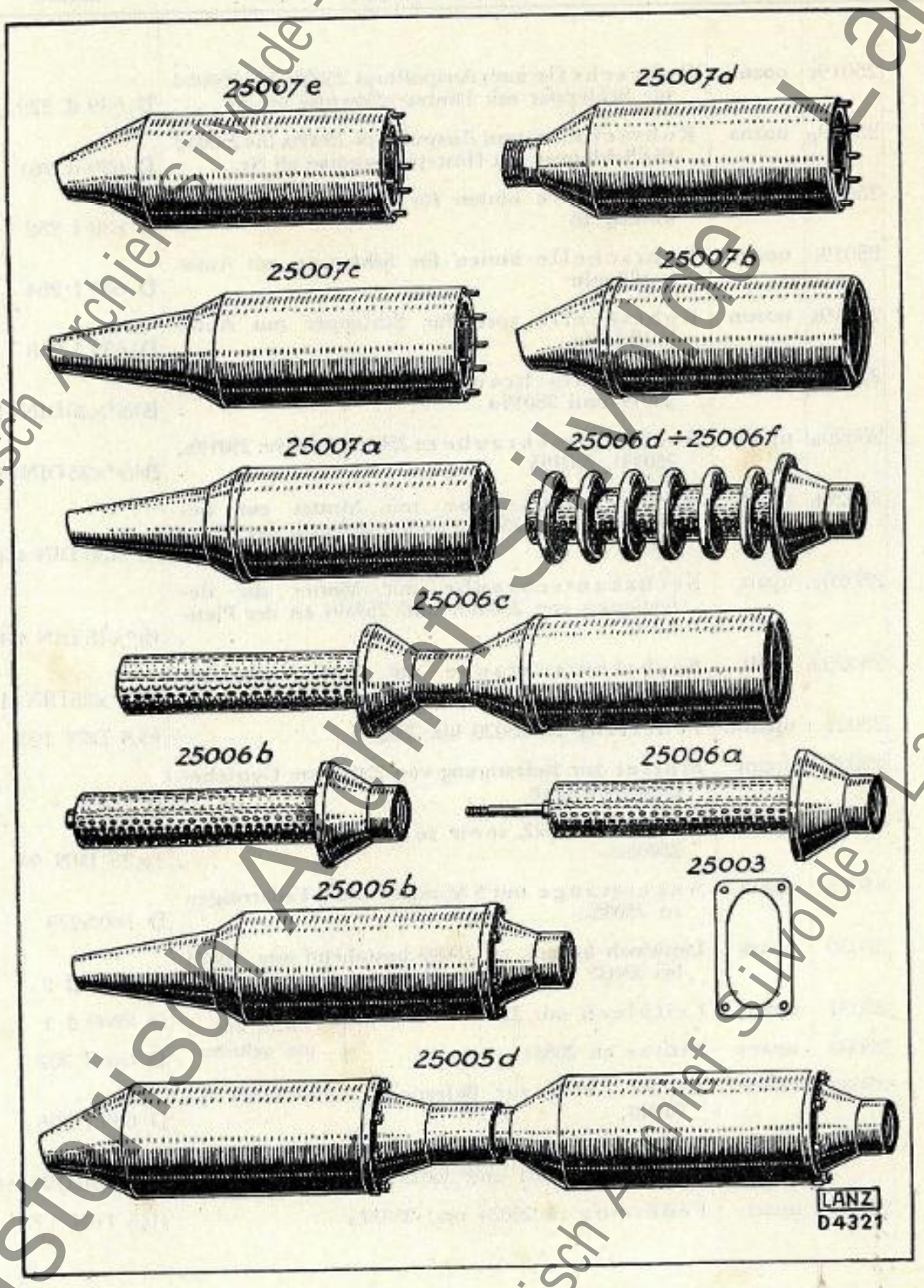

Historisch Archief Sliedrecht - Lanz

Best.-Nr.	Drahtwort	Bezeichnung	Stück-Nr.
25019f	uozmi	Rohrschelle zum Auspufftopf 25005a bis 25005d für Schlepper mit Hinterradbremse bis Nr.	D 639 d 229
25019g	uozna	Rohrschelle zum Auspufftopf 25005a bis 25005d für Schlepper mit Hinterradbremse ab Nr.	D 639 d 261
25019h	uozok	Rohrschelle hinten für Schlepper mit Autokotflügeln	D 639 f 252
25019i	uozty	Rohrschelle hinten für Schlepper mit Autokotflügeln	D 639 f 254
25019k	uozun	Rohrschelle vorn für Schlepper mit Autokotflügeln	D 639 f 258
25020	uozyo	Sechskantschraube mit Mutter zu 25018, 25019 und 25019a	B 1/2" × 40 DIN 418
25020a	upacs	Sechskantschraube zu 25019b, 25019c, 25019h, 25019i, 25019k	B 1/2" × 35 DIN 418
25020b	upaff	Sechskantschraube mit Mutter zur Befestigung von 25019h und 25019i an der Plattform	1/2" × 30 DIN 418
25020c	upaix	Sechskantschraube mit Mutter zur Befestigung von 25019h und 25019i an der Plattform	1/2" × 45 DIN 418
25020d	upall	Sechskantschraube mit Mutter zur Befestigung von 25019k an der Plattform . .	B 1/2" × 25 DIN 418
25021	upamb	Federring zu 25020 bis 25020d . . .	13,5 DIN 127
25022	upant	Mutter zur Befestigung von 25018 am Getriebegehäuseflansch	D 218 n 4
25023	upaod	Splint zu 25022, sowie zu 25012 für 25005a und 25005c	4 × 35 DIN 94
25025	upara	Ankerstange mit 5 Muttern und 2 Federringen zu 25005c	D 1605/273
25030	upask	**Leitblech kompl.** zu 25000 bestehend aus: 25031 bis 25035	D 2209 d 2
25031	upaug	Leitblech mit 25032 . . } wird nur zus. geliefert	D 2209 d 1
25032	upavy	Stütze an 25031 . . . } wird nur zus. geliefert	D 646 f 303
25033	upawn	Rohrschelle zur Befestigung von 25031 an 25000	D 639 f 205
25034	upaxe	Sechskantschraube mit Mutter zur Verbindung von 25031 und 25033	B 3/8" × 30 DIN 418
25035	upazi	Federring zu 25034 und 25012a . . .	10,5 DIN 127

Historisch Archief Silvolde - Lanz

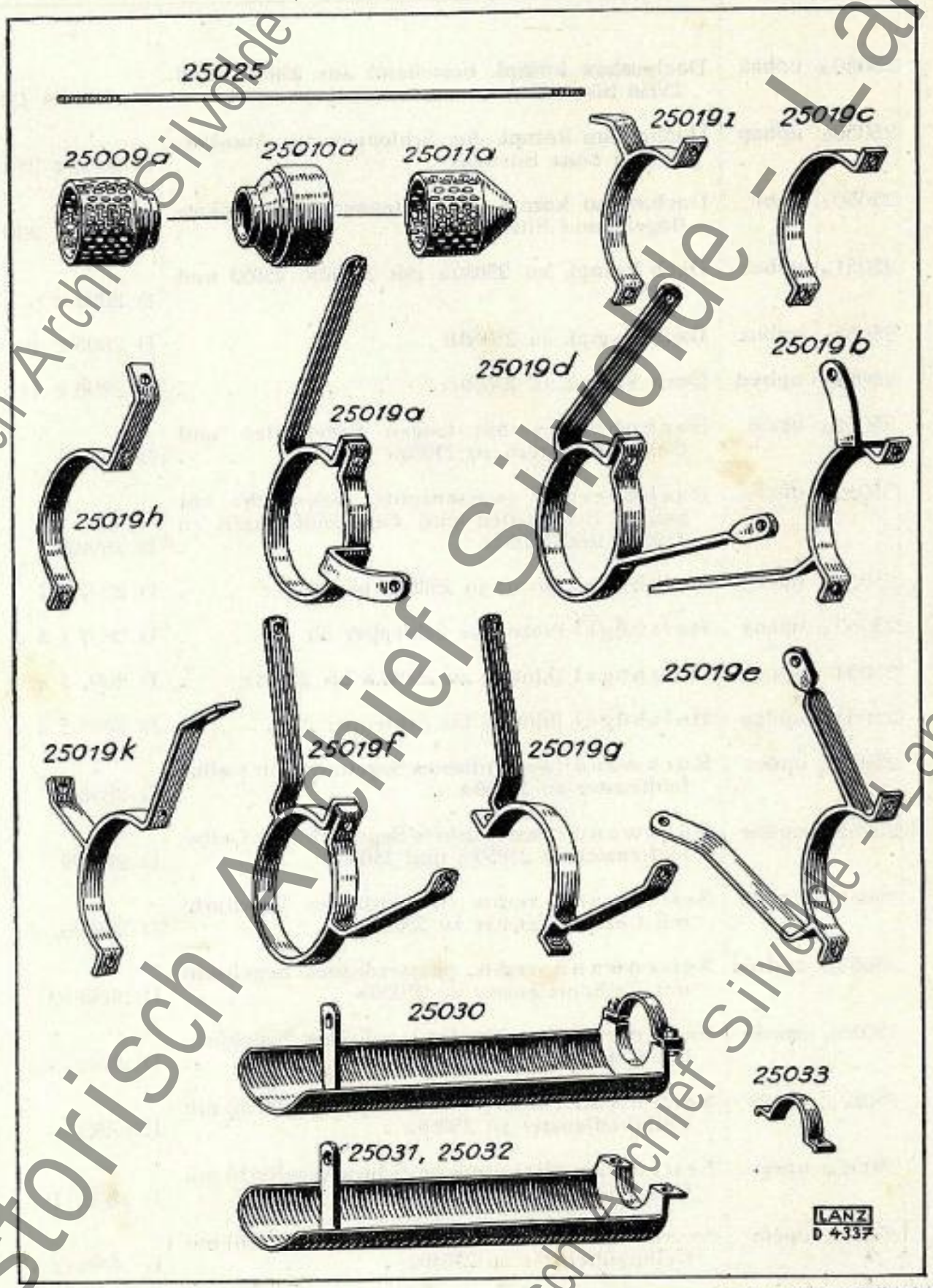

Historisch Archief Silvolde - Lanz
TH. TANGELDER
LOONDORSERIJ
Handel in Landbouw-Machines
SILVOLDE

Best.-Nr.	Drahtwort	Bezeichnung	Stück-Nr.
25050a	upbak	**Dachanbau kompl.** bestehend aus 25051a und 25058 bis 25070	D 3000 cs 112
25050b	upbep	**Dachanbau kompl.** für Schlepper mit Autokotflügeln ohne Sitzbank	D 3000 c 318
25050c	upbit	**Dachanbau kompl.** für Schlepper mit Autokotflügeln und Sitzbank	D 3000 c 330
25051a	upboz	**Dach kompl.** zu 25050a mit 25052a, 25053 und 25054	D 2895 c 6
25051b	upbuc	**Dach kompl.** zu 25050b	D 2895 c 10
25051c	upbyd	**Dach kompl,** zu 25050c	D 2895 c 11
25052a	upcaj	Dachüberzug mit langen Seitenteilen und Celluloidfenstern zu 25050a	D 2898/1
25052b	upceo	Dachüberzug (wasserdichtes Segeltuch) mit langen Seitenteilen und Celluloidfenstern zu 25050b und 25050c	D 2898/8
25053	upcis	Holzbügel (vorn) zu 25051a bis 25051c . .	D 2897 f 1
25053a	upcoy	Holzbügel (vorn) bis Schlepper Nr.	D 2897 f 5
25054	upcub	Holzbügel (hinten) zu 25051a bis 25051c .	D 2897 f 2
25054a	updap	Holzbügel (hinten) bis Schlepper Nr.	D 2897 f 3
25055	updev	Rückwand (wasserdichtes Segeltuch) mit Celluloidfenster zu 25050a	D 2898/5
25055a	updoe	Rückwand (wasserdichtes Segeltuch) mit Celluloidfenster zu 25050b und 25050c . . .	D 2898/9
25056	updub	Seitenwand rechts (wasserdichtes Segeltuch) mit Celluloidfenster zu 25050a	D 2898/6
25056a	updwo	Seitenwand rechts (wasserdichtes Segeltuch) mit Celluloidfenster zu 25050b	D 2898/10
25056b	upede	Seitenwand rechts (wasserdichtes Segeltuch) mit Celluloidfenster zu 25050c	D 2898/13
25057	upecz	Seitenwand links (wasserdichtes Segeltuch) mit Celluloidfenster zu 25050a	D 2898/7
25057a	upegs	Seitenwand links (wasserdichtes Segeltuch) mit Celluloidfenster zu 25050b	D 2898/11
25057b	upeic	Seitenwand links (wasserdichtes Segeltuch) mit Celluloidfenster zu 25050c	D 2898/12

Historisch Archief Silvolde - Lanz

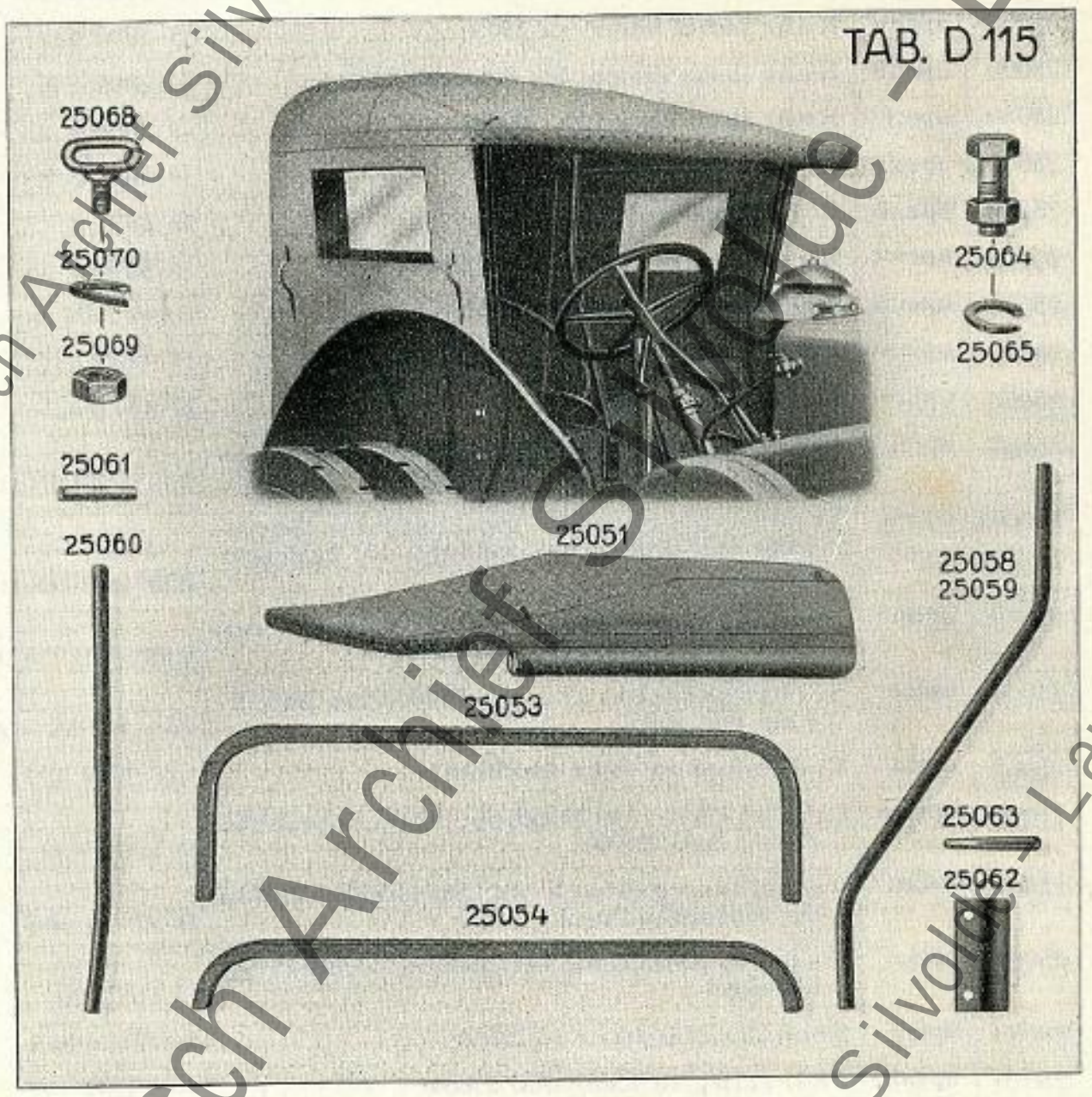

Historisch Archief Silvolde - Lanz

Best.-Nr.	Drahtwort	Bezeichnung	Stück-Nr.
25058	upejo	Rohr (rechts hinten) bis Schlepper Nr.	D 2896 d 10
25058a	upeka	Rohr rechts hinten zu 25050b	D 2896 d 24
25058b	upeny	Rohr rechts hinten zu 25050c	D 2896 d 27
25059	upeph	Rohr (links hinten) bis Schlepper Nr.	D 2896 d 9
25059a	uperf	Rohr links hinten zu 25050b	D 2896 d 23
25059b	upesp	Rohr links hinten zu 25050c	D 2896 d 26
25060	upeul	Rohr (vorn) bis Schlepper Nr.	D 2896 d 11
25060a	upewt	Rohr vorn zu 25050b und 25050c . . .	D 2896 d 25
25061	upeym	Kegelstift zu 25058 bis 25060a	8×30 DIN 1
25062a	upfae	Rohrschelle zu 25058 bis 25060a . . .	D 639 f 212
25063	upfdo	Kerbstift zu 25062a	N 529 n 67
25064	upfej	Kopfschraube mit Mutter zur Befestigung von 25062a am Kotflügel bis Schlepper Nr.	B 1/2″×28 DIN 418
25064a	upfim	Sechskantschraube mit Mutter zur Befestigung von 25062a am Kotflügel ab Schlepper Nr.	B 1/2″×30 DIN 418
25064b	upfni	Sechskantschraube zur Befestigung von 25062a bei Schleppern mit Sitzbank . . .	B 1/2″×60 DIN 601
25064c	upfot	Sechskantschraube mit Mutter zur Befestigung von 25067	3/8″×20 DIN 418
25065	upfsa	Federring zu 25064 bis 25064b	13,5 DIN 127
25066b	upfuw	Lasche (Ersatz bei Muschelkotflügel siehe 25067, 25064c und 25070)	D 620 f 134
25067	upfxu	Verstärkungsblech zur Rohrschelle 25062a bei Muschelkotflügel	D 1712 f 605
25068	upfyx	Oese zur Befestigung von 25052 bzw. 25052a am Kotflügel	D 515 f 20
25069	upfzy	Sechskantmutter zu 25068	3/8″ DIN 555
25070	upgah	Federring zu 25069 und 25064c . . .	10,5 DIN 127
25071	upgem	Flachrundschraube zur Befestigung der Holzbügel	CM 6×45 DIN 559
25072	upgip	Lederriemen (doppelt) unten mit Schnalle	20 mm breit 300×140 lang
25072a	upgle	Lederriemen unten mit Schnalle . . .	20 mm brt. 200 lg
25072b	upgow	Lederriemen oben vorn mit Schnalle . .	20 mm brt. 230 lg.
25072c	upguz	Lederriemen oben hinten mit Schnalle . .	20 mm brt. 280 lg.
25073	upgya	Celluloidfenster	

Historisch Archief Silvolde - Lanz

De Toekomst behoort aan de Ruwe olie.



Op de groote internationale Wedstrijden in **OXFORD, Engeland,** waaraan alle fabrieken van de wereld hebben deelgenomen en waar de tractoren aan zware proefnemingen en onderzoekingen zijn onderworpen, is bewezen, dat de

LANZ

15-30 P.K. Ruwolie-tractor Bulldog

niet alleen de beste, in smeerolie en brandstof zuinigste, maar ook goedkoopste ruwe olie-tractor van de wereld is.
Door de aanschaffing van zulk een **ploegtractor** bezuinigt U Uw bedrijf en helpt U hierdoor over den moeilijksten crisistijd heen.
Het lichtst in gewicht, grootste trekkracht aan de trekhaak, het laagste in smeerolie, brandstof- en koelwater-verbruik.
De Bulldog-tractor heeft door de lange ervaring, welke de **LANZ** fabrieken op het gebied van tractoren-bouw hebben, voordeelen, welke door geen ander fabrikaat geëvenaard worden.
Laat U inlichten voordat U een tractor koopt en vraagt gratis druk-werk bij den Generaalvertegenwoordiger:

LANZ LANDBOUWWERKTUIGEN

50 Bachmansir. — DEN HAAG — Telef. 10666.

Historisch Archief Sivolde - Lanz

Best.-Nr.	Drahtwort	Bezeichnung	Stück-Nr.
25075	uphai	**Polstersitzbank-Anbau kompl.** für Schlepper mit Autokotflügeln	D 3350 cs 10
25076	uphen	Polstersitzbank mit 25078 bis 25081	D 2780 d 8 (D 2780/12)
25077	uphir	Polsterlehne mit 25078 bis 25081	D 2781 d 7 (D 2781/9)
25078	uphox	Flacheisen zu 25076 und 25077	D 1718 f 377
25079	uphua	Kopfschraube zu 25078	1/2"×30 DIN 601
25080	uphyb	Scheibe zu 25079	14 DIN 126
25081	upief	Federring zu 25079, 25086, 25087 und 25089	13,5 DIN 127
25081a	upigy	Federring zu 25096	10,5 DIN 127
25082	upilx	Winkel links	D 1717 f 162
25083	upimm	Winkel rechts	D 1717 f 163
25084	upine	Winkel links	D 1717 f 159
25085	upirl	Winkel rechts	D 1717 f 160
25086	upius	Sechskantschraube mit Mutter zur Befestigung von 25082 und 25083 an den Kotflügeln	1/2"×35 DIN 418
25087	upiyt	Senkschraube zur Befestigung von 25084 an 25082 und 25085 an 25083	1/2"×30 DIN 68
25088	upizu	Sechskantmutter zu 25087	B 1/2" DIN 555
25088a	upjat	Sechskantmutter zu 25096	B 3/8" DIN 555
25088b	upjib	Sechskantmutter zu 25094	M 6 DIN 555
25089	upjoh	Sechskantschraube zur Befestigung von Sitz und Lehne an 25084 und 25085	1/2"×50 DIN 601
25090	upjuk	Blech unter Sitzbank bis Schlepper Nr.	D 1712 f 465
25090a	upjyl	Blech unter Sitzbank ab Schlepper Nr.	D 1712 f 622
25091	upkal	Blech unter Lehne	D 1712 f 476
25092	upker	Armstütze links	D 1712 f 477
25093	upkiu	Armstütze rechts	D 1712 f 478
25094	upkli	Rundkopfschraube zur Befestigung der Armstützen an 25084 und 25085 (unten)	M 6×20 DIN 86
25094a	upkoa	Rundkopfschraube zur Befestigung der Armstützen an 25084 und 25085 (seitlich)	M 6×12 DIN 86
25095	upkud	Federring zu 25094 und 25094a	6,6 DIN 127
25096	upkye	Sechskantschraube zur Befestigung der Armstützen an den Kotflügeln	3/8"×15 DIN 601

Historisch Archief Silvolde - Lanz

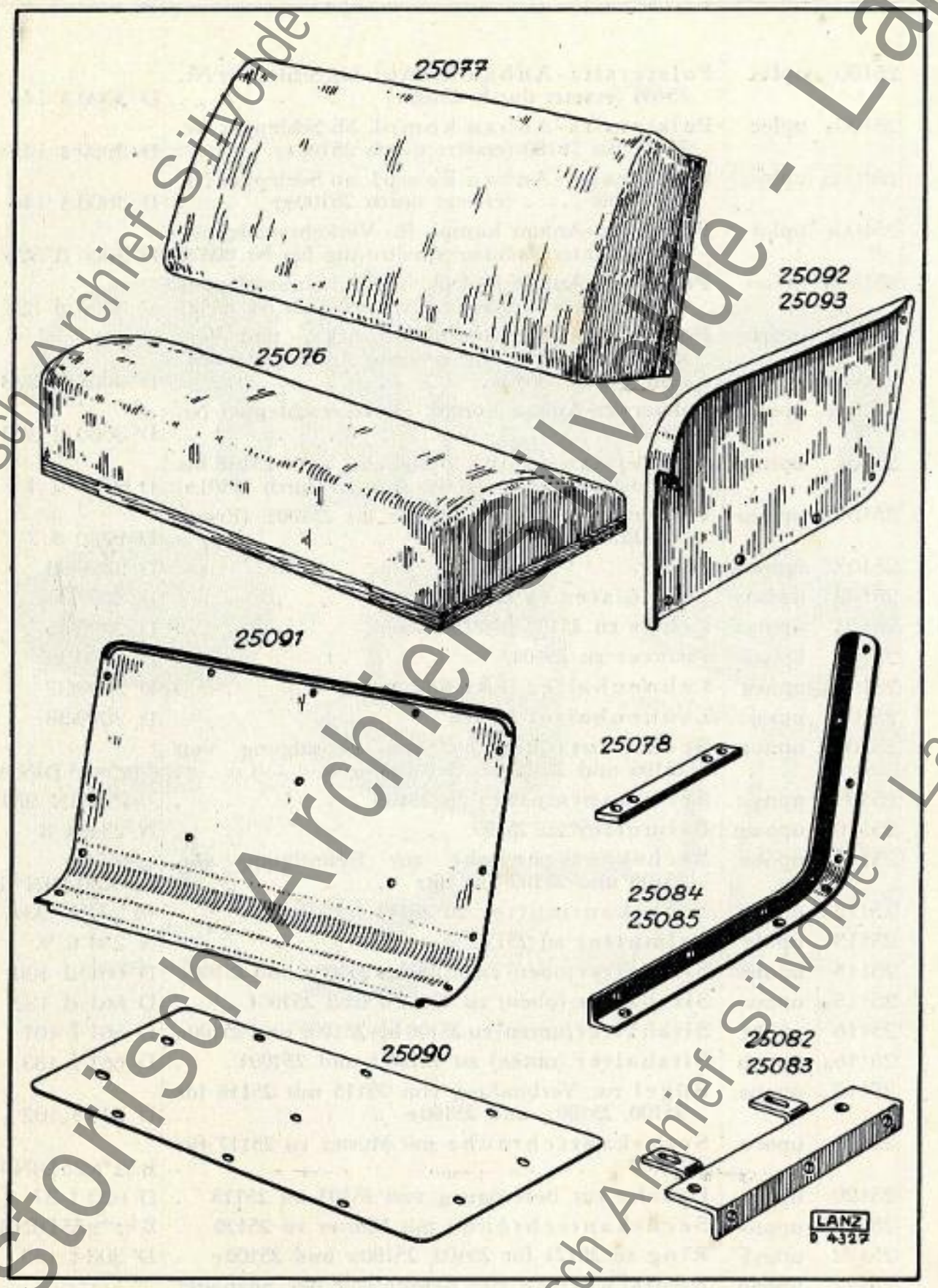

Historisch Archief Silvolde - Lanz

Best.-Nr.	Drahtwort	Bezeichnung	Stück-Nr.
25100	uplax	Polstersitz-Anbau kompl. bis Schlepper Nr. 75486 (ersetzt durch 25100e)	D 3000 s 144
25100a	uplec	Polstersitz-Anbau kompl. ab Schlepper Nr. 75487 bis 76100 (ersetzt durch 25100e) . .	D 3000 s 145
25100b	uplif	Polstersitz-Anbau kompl. ab Schlepper Nr. 76101 bis ..... (ersetzt durch 25100e) . .	D 3000 s 146
25100c	uplol	**Polstersitz-Anbau kompl.** für Verkehrsschlepper mit erhöhter Anhängevorrichtung bis Nr. 80820	D 3000 d 326
25100d	upluo	**Polstersitz-Anbau kompl.** für Verkehrsschlapper mit erhöhter Anhängevorrichtung ab Nr. 80821	D 3000 d 327
25100e	uplyp	**Polstersitz-Anbau kompl.** für Acker- und Verkehrsschlepper ohne erhöhte Anhängevorrichtung bis Nr. 80820.	D 3000 d 328
25100f	upmag	**Polstersitz-Anbau kompl.** ab Ackerschlepper Nr. 80849	D 3000 d 329
25101	upmel	Polstersitz kompl. bestehend aus: 25102 bis 25113 zu 25100 bis 25100b (Ersetzt durch 25101a)	D 2780 d 4
25101a	upmio	**Polstersitz kompl.** zu 25100c bis 25100f (Ersatz für 25101)	D 2780 d 7
25102	upmov	Sitz	D 2899/33
25103	upmuy	Sitzpolster zu 25102	D 2899/34
25104	upmyz	Lehne zu 25100 bis 25100b	D 2899/35
25105	upnab	Polster zu 25104	D 2899/36
25106	upneg	Lehnenhalter links und rechts . . .	D 2899/37
25107	upnij	Lehnenhalter hinten	D 2899/38
25108	upnop	Sechskantschraube zur Befestigung von 25106 und 25107 an der Lehne	7/16″×25 DIN 933
25109	upnyu	Sechskantmutter zu 25108	7/16″ DIN 934
25110	upoam	Palmutter zu 25109	N 234 n 8
25111	upobu	Sechskantschraube zur Befestigung von 25106 und 25107 am Sitz	1/2″×30 DIN 933
25112	upoes	Sechskantmutter zu 25111	1/2″ DIN 934
25113	upofd	Palmutter zu 25112	N 234 n 9
25115	upohn	Sitzhalter (oben) zu 25100 bis 25100c und 25100e	D 661 d 100
25115a	upoiv	Sitzhalter (oben) zu 25100d und 25100f . .	D 661 d 132
25116	upokt	Sitzhalter (unten) zu 25100 bis 25100c und 25100e	D 661 f 101
25116a	upoob	Sitzhalter (unten) zu 25100d und 25100f. .	D 661 f 133
25117	upopa	Bügel zur Verbindung von 25115 mit 25116 für 25100, 25100a und 25100e	D 648 f 102
25118	upory	Sechskantschraube mit Mutter zu 25117 für 25100	B 1/2″×25 DIN 418
25120	uposi	Lasche zur Befestigung von 25101 an 25115 .	D 620 f 37
25121	upoto	Sechskantschraube mit Mutter zu 25120 .	B 1/2″×55 DIN 418
25122	upoyf	Ring zu 25121 für 25100, 25100a und 25100e .	D 303 f 153
25124	uppad	Kopfschraube zur Befestigung der Sitzhalter an Getriebegehäuse (siehe 22590 bis 22590h) .	5/8″×40 DIN 601
25125	uppei	Federring zu 25124	17 DIN 127

Historisch Archief Silvolde - Lanz



Historisch Archief Sivolde - Lanz

Best.-Nr.	Drahtwort	Bezeichnung	Stück-Nr.
25225	uppfu	**Hinterrad-Bremse-Anbau kompl.** für Verkehrsschlepper	D 3260 bs 38
25226	upphe	**Hinterrad-Bremse-Anbau kompl.** für Verkehrsschlepper mit Seilwinde	D 3260 s 37
25260	uppil	**Bremswelle**	D 1601 c 429
25261	uppjy	**Fußhebel** zur Bremse	D 608 d 145
25262	uppla	Keil zu 25261	A 10×8×45 DIN 496
25263	uppos	Kopfschraube mit Mutter zu 25261	1/2"×65 DIN 418
25264	uppro	Federring zu 25263	13,5 DIN 127
25266	uppuv	Fußhebel zum Auskuppeln für Schlepper Nr. 75181 bis 78280	D 608 d 148
25266a	uppyw	Fußhebel zum Auskuppeln für Schlepper ab Nr. 78281 bis	D 608 d 147
25266b	uprac	**Fußhebel** zum Auskuppeln ab Schlepper Nr.	D 608 d 204
25268	upreh	**Fußhebel** zum Einkuppeln	D 608 d 146
25269	uprik	Stellring auf 25260	D 323 f 42
25270	upror	Zapfenschraube zu 25269	D 14 f 6
25275	upryv	Zugstange zum Auskuppeln	D 1605 f 141
25275a	upsas	Zugstange zum Auskuppeln ab Schlepper Nr.	D 1605 f 224
25276	upsex	Zugstange zum Einkuppeln	D 1605 f 140
25277	upsfi	Gabel zu 25275 und 25276	D 612 f 19
25278	upsia	Gegenmutter zu 25277	5/8" DIN 934
25279	upsky	Bolzen zur Verbindung von 25277 mit 25266 bzw. 25268	D 501 f 45
25280	upslo	Splint zu 25279	4×35 DIN 94
25282	upsme	Stütze (Auftritt) links	D 646 f 245
25285	upsog	Kopfschraube zum Verschließen der Löcher für das rechte Bocklager (bei gleichzeitigem Anbau der Plattform siehe 21812, 21816 und 21817)	5/8"×20 DIN 933
25286	upstu	Dichtung unter 25285	D 482 n 2
25288	upsuj	**Scheibe** rechts für Schlepper mit Seilwinde mit 25292, 25293a, 25296 und angeschweißten Winkeln und Lager für 25260	D 312 d 53
25289	upsyk	**Scheibe** links für Schlepper mit Seilwinde mit 25292, 25293a, 25296 und angeschweißten Winkeln und Lager für 25260	D 312 d 52
25290	uptay	**Scheibe** rechts mit 25292, 25293, 25296 und angeschweißten Winkeln und Lager für 25260	D 312 d 40
25291	uptdi	**Scheibe** links mit 25292, 25293, 25296 und angeschweißten Winkeln und Lager für 25260	D 312 d 42
25292	upted	Büchse in 25288, 25289, 25290 und 25291	D 351 f 157

Historisch Archief Silvolde - Lanz

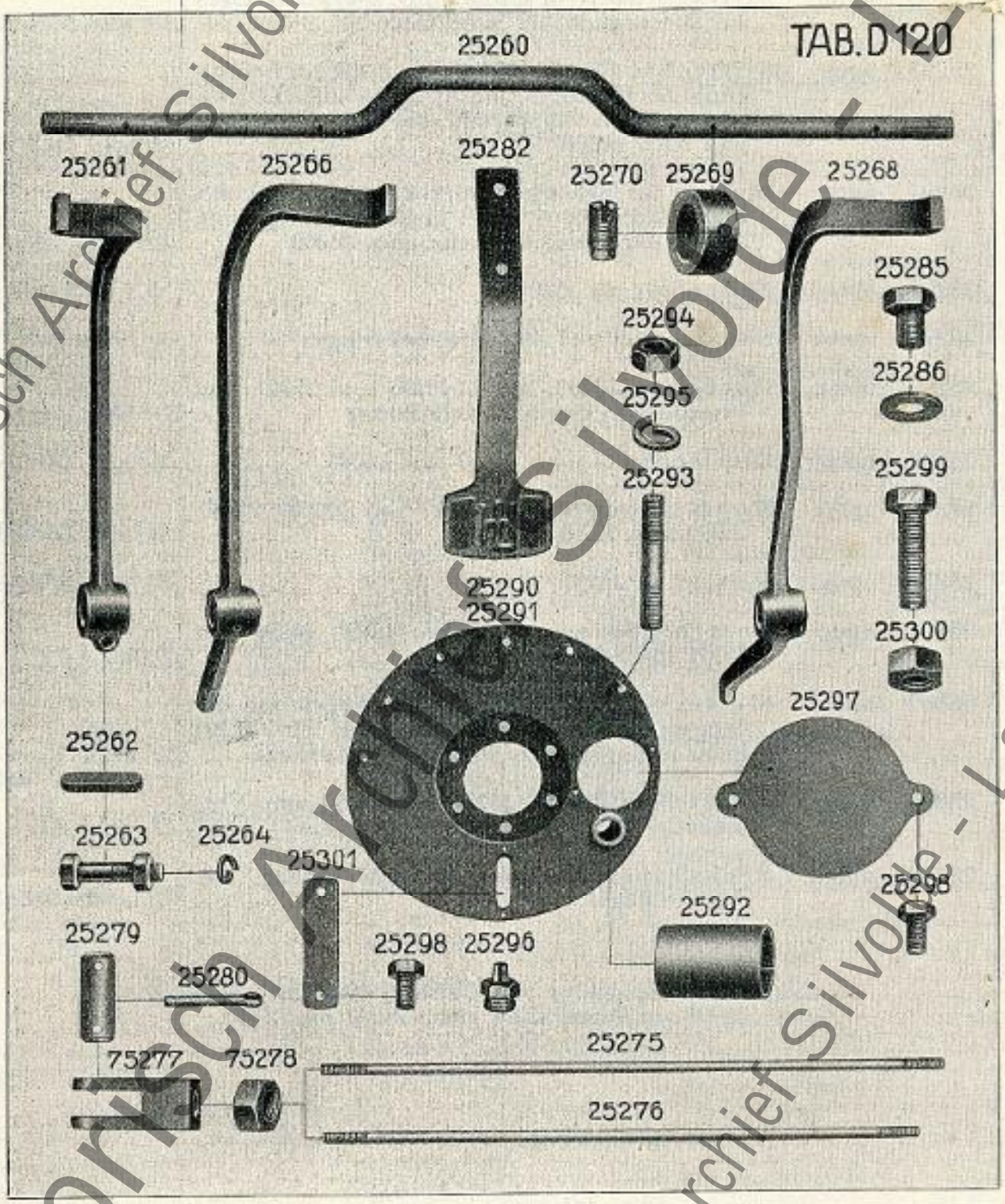

Historisch Archief Silvolde - Lanz

Best.-Nr.	Drahtwort	Bezeichnung	Stück-Nr.
25293	uptfo	Stiftschraube in 25288, 25289, 25290 und 25291 zur Befestigung der Kotflügel	1/2″×28 DIN 939
25293a	uptig	Stiftschraube für 25288 und 25289 zur Befestigung der Kotflügel und in 25290 und 25291 zur gleichzeitigen Befestigung der Stütze für Auspuff nach unten	1/2″×40 DIN 939
25294	uptke	Mutter zur Befestigung der Kotflügel an 25288, 25289, 25290 bzw. 25291 (beim nachträglichen Anbau der Plattform siehe auch 25302 . . .	1/2″ DIN 555
25295	uptom	Federring zu 25294	13,5 DIN 127
25296	uptsu	Schmiernippel zu Bremswellenlager . .	N 791 n 10
25297	uptta	Deckel zu 25288, 25289, 25290 und 25291 zum Verschließen der Nachstellöffnung . . .	D 438 f 44
25298	uptup	Kopfschraube zu 25297 und 25301 . . .	3/8″×12 DIN 61
25299	uptyr	Kopfschraube in Winkel von 25288, 25289, 25290 und 25291	1/2″×55 DIN 558
25300	upuaf	Mutter zu 25299	B 1/2″ DIN 555
25301	upuci	Verschlußblech zu 25288, 25289, 25290 und 25291 für Schlepper bis Nr.	D 432 f 72
25302	upuek	Mutter zur Befestigung der Kotflügel und der Stützen 24106 und 24107 an 25290 bzw. 25291 beim nachträglichen Anbau der Plattform .	D 212 f 4
25303	upugd	Kopfschraube in 25290 und 25291 zum Verschließen der Löcher für Autokotflügel . .	D 402 f 53
25303a	upuin	Sechskantschraube zur Befestigung der Autokotflügel	1/2″×20 DIN 558
		Ueber Befestigung von 25288, 25289, 25290 und 25291 am Achstrichter siehe 21917 bis 21919.	

Historisch Archief Silvolde - Lanz

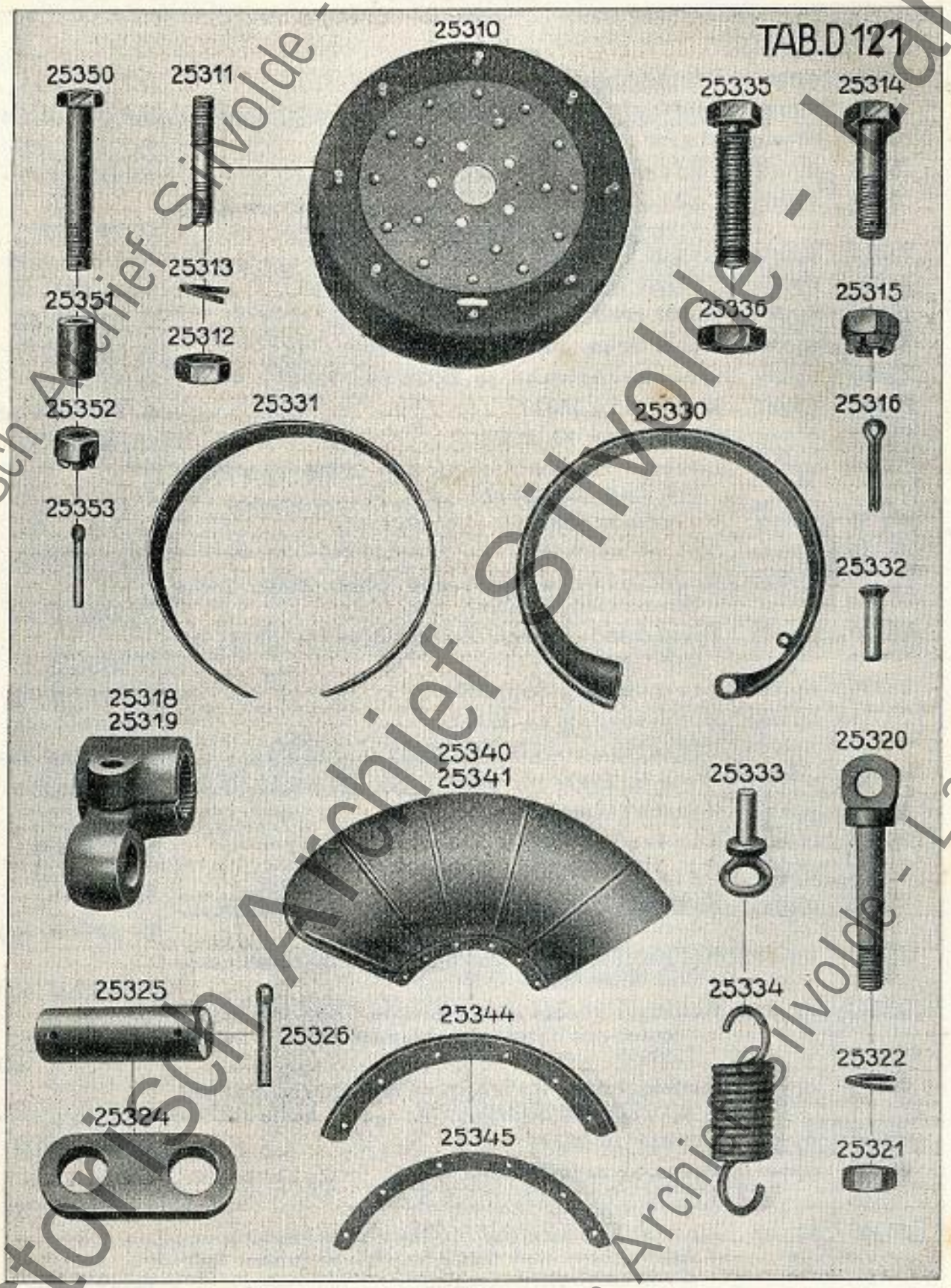

Historisch Archief Sivolde - Lanz

Best.-Nr.	Drahtwort	Bezeichnung	Stück-Nr.
25310	upuja	**Bremstrommel** mit 25311	D 2751 s 25
25311	upulc	Stiftschraube zur Befestigung der Hinterräder	5/8"×45 DIN 410
25312	upums	Mutter zu 25311	5/8" DIN 934
25313	upupt	Federring zu 25312	17 DIN 127
25314	upurr	Paßschraube (7/8" × 75; 25 ⌀) zur Befestigung von 25310 am Hinterachsflansch	D 94 f 22
25315	uputh	Kronenmuter zu 25314	7/8" DIN 935
25316	upuux	Splint zu 25315	5×45 DIN 94
25318	upuvo	**Hebel rechts** (auf der Bremswelle)	D 608 d 158
25319	upuwe	**Hebel links** (auf der Bremswelle)	D 608 d 157
25320	upvan	Oesenschraube zu 25318 und 25319	D 515 f 30
25321	upvet	Mutter zu 25320	B 1/2" DIN 555
25322	upvoc	Federring zu 25321	13,5 DIN 127
25324	upvuf	Lasche zur Verbindung von 25318 und 25319 mit dem Bremsband	D 620 f 101
25325	upfyg	Bolzen in 25324	D 501 f 103
25326	upwaz	Splint zu 25325	6×40 DIN 94
25330	upwee	Bremsband kompl. mit 25331, 25332, 25333 (Ersatz siehe 25330a)	D 2756 d 32
25330a	upwih	**Bremsband kompl.** mit 25331a bis 25333 ab Schlepper Nr.	D 2756 d 55
25331	upwon	Bremsbelag zu 25330	D 2761 d 42
25331a	upwur	Bremsbelag zu 25330a	D 2761 f 60
25332	upwys	Aluminium-Niet zu 25331 und 25331a	6×23 DIN 664
25333	upxaw	Oese in 25330 zur Befestigung der Rückholfeder	D 515 f 28
25334	upxeb	Rückholfeder	D 655 f 9
25335	upxie	Kopfschraube (R 1" × 120) in 25330	D 42 f 121
25336	upxok	Gegenmutter zu 25335	D 204 f 32
25338	upxun	**Kotflügel rechts** für Schlepper mit Hinterradbremse und Seilwinde	D 2855 d 269
25339	upxyo	**Kotflügel links** für Schlepper mit Hinterradbremse und Seilwinde	D 2855 d 268
25340	upyav	**Kotflügel rechts** für Schlepper mit Hinterradbremse mit 25344 (ab Schlepper Nr. .... siehe 21830a)	D 2855 d 100
25341	upycy	**Kotflügel links** für Schlepper mit Hinterradbremse mit 25344 (ab Schlepper Nr. ..... siehe 21829a)	D 2855 d 99
25342	upygt	Stütze zu 25341	D 646 d 231
25344	upyid	Winkel zu 25340 und 25341	D 331 f 34
25345	upyls	Blech	D 1712 f 23
25350	upynz	Kopfschraube (5/8" × 115) zur Verbindung von Achstrichter und Getriebegehäuse (unten links als Bremswellenanschlag)	D 42 f 120
25351	upypi	Distanz-Büchse zu 25350	D 350 f 141
25352	upyrg	Kronenmutter zu 25350	5/8" DIN 935
25353	upyum	Splint zu 25352	4×35 DIN 94

Historisch Archief Silvolde - Lanz

Best.-Nr.	Drahtwort	Bezeichnung	Stück-Nr.
		Gruppe 4 Kurbelwelle:	
26115	upyve	Nasenkeil (anstelle von 20324) bei ausgeschlagener Nute im Schwungrad	D 561 f 8
26116	upywu	Nasenkeil (anstelle von 20322) bei ausgeschlagener Nute im Schwungrad	D 561 f 9
		Gruppe 5 Pleuelstange und Kolben:	
		Kolben komplett mit Kolbenbolzen, 3 Kolbenringen und Oelrohr bis Schlepper Nr. 80280	
26120 a	upyzo	für 225,2 mm Zylinder Ø	D 3110 s 105
26121 a	upzar	„ 225,5 „ „ Ø	D 3110 s 106
26122 a	upzew	„ 226 „ „ Ø	D 3110 s 107
26123 a	upzof	„ 227 „ „ Ø	D 3110 s 108
26124 a	upzui	„ 228 „ „ Ø	D 3110 s 109
26125 a	uradu	„ 229 „ „ Ø	D 3110 s 110
26126 a	urafa	„ 230 „ „ Ø	D 3110 s 111
		Ab Schlepper Nr. 80281 und ab 38 PS Verkehrsbulldog Nr. 79569 (mit 4 Kolbenringen)	
26120 b	uragh	für 225,2 mm Zylinder Ø	D 3110 s 121
26121 b	urais	„ 225,5 „ „ Ø	D 3110 s 122
26122 b	uraje	„ 226 „ „ Ø	D 3110 s 123
26123 b	uralg	„ 227 „ „ Ø	D 3110 s 124
26124 b	urann	„ 228 „ „ Ø	D 3110 s 125
26125 b	uraoy	„ 229 „ „ Ø	D 3110 s 126
26126 b	urarv	„ 230 „ „ Ø	D 3110 s 127
		Für 24/40 PS Bulldog (mit 4 Kolbenringen)	
26120 c	uraub	für 225,2 mm Zylinder Ø	D 3110 s 145
26121 c	uravt	„ 225,5 „ „ Ø	D 3110 s 146
26122 c	urawi	„ 226 „ „ Ø	D 3110 s 147
26123 c	urayc	„ 227 „ „ Ø	D 3110 s 148
26124 c	urbap	„ 228 „ „ Ø	D 3110 s 149
26125 c	urbda	„ 229 „ „ Ø	D 3110 s 150
26126 c	urbev	„ 230 „ „ Ø	D 3110 s 151
		Kolben mit 3 Kolbenringen und Oelrohr bis Schlepper Nr. 80280 (bis Schlepper Nr. 77816 mit 20388 a)	
26130 a	urbnu	für 225,2 mm Zylinder Ø	D 3110 s 89
26131 a	urboe	„ 225,5 „ „ Ø	D 3110 s 90
26132 a	urbuh	„ 226 „ „ Ø	D 3110 s 91
26133 a	urbwo	„ 227 „ „ Ø	D 3110 s 92
26134 a	urcau	„ 228 „ „ Ø	D 3110 s 93
26135 a	urcde	„ 229 „ „ Ø	D 3110 s 94
26136 a	urcez	„ 230 „ „ Ø	D 3110 s 95
		Ab Schlepper Nr. 80281 und ab 38 PS Verkehrsbulldog Nr. 79569 (mit 4 Kolbenringen)	
26130 b	urcic	für 225,2 mm Zylinder Ø	D 3110 t 114
26131 b	urcjo	„ 225,5 „ „ Ø	D 3110 t 115
26132 b	urcka	„ 226 „ „ Ø	D 3110 t 116
26133 b	urcny	„ 227 „ „ Ø	D 3110 t 117
26134 b	urcoi	„ 228 „ „ Ø	D 3110 t 118
26135 b	urcul	„ 229 „ „ Ø	D 3110 t 119
26136 b	urcym	„ 230 „ „ Ø	D 3110 t 120

Historisch Archief Silvolde - Lanz

Best.-Nr.	Drahtwort	Bezeichnung	Stück-Nr.
		Für 24/40 PS Bulldog (mit 4 Kolbenringen)	
26130 c	urdae	für 225,2 mm Zylinder Ø	D 3110 s 138
26131 c	urddo	„ 225,5 „ „ Ø	D 3110 s 139
26132 c	urdej	„ 226 „ „ Ø	D 3110 s 140
26133 c	urdim	„ 227 „ „ Ø	D 3110 s 141
26134 c	urdni	„ 228 „ „ Ø	D 3110 s 142
26135 c	urdot	„ 229 „ „ Ø	D 3110 s 143
26136 c	urdsa	„ 230 „ „ Ø	D 3110 s 144
		Kolben bis Schlepper Nr. 80280 (bis Schlepper Nr. 79701 mit 20386c, bis Schlepper Nr. 77816, ferner mit 20388a)	
26140 c	urduw	für 225 2 mm Zylinder Ø (bis Schlepper Nr. 79701 mit 20385a)	D 2056 c 157
26141 c	urdxu	für 225,5 mm Zylinder Ø (bis Schlepper Nr. 79701 mit 20385a)	D 2056 c 158
26142 c	urdyx	für 226 mm Zylinder Ø (bis Schlepper Nr. 79701 mit 26150a)	D 2056 c 159
26143 c	urdzy	für 227 mm Zylinder Ø (bis Schlepper Nr. 79701 mit 26155a)	D 2056 c 160
26144 c	ureah	für 228 mm Zylinder Ø (bis Schlepper Nr. 79701 mit 26160a)	D 2056 c 161
26145 c	urebo	für 229 mm Zylinder Ø (bis Schlepper Nr. 79701 mit 26165a)	D 2056 c 162
26146 c	ureck	für 230 mm Zylinder Ø (bis Schlepper Nr. 79701 mit 26170a)	D 2056 c 163
		Ab Schlepper Nr. 80281 und ab 38 PS Verkehrsbulldog Nr. 79569. (Bis 38 PS Nr. 79568 mit 20386c.)	
26140 d	ureds	für 225,2 mm Zylinder Ø (bis 38 PS Nr. 79568 mit 20385a)	D 2056 c 172
26141 d	ureem	für 225,5 mm Zylinder Ø (bis 38 PS Nr. 79568 mit 20385a)	D 2056 c 173
29142 d	urefy	für 226 mm Zylinder Ø (bis 38 PS Nr. 79568 mit 26150a)	D 2056 c 174
26143 d	urehi	für 227 mm Zylinder Ø (bis 38 PS Nr. 79568 mit 26155a)	D 2056 c 175
26144 d	ureip	für 228 mm Zylinder Ø (bis 38 PS Nr. 79568 mit 26160a)	D 2056 c 176
26145 d	urele	für 229 mm Zylinder Ø (bis 38 PS Nr. 79568 mit 26165a)	D 2056 c 177
26146 d	uremu	für 230 mm Zylinder Ø (bis 38 PS Nr. 79568 mit 26170a)	D 2056 c 178
		Für 24/40 PS Bulldog	
26140 e	ureow	für 225,2 mm Zylinder Ø	D 2056 c 181
26141 e	urert	„ 225,5 „ „ Ø	D 2056 c 182
26142 e	uresd	„ 226 „ „ Ø	D 2056 c 183
26143 e	ureuz	„ 227 „ „ Ø	D 2056 c 184
26144 e	ureya	„ 228 „ „ Ø	D 2056 c 185
26145 e	urfai	„ 229 „ „ Ø	D 2056 c 186
26146 e	urfen	„ 230 „ „ Ø	D 2056 c 187
26147	urfir	Kolbenbolzen 1 mm stärker	D 2057 f 17

Historisch Archief Silvolde - Lanz

Best.-Nr.	Drahtwort	Bezeichnung	Stück-Nr.
		Kolbenring bis Schlepper Nr. 79701	
		für 225 mm Zylinder ∅	
26149 a	urfko	9 mm breit . .	D 335 f 21
26149 b	urfox	10 „ „ . .	D 335 f 22
26149 c	urfru	11 „ „ . .	D 335 f 23
26149 d	urfse	12 „ „ . .	D 335 f 97
		für 226 mm Zylinder ∅	
26150	urfua	8 mm breit . .	D 335 f 58
26151	urfxy	9 „ „ . .	D 335 f 67
26152	urfyb	10 „ „ . .	D 335 f 72
26153	urgas	11 „ „ . .	D 335 f 77
26154	urgef	12 „ „ . .	D 335 f 98
		für 227 mm Zylinder ∅	
26155	urggy	8 mm breit . .	D 335 f 59
26156	urgne	9 „ „ . .	D 335 f 68
26157	urgoo	10 „ „ . .	D 335 f 73
26158	urgus	11 „ „ . .	D 335 f 78
26159	urgyt	12 „ „ . .	D 335 f 99
		für 228 mm Zylinder ∅	
26160	urgzu	8 mm breit . .	D 335 f 60
26161	urhat	9 „ „ . .	D 335 f 69
26162	urhey	10 „ „ . .	D 335 f 74
26163	urhib	11 „ „ . .	D 335 f 79
26164	urhuk	12 „ „ . .	D 335 f 100
		für 229 mm Zylinder ∅	
26165	urhyl	8 mm breit . .	D 335 f 61
26166	urial	9 „ „ . .	D 335 f 70
26167	uribt	10 „ „ . .	D 335 f 75
26168	urico	11 „ „ . .	D 335 f 80
26169	urier	12 „ „ . .	D 335 f 101
		für 230 mm Zylinder ∅	
26170	urihm	8 mm breit . .	D 335 f 62
26171	uriks	9 „ „ . .	D 335 f 71
26172	urili	10 „ „ . .	D 335 f 76
26173	urimy	11 „ „ . .	D 335 f 81
26174	urirx	12 „ „ . .	D 335 f 102
		ab Schlepper Nr. 79702	
		für 225 mm Zylinder ∅	
26149 e	urish	9 mm breit . .	D 335 f 112
26149 f	urtud	10 „ „ . .	D 335 f 118
		für 226 mm Zylinder ∅	
26150 a	uriye	8 mm breit . .	D 335 f 106
26151 a	urjax	9 „ „ . .	D 335 f 113
26152 a	urjec	10 „ „ . .	D 335 f 119
		für 227 mm Zylinder ∅	
26155 a	urjif	8 mm breit . .	D 335 f 107
26156 a	urjol	9 „ „ . .	D 335 f 114
26157 a	urjuo	10 „ „ . .	D 335 f 120
		für 228 mm Zylinder ∅	
26160 a	urjyp	8 mm breit . .	D 335 f 108
26161 a	urkag	9 „ „ . .	D 335 f 115
26162 a	urkel	10 „ „ . .	D 335 f 121
		für 229 mm Zylinder ∅	
26165 a	urkge	8 mm breit . .	D 335 f 109
26166 a	urkio	9 „ „ . .	D 335 f 116
26167 a	urkov	10 „ „ . .	D 335 f 122
		für 230 mm Zylinder ∅	
26170 a	urkpu	8 mm breit . .	D 335 f 110
26171 a	urkti	9 „ „ . .	D 335 f 117
26172 a	urkuy	10 „ „ . .	D 335 f 123
		Kolbenring vorn	
		für 24/40 PS Bulldog (1 Stück pro Kolben)	
		für 225, 225,2 und 225,5 mm Zylinder ∅	
26149 g	urkza	13 mm breit . .	D 335 f 165
		für 226 mm Zylinder ∅	
26154 a	urlab	12 mm breit . .	D 335 f 160
26154 c	urlbi	13 „ „ . .	D 335 f 166
		für 227 mm Zylinder ∅	
26159 a	urlce	12 mm breit . .	D 335 f 161
26159 c	urleg	13 „ „ . .	D 335 f 167
		für 228 mm Zylinder ∅	
26164 a	urlij	12 mm breit . .	D 335 f 162
26164 c	urlly	13 „ „ . .	D 335 f 168
		für 229 mm Zylinder ∅	
26169 a	urlop	12 mm breit . .	D 335 f 163
26169 c	urlpo	13 „ „ . .	D 335 f 169
		für 230 mm Zylinder ∅	
26174 a	urlwa	12 mm breit . .	D 335 f 164
26174 c	urlyu	13 „ „ . .	D 335 f 170
		Kolbenring hinten	
		für 24/40 PS Bulldog (3 Stück pro Kolben)	
		für 225, 225,2 und 225,5 mm Zylinder ∅	
26149 h	urmam	13 mm breit . .	D 335 f 142
		für 226 mm Zylinder ∅	
26154 b	urmbu	12 mm breit . .	D 335 f 137
26154 d	urmes	13 „ „ . .	D 335 f 143
		für 227 mm Zylinder ∅	
26159 b	urmiv	12 mm breit . .	D 335 f 138
26159 d	urmob	13 „ „ . .	D 335 f 144
		für 228 mm Zylinder ∅	
26164 b	urmpa	12 mm breit . .	D 335 f 139
26164 d	urmry	13 „ „ . .	D 335 f 145
		für 229 mm Zylinder ∅	
26169 b	urmsi	12 mm breit . .	D 335 f 140
26169 d	urmto	13 „ „ . .	D 335 f 146
		für 230 mm Zylinder ∅	
26174 b	urmue	12 mm breit . .	D 335 f 141
26174 d	urmyf	13 „ „ . .	D 335 f 147

Historisch Archief Silvolde - Lanz

	Best.-Nr.	Drahtwort	Bezeichnung	Stück-Nr.
			Gruppe 10 Kupplung:	
	26200	urnad	Büchse für ausgeschlagenes Loch zum Scherbolzen in 20762	D 350 f 143
xo	26206	urnei	Beilage 1 mm stark zu abgenutztem Kupplungsbelag 20793, 20793a, 20793b, 20832, 20832a und 20832b	D 1712 f 60
	26207	urnfu	Scherbolzen 16 mm ∅ (11,5 mm Scher ∅) bei ausgeschlagenem Loch im Armkreuz 20961 bzw Büchse 20966a	D 509 f 208
	26207 a	urnhe	Scherbolzen 16 mm ∅ (14,5 mm Scher ∅) bei ausgeschlagenem Loch im Armkreuz 20961 bzw. Böchse 20966a ab Verkehrsschlepper Nr.	D 509 f 225
	26208	urnil	Büchse für ausgeschlagenes Loch in Kupplungsbacken (25 mm Außen-∅)	D 351 f 198
			Gruppe 11 Drosselung:	
	26225	urnjy	Bolzen 11 mm ∅ (bei ausgeschlagener Gabel 21020 anstelle von 21021)	D 506 f 122
	26225 a	urnla	Bolzen 12 mm ∅ (bei ausgeschlagener Gabel 21020 anstelle von 21021)	D 506 f 123
	26226	urnos	Splint zu 26225 und 26225a	3 × 22 DIN 94
			Gruppe 18 Lenkung:	
	26260	urnro	Ausgleichscheibe, 1,5 mm stark zur Lenkungswelle bei abgenutztem Auge im Getriebegehäuse	D 303 f 157
	26261	urnuv	Ausgleichscheibe, 2,5 mm stark zur Lenkungswelle bei abgenutztem Auge im Getriebegehäuse	D 303 f 158
	26262	uroac	Büchse für ausgeschlagenen Lenkschenkel	D 351 f 173
			Gruppe 19 Differential:	
	26272	uroft	Paßscheibe 5 mm stark — bei abgenutztem Differentialgehäuse zwischen 21761 und 21766	D 304 f 101
	26273	uroga	Paßscheibe 3 mm stark — bei abgenutztem Differentialgehäuse zwischen 21761 und 21766	D 304 f 102
	26274 a	urohd	Büchse in Differentialgehäuse für große Kegelräder (hierzu 21768a und 21777)	D 330 f 112
	26275	uroik	Ring für Bolzen 21763 und 21763a. für Ackerschlepper Nr. 75181 bis 79340 und Verkehrsschlepper Nr. 75181 bis 70343	D 321 f 152
	26275 a	uroki	Ring für Bolzen 21763 und 21763a (anstelle von 26275 für 0,4 mm größere Distanz zwischen Bolzen und Kegelrad)	D 321 f 161
	26276	urolz	Ring für Kreuzzapfen für Ackerschlepper Nr. 75181 bis 79289 und Verkehrsschlepper Nr. 75181 bis 79343	D 321 f 153
	26276 a	uromo	Ring für Kreuzzapfen (anstelle von 26276 für 0,4 mm größere Distanz zwischen Kreuzzapfen und Kegelrad)	D 321 f 162
	26279	urong	Paßschraube (20 mm ∅) anstelle von 21769	D 93 f 160
			Gruppe 22 Vorderachse:	
xo	26290	uroor	Büchse in Vorderachse bei abgenutztem Achsschenkel anstelle von 22002	D 351 f 161
	26293	uropp	Bolzen 24 mm ∅ in Verbindungsstange 22034 bzw. 22034a bei ausgeschlagenem Loch (anstelle von 22035)	D 506 f 112
xo	26294	urorn	Büchse in Lenkschenkel 22027 und 22028 bei ausgeschlagenem Loch	D 351 f 173
			Gruppe 23 Räder:	
xo	26303	urosy	Laufbüchse 55,9×48∅ zu ausgelaufener Radnabe	D 357 f 37
xo	26304	urote	Laufbüchse 54,9×47∅ zu Radnabe bei abgenutztem Achsschenkel	D 357 f 38
xo	26305	uroyv	Laufbüchse 55,9×47∅ bei Abnutzung der Radnabe und des Achsschenkels	D 357 f 39
xo	26306	urpas	Büchse zu 26304 bezw. 26305	D 351 f 164
xo	26307	urpex	Laufbüchse 59,9×48∅ zu ausgelaufener Radnabe	D 357 f 42
xo	26308	urpfi	Laufbüchse 59,9×47∅ für Abnutzung der Radnabe und des Achsschenkels	D 357 f 48

Historisch Archief Silvolde - Lanz

TAB. D 150

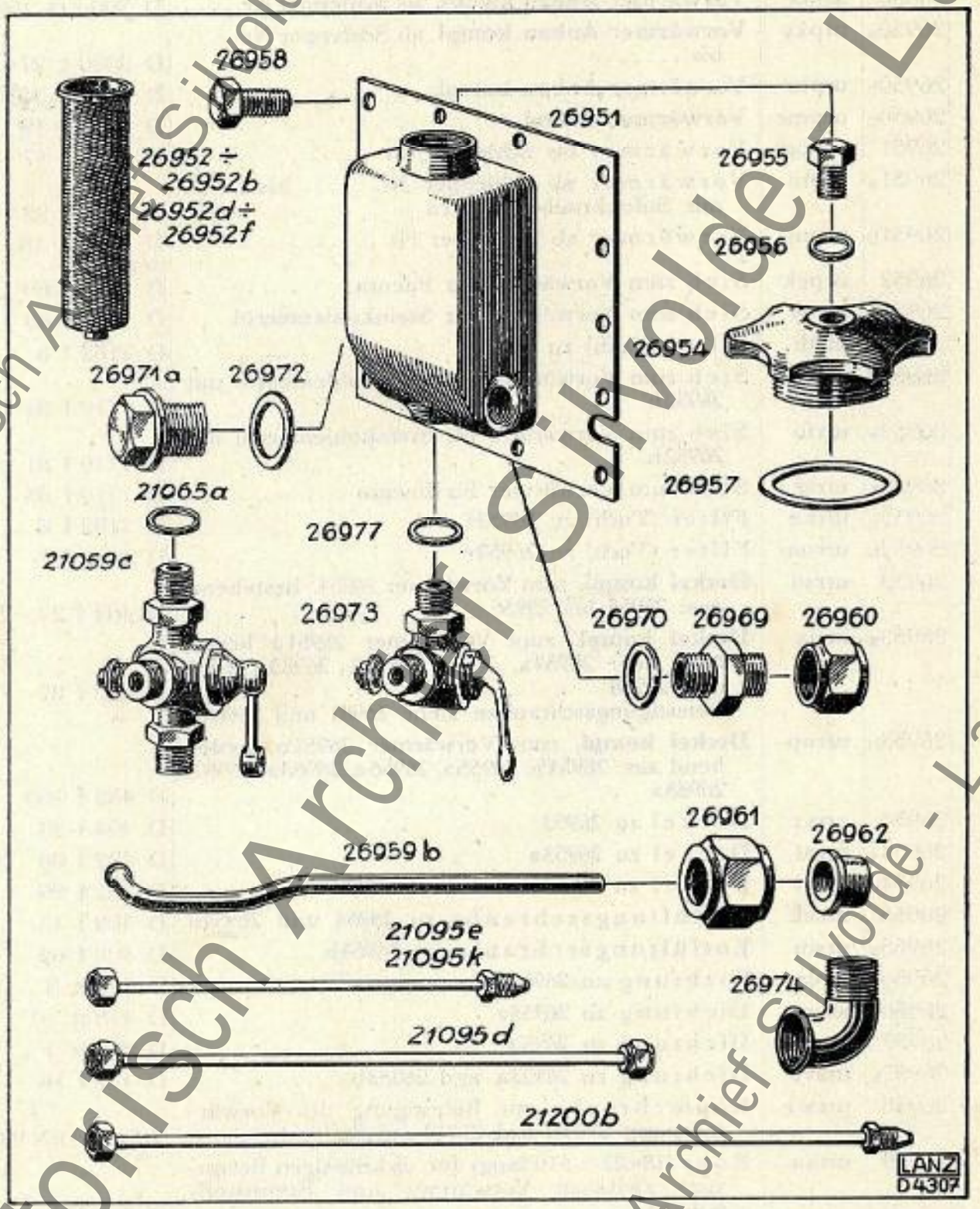

Historisch Archief Sivolde - Lanz

Best-Nr.	Drahtwort	Bezeichnung	Stück-Nr.
26950	urpia	**Vorwärmer-Anbau kompl.** bis Schlepper Nr.	D 3000 cs 190
26950a	urpky	**Vorwärmer-Anbau kompl.** ab Schlepper Nr. . . . . bis	D 3000 c 274
26950b	urplo	**Vorwärmer-Anbau kompl.**	D 3000 c 359
26950c	urpme	**Vorwärmer kompl.**	D 2196 s 19
26951	urpog	Vorwärmer bis Schlepper Nr.	D 2170 f 17
26951a	urptu	Vorwärmer ab Schlepper Nr. . . . . bis . . . . . mit Stiftschrauben 26981a	D 2170 f 22
26951b	urpuj	Vorwärmer ab Schlepper Nr.	D 2196 s 18 (D 2196 b 17)
26952	urpyk	Sieb zum Vorwärmer für Pacura . . .	D 1710 f 69
26952a	urray	Sieb zum Vorwärmer für Steinkohlenteeröl .	D 1710 f 83
26952c	urrdi	Filter (Tuch) zu 26952a	D 2182 f 6
26952d	urred	Sieb zum Vorwärmer für Steinkohlenteeröl mit 26952h	D 1710 f 84
26952e	urrfo	Sieb zum Vorwärmer für Steinkohlenteeröl mit 26952h	D 1710 f 81
26952f	urrig	Sieb zum Vorwärmer für Pacura . . .	D 1710 f 85
26952g	urrke	Filter (Tuch) zu 26952f	D 2182 f 8
26952h	urrom	Filter (Tuch) zu 26952e	D 2182 f 7
26953	urrsu	**Deckel kompl.** zum Vorwärmer 26951, bestehend aus: 26954 bis 25956	D 404 f 24
26953a	urrta	**Deckel kompl.** zum Vorwärmer 26951a bestehend aus: 26954a, 26955, 26956, 26983, 26987 und 26988 . . . . . Befestigungsschrauben siehe 26981 und 26981a	D 432 t 87
26953b	urrup	**Deckel kompl.** zum Vorwärmer 26951b, bestehend aus: 26954b, 26955a, 26956a, 26983a, 26987, 26988a	D 432 f 100
26954	urryr	Deckel zu 26953	D 404 f 23
26954a	ursaf	Deckel zu 26953a	D 432 f 86
26954b	ursci	Deckel zu 26953b	D 432 f 99
26955	ursek	Entlüftungsschraube zu 26954 und 26954a	D 402 f 13
26955a	ursin	Entlüftungsschraube zu 26954b . . .	D 402 f 62
26956	ursja	Dichtung zu 26955	D 478 n 8
26956a	ursou	Dichtung zu 26955a	D 478 n 10
26957	ursux	Dichtung zu 26953	D 478 n 3
26957a	ursvo	Dichtung zu 26953a und 26953b . . .	D 472 f 16
26958	urswe	Kopfschraube zur Befestigung des Vorwärmers mit 27018 und 27019 am Steigrohr . .	1/2"×20 DIN 933
26959	urtan	Rohr (18×22⌀, 610 lang) für dickflüssigen Brennstoff zwischen Vorwärmer und Brennstoffbehälter	D 363 f 229
26959b	urtdy	Rohr (18×22⌀, 610 lang)	D 361 f 101
26959c	urtet	Rohr (18×22⌀, 585 lang) zu 26951a . .	D 361 f 105
26959d	urtfe	Rohr zu 26951b	D 361 f 120
26960	urtho	Ueberwurfmutter zum Anschluß von 26959 am Vorwärmer	D 230 f 14

Historisch Archief Sivolde - Lanz

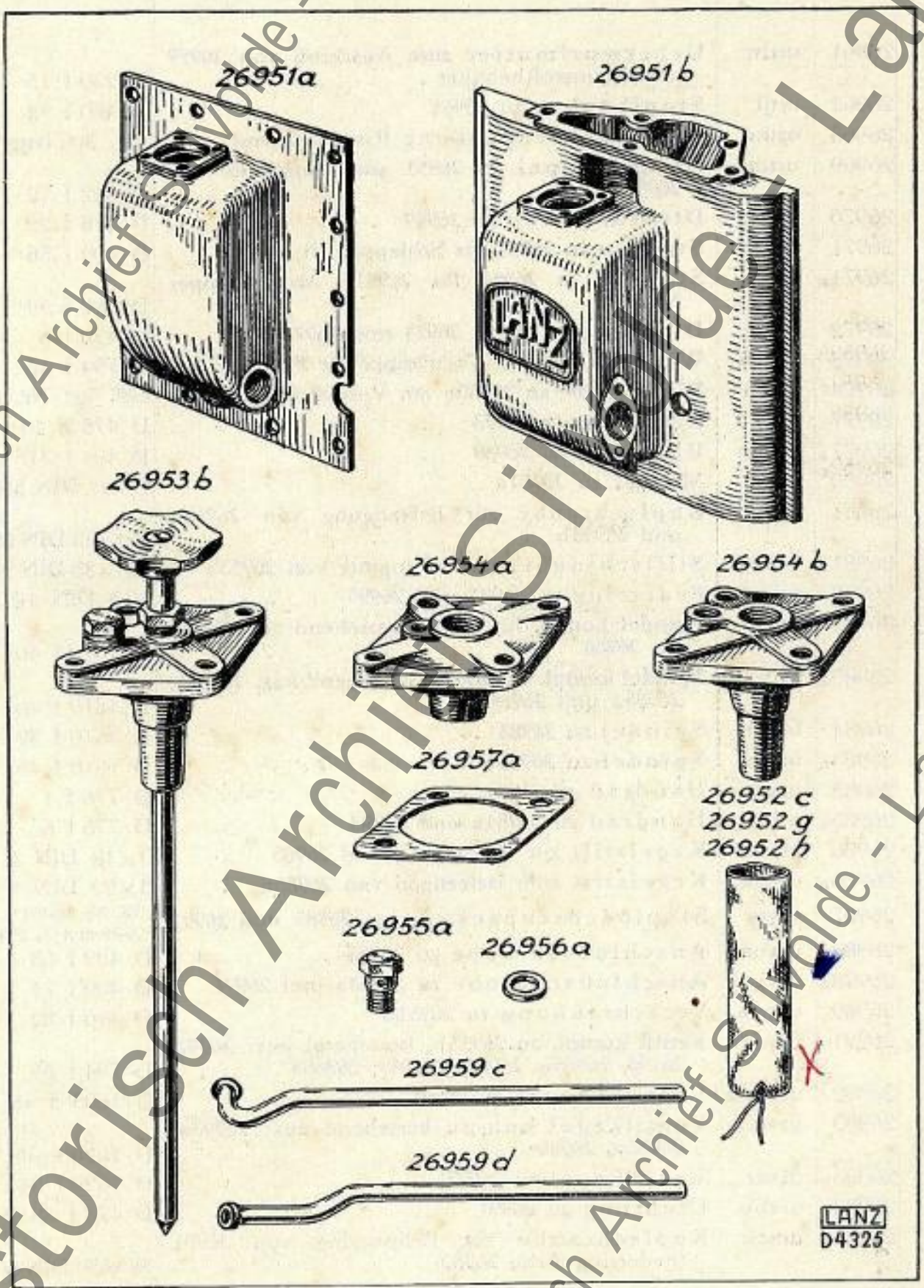

Historisch Archief Sivolde - Lanz

Best.-Nr.	Drahtwort	Bezeichnung	Stück-Nr.
26961	urtiw	Ueberwurfmutter zum Anschluß von 26959 am Brennstoffbehälter	D 230 f 15
26962	urtji	Stopfbüchse zu 26961	D 450 f 12
26963	urtku	Stopfbüchsenpackung (Graphitschnur)	4 ∅, 300 lang
26969	urtma	Doppelnippel in 26951 zum Anschluß von 26959	D 382 f 12
26970	urtoc	Dichtungsring zu 26969	D 478 f 22
26971	urtuf	Stopfen in 26951 bis Schlepper Nr.	D 402 f 56
26971a	urtyg	Stopfen in 26951 bis 26951b ab Schlepper Nr.	D 402 f 59
26972	uruaz	Dichtungsring zu 26971 und 26971a	D 470 f 6
26973	uruha	Winkelhahn am Vorwärmer für Pacura	D 794 f 47
26974	uruju	Winkel 90° zu 27330c am Vorwärmer	GF 3/8" Nr. 92
26975	urund	Dichtung zu 26973	D 478 n 10
26975a	uruon	Dichtung zu 26989	D 491 f 315
26980	ururk	Mutter zu 26981a	B 3/8" DIN 555
26981	uruvi	Kopfschraube zur Befestigung von 26953a und 26953b	3/8"×25 DIN 601
26981a	uruwy	Stiftschraube zur Befestigung von 26953a	3/8"×25 DIN 938
26982	uruxo	Federring zu 26981 und 26995	10,5 DIN 127
26983	uruys	**Spindel kompl.** in 26953a, bestehend aus: 26984 bis 26986	D 1610 t 40
26983a	uruzt	**Spindel kompl.** in 26953b, bestehend aus: 26984a, 26985a und 26986a	D 1610 t 46
26984	urveb	Spindel zu 26983	D 1610 f 39
26984a	urvgu	Spindel zu 26983a	D 1610 f 45
26985	urvie	Handrad zu 26984	D 776 f 1
26985a	urvmi	Handrad zu 26984a und 26993	D 776 f 6
26986	urvna	Kegelstift zur Befestigung von 26985	3×18 DIN 1
26986a	urvok	Kegelstift zum Befestigen von 26985a	3×22 DIN 1
26987	urvty	Stopfbüchsenpackung zu 26983 und 26991	W. Nr. 93101 Asbest 4 ∅, 200 lg.
26988	urvun	Anschlußschraube zu 26983	D 409 f 63
26988a	urvyo	Anschlußschraube zu 26983a und 26991	D 409 f 74
26989	urwea	Verschraubung zu 26951b	D 410 f 82
26991	urwid	**Ventil kompl.** zu 26951b, bestehend aus: 26992, 26993, 26985a, 26986a, 26987, 26988a	D 794 f 59
26992	urwum	Ventilgehäuse zu 26991	D 1625 d 45
26993	urwyn	Ventilkegel kompl. bestehend aus: 26993a, 26985a, 26986	D 1620 s 35
26993a	urxar	Ventilkegel zu 26991	D 1620 f 34
26994	urxby	Dichtung zu 26991	D 473 f 38
26995	urxcu	Kopfschraube zur Befestigung von 26991 (Federring siehe 26982)	3/8"×30 DIN 601
		Stufenpumpe siehe Gruppe 12.	
		Hahnbetätigung bzw. Absperrventil zur Stufenpumpe siehe 27350 bis 27421.	

Historisch Archief Silvolde - Lanz

TAB. D 152

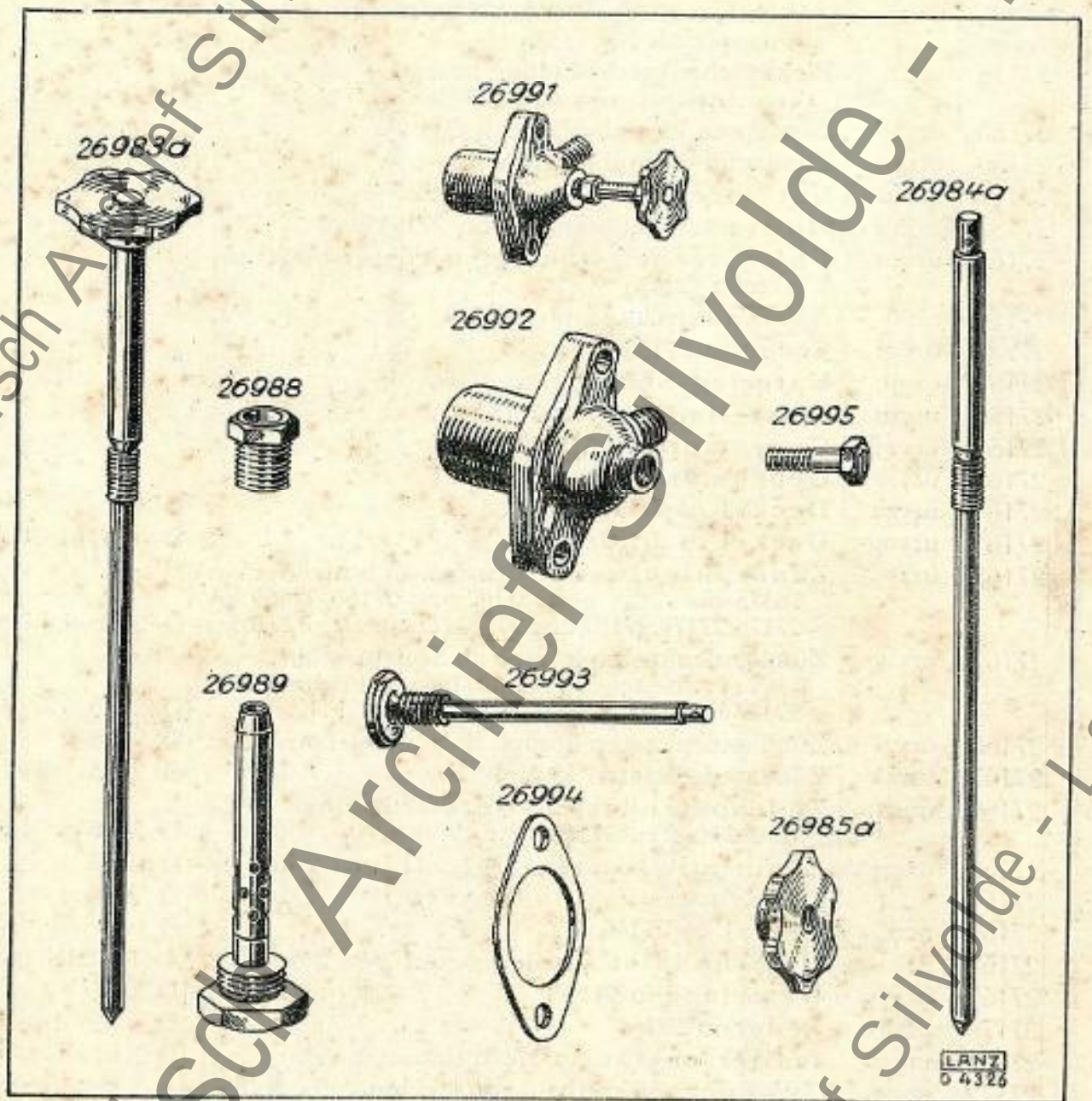

Historisch Archief Silvolde - Lanz

Best.-Nr.	Drahtwort	Bezeichnung	Stück-Nr.
		Elektrische Anlaßzündung bis Schlepper Nr. 78374 siehe Ersatzteilliste AD 1776	
27145	urxgo	**Elektrische Anlaßzündung kompl.** — Anbau für Verkehrsschlepper Nr. 78375 bis 79459 und Ackerschlepper ab Nr 78375	D 3030 cs 18
27146	urxiz	**Elektrische Anlaßzündung kompl.** — Anbau für Verkehrsschlepper ab Nr. 79460	D 3030 cs 23
27150b	urxof	**Zündspule kompl.** bis Schlepper Nr.	D 2222/6
27150c	urxpe	**Zündspule kompl.** ab Schlepper Nr.	D 2222 d 5
27151	urxui	Unterbrecher-Unterteil (220)	D 2222/52
27152	urxya	Mutter zur Befestigung von 27151 und 27153	
27153	urycs	Unterbrecher-Oberteil mit Zunge und Kontaktniet (216)	D 2222/51
27154	uryff	Abstandshülse unter 27153	
27156	uryix	Feder zu 27153	
27157	uryll	Unterleg-Scheibe zu 27156	
27158	urynt	Einstellmutter zu 27153	
27159	uryod	Gegenmutter zu 27158	
27160	uryra	Gegenmutter unter 27156	
27161	urysk	Deckel zu 27150b	D 432 f 73
27161a	uryug	Deckel zu 27150c	D 432 f 105
27165	uryvy	Zündspulenkasten kompl. ab Schlepper Nr. 78375 bis . . . . . bestehend aus: 27166, 27169 bis 27178, 27179, 27180 und 27183 (Ersatz siehe 27165a)	D 2835 d 77
27165a	uryxe	**Zündspulenkasten kompl.** ab Schlepper Nr. . . . . bis . . . . . bestehend aus: 27166a, 27169 bis 27177, 27178a, 27180 und 27183a	D 2835 d 83
27165b	uryzi	**Zündspulenkasten kompl.** ab Schlepper Nr.	D 2835 d 95
27165c	urzak	**Zündspulenkasten kompl.**	D 2835 d 103
27166	urzep	Zündspulenkasten-Unterteil mit 27167 und 27168 zu 27165	D 2835 d 76
27166a	urzgi	Zündspulenkasten-Unterteil zu 27165a .	D 2835 d 82
27166b	urzit	Zündspulenkasten-Unterteil zu 27165b .	D 2835 d 94
27167	urzno	Riegel an 27166	D 624 f 8
27168	urzoz	Halbrundniet zur Befestigung von 27167 .	4×16 DIN 660
27169	urzpy	Unterlage in 27166	D 1880 f 74
27170	urzuc	Feder in 27166	D 664 f 108
27171	urzvu	Isolierscheibe an 27166 unten . . .	D 338 f 63
27172	urzxa	Zylinderschraube zum Anschluß des Kabels unter dem Zündspulenkasten . . .	M 4×26 DIN 84
27173	urzyd	Sechskantmutter zu 27172, 27176 und 27180	M 4 DIN 934
27174	urzze	Unterleg-Scheibe zu 27173	4,2 DIN 125
27175	usade	Zwischenlage in 27166	D 1880 f 75
27175a	usaez	Zwischenlage in 27166b	D 1880 f 78
27176	usafs	Zylinderschraube zur Befestigung von 27170 und 27175	M 4×18 DIN 84
27176a	usaic	Senkschraube zur Befestigung von 27170 und 27175a	M 4×12 DIN 87
27177	usajo	Federring zu 27176	4,3 DIN 127

Historisch Archief Sinvolde - Lanz

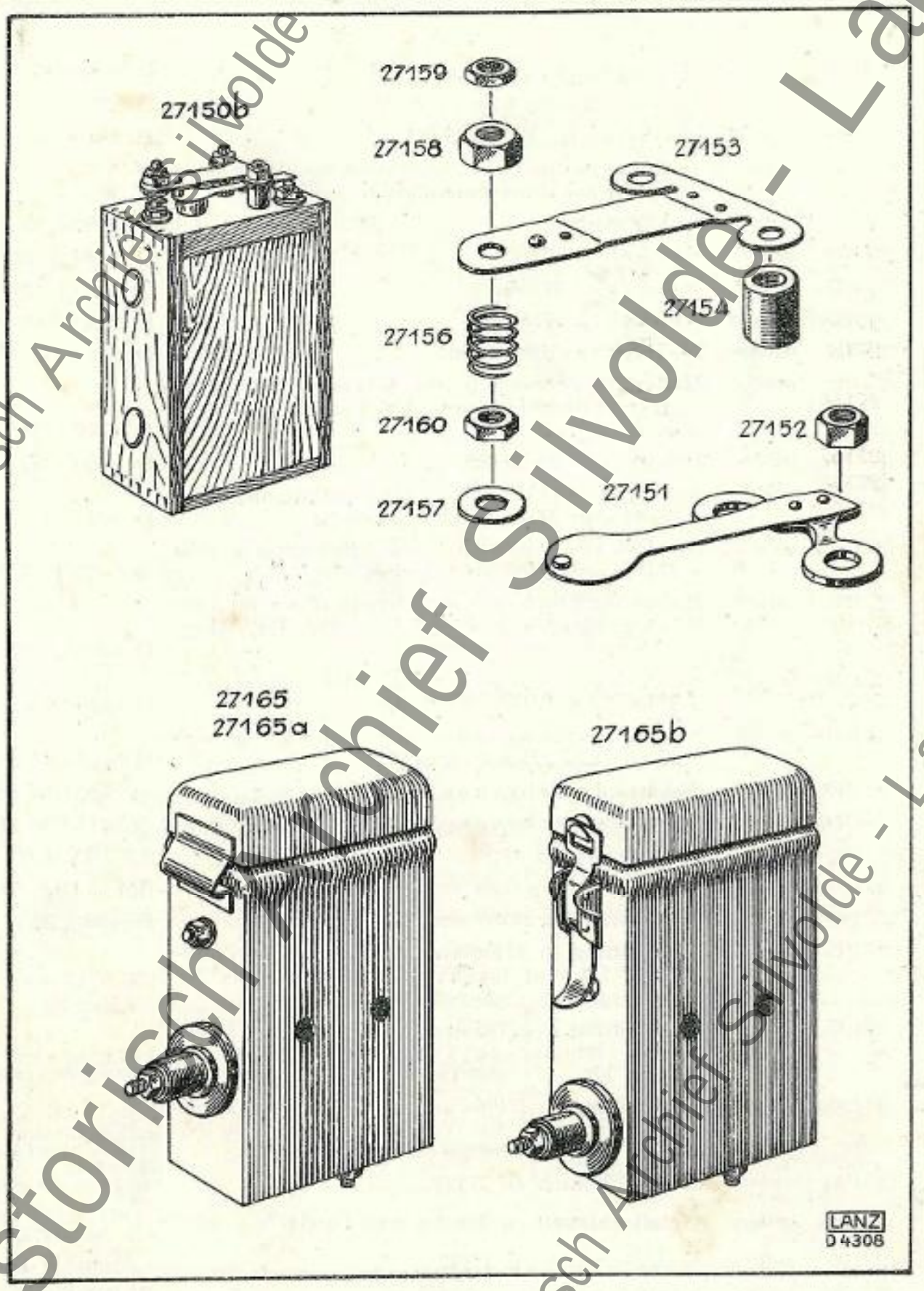

Historisch Archief Silvolde - Lanz

Best.-Nr.	Drahtwort	Bezeichnung	Stück-Nr.
27178	usaka	Isolationsbüchse zu 27165	D 358 f 39
27178a	usany	Isolationsbüchse zu 27165a	D 358 f 40
27179	usaph	Isolationsrohr zu 27165	D 358 f 38
27180	usarf	Zylinderschraube zum Anschluß des Kabels seitlich am Zündspulenkasten	D 82 f 17
27181	usasp	Schlempe	D 1900 f 433
27183	usaul	Deckel zu 7166	D 2839 d 12
27183a	usawt	Deckel zu 27166a	D 2839 f 13
27183b	usaym	Deckel zu 27166b	D 2839 f 18
27184	usbac	Gelenkband zu 27183	D 637 f 35
27185	usbej	**Halter** für Zündspule für Ackerschlepper ohne elektr. Lichtanlage und für Verkehrsschlepper ab Nr.	D 1712 f 256
27186	usbim	Unterlage zu 27185	D 1760 f 34
27187	usbot	Sechskantschraube zur Befestigung von 27185 und 27186 bis Schlepper Nr.	D 402 f 55
27187a	usbuw	Sechskantschraube zur Befestigung von 27185 und 27186 ab Schlepper Nr.	3/8″×28 DIN 933
27188	usbyx	**Halter** für Zündspule und Scheinwerfer für Verkehrsschlepper bis Nr. ..... und für Ackerschlepper	D 639 c 192
27189	uscah	Sechskantschraube zur Befestigung von 27166 bzw. 27166a an 27188	M 8×20 DIN 558
27189a	uscbo	Sechskantschraube zur Befestigung von 27166 bzw. 27166a an 27185	M 8×15 DIN 558
27189b	uscem	Sechskantschraube zur Befestigung von 27150c	3/8″×20 DIN 558
27189c	uscfy	Sechskantschraube zur Befestigung von 27150c	3/8″×15 DIN 558
27190	uschi	Federring zu 27191	8,5 DIN 127
27191	uscip	Sechskantmutter zu 27189 und 27189a	BM 8 DIN 555
27192	uscle	Dichtung zu 27189 und 27189a	D 478 f 26
27195	uscow	**Lichtleitung** in 27196 von Schaltkasten zu Zündspule führend für Verkehrsschlepper bis Nr. .... und für Ackerschlepper	MLK 1,5 mm² 1890 lang
27195a	uscuz	**Lichtleitung** in 27196a von Schaltkasten zu Zündspule führend ür Verkehrsschlepper ab Nr. .... bis ..... mit Lichtanlage	MLK 1,5 mm² 2050 lg. W.Nr. 84279
27195b	uscya	**Lichtleitung** in 27196a von Schaltkasten zu Zündspule führend für Verkehrsschlepper ab Nr. ..... mit Lichtanlage	MLK 2,5 mm² 2050 lg. W.Nr. 84280
27196	usdai	**Metallschlauch** zu 27195	13/11 ∅, 1365 lg.
27196a	usden	**Metallschlauch** zu 27195a und 27195b	13/11 ∅, 1600 lang W. Nr. 84472
27197	usdir	Kabelschuh an 27195	1,5 mm² W 83933
27198	usdko	Klemmnippel zu 27195	W 84528

Historisch Archief Silvolde - Lanz

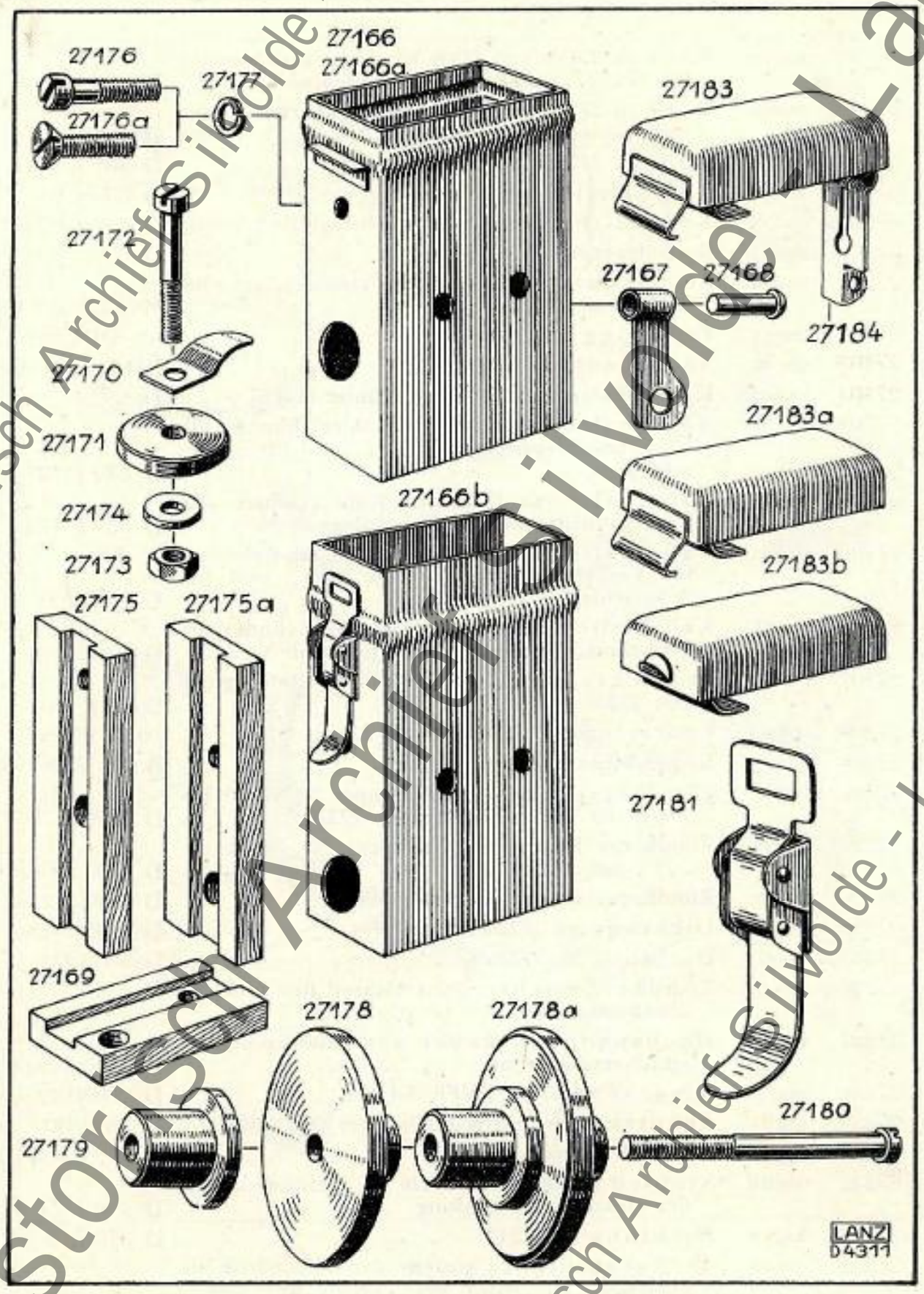

Historisch Archief Sijvolde - Lanz

Best.-Nr.	Drahtwort	Bezeichnung	Stück-Nr.
27199	usdox	Rohr zu 27195 und 27196 für Verkehrsschlepper bis Nr. .... und für Ackerschlepper . . .	D 361 d 82
27199a	usdru	Rohr zu 27195 und 27196 für Verkehrsschlepper mit Lichtanlage ab Nr.	D 361 f 85
27199b	usdse	Rohr zu 27150c ab Schlepper Nr.	D 361 f 133
27200	usdua	Rohrschelle zur Befestigung von 27199 . .	D 639 f 81
27200a	usdxy	Rohrhalter zu 27199b für nachträglichen Anbau	D 639 f 275
27200b	usdyb	Rohrhalter zu 27199b	D 639 f 289
27201	uscef	Sechskantschraube zur Befestigung von 27200 und 27166	M 6×15 DIN 558
27202	usegy	Federring zu 27203	6,6 DIN 127
27203	usclx	Sechskantmutter zu 27201	BM 6 DIN 555
27204	usemm	Kabelhalter zu 27196 im Kühler (vorn) . .	D 639 f 130
27205	usene	Kabelhalter zu 27196 im Kühler (hinten) für Verkehrsschlepper bis Nr. .... und für Ackerschlepper	D 639 f 127
27205a	userl	Kabelhalter zu 27196a im Kühler (hinten) für Verkehrsschlepper mit Lichtanlage ab Nr.	D 639 f 175
27206	useus	Kabelhalter zu 27196 im Kühler (am Zylinder) für Verkehrsschlepper bis Nr. .... und für Ackerschlepper	D 639 f 99
27206a	useyt	Kabelhalter zu 27196a im Kühler (am Zylinder) für Verkehrsschlepper mit Lichtanlage ab Nr.	D 639 f 174
27207	usezu	Stiftschraube (⅛″, 15 lang) zur Befestigung von 27206	D 22 f 119
27208	usfat	Federring zu 27209, 27189b, 27189c . . .	10,5 DIN 127
27209	usfey	Sechskantmutter zu 27207	B ⅜″ DIN 555
27226	usfib	Zündkerze kompl. in Schlepper Nr. 78375 bis 79665 mit 27234 (Ersatz siehe 27226a) . .	D 2893 f 70
27226a	usfoh	**Zündkerze kompl.** ab Schlepper Nr. 79666 bis .... mit 27234	D 2833 f 185
27226b	usfre	**Zündkerze kompl.** ab Schlepper Nr.	D 2893 f 235
27235	usfuk	Dichtung zu 27226 und 27226a	D 2893 f 134
27235a	usfyl	Dichtung zu 27226b	D 2893/231
27236	usgal	Zündkerzenlehre (zum Messen des Elektrodenabstandes)	
27237	usger	Hochspannungskabel von Zündspule zu Zündkerze führend	ZK 9⌀ 400 lg.
27238	usgiu	Ringöse zu 27237 (WFR 1/1X)	D 2893/182
27239	usgli	Schutzkappe mit Rändelmutter (ZK 20078) .	D 2893/181
27240	usgoa	Rändelmutter zu 27239	D 2893/211
27242	usgud	Stopfen anstelle von 27226 bei Nichtbenutzung der elektr. Anlaßzündung	D 408 f 24
27243	usgye	Dichtung zu 27242	D 478 n 5
27255	ushax	Sechskantnippel anstelle der Benzindüse bis Schlepper Nr. 78374 bei Umbau der elektr. Anlaßzündung	D 402 n 3
27256	ushbe	Dichtung zu 27255	D 478 n 2

Stufenpumpe siehe Gruppe 12

Historisch Archief Sivolde - Lanz

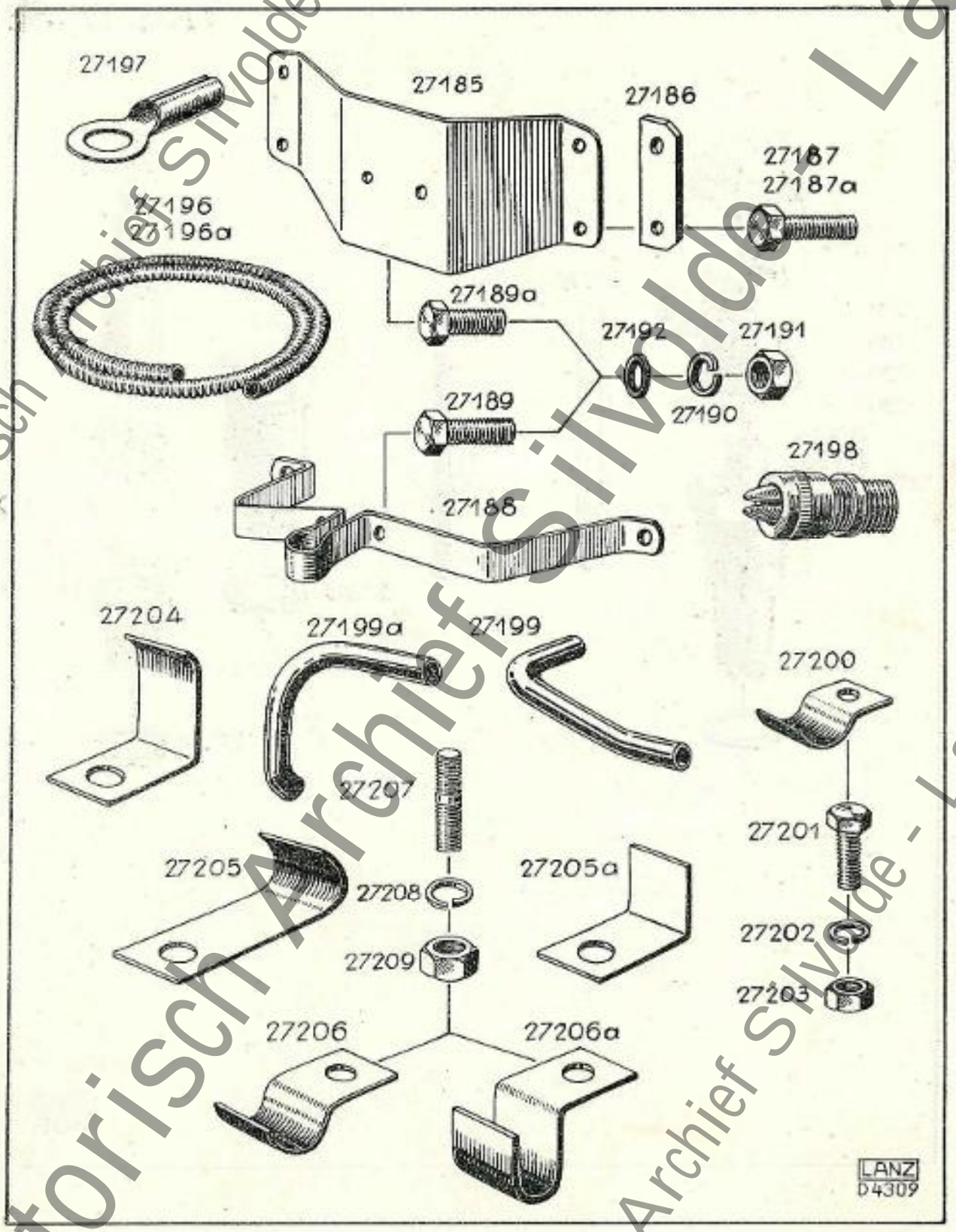

Historisch Archief Sivolde - Lanz

TAB. D 158

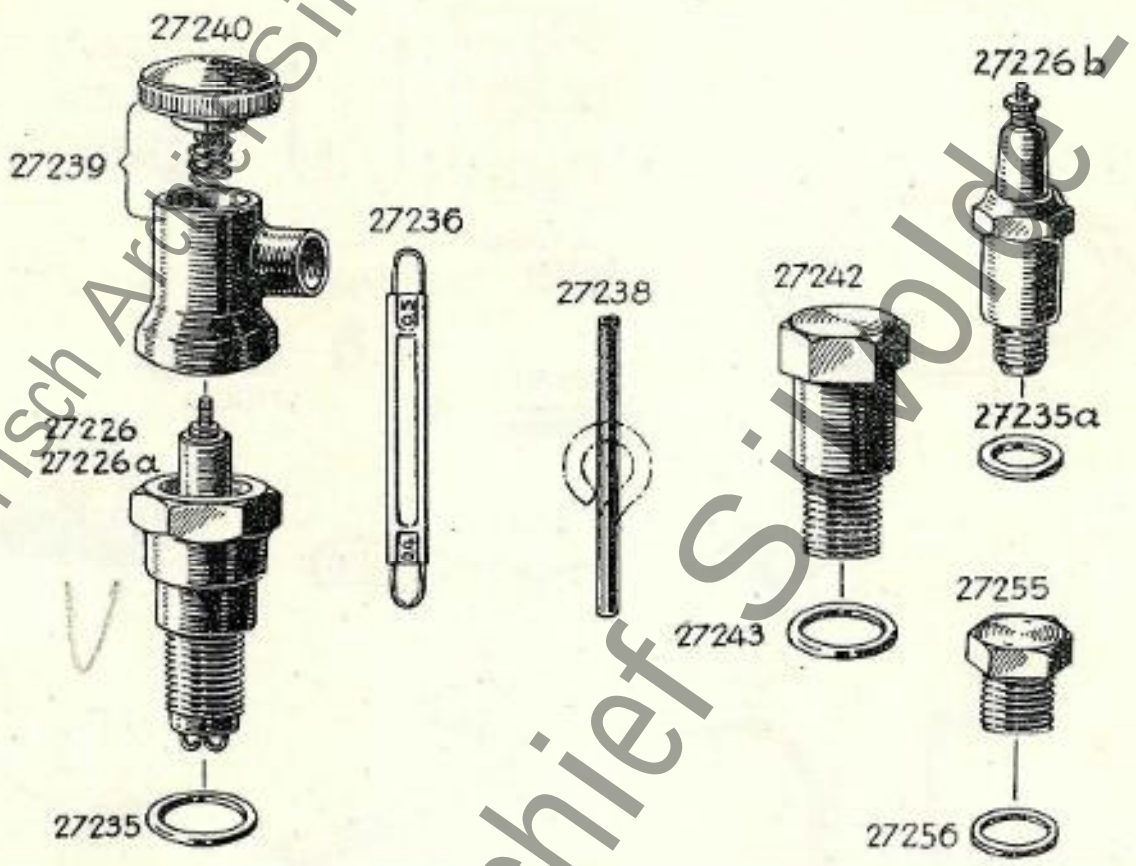

Vraagt gratis inlichtingen:

LANZ Landbouwwerktuigen

's-Gravenhage - Bachmanstraat 56 - Tel. 110066

RAYONVERTEGENWOORDIGER:

TH. TANGELDER
LOONDORSERIJ
Handel in Landbouw-Machines
SILVOLDE

LANZ
D 4314

Historisch Archief Silvolde - Lanz

„LANZ LANDBOUWWERKTUIGEN"

BANKRELATIES:
ROTTERDAMSCHE BANKVEREENIGING
'S-GRAVENHAGE

POSTREKENING: HAAG 100198

'S-GRAVENHAGE, 8 [illegible] 38.
BACHMANSTRAAT 56
TELEFOON 110065

REKENING

VOOR den Heer Th.Tangelder, Op de Bult Nr.540, S i l v o l d e (Gld.)

Com.-No. D. 4 9 1 5 Res.	Fl.	Ct.	Fl.	Ct.
Volgens schriftelijke bestelling van onzen monteur, Dhr.J.Tangelder, zonden wij U voor de Bulldog-tractor HR 2:				
1 zuigerring Nr. 20385			4.20	
portokosten			0.30	
			4.50	
			S.E.&.O.	
Betaling te Den Haag, uiterlijk 30 dagen dato factura.				
M.				

worden slechts in behandeling genomen ons bereiken binnen 8 dagen na levering.

Historisch Archief Silvolde - Lanz

Best.-Nr.	Drahtwort	Bezeichnung	Stück-Nr.
27350	ushca	**Zugstange** (vorn) zur Benzinhahnbetätigung ab Schlepper Nr. 79392 (eingebaut in Schlepper Nr. 79542 bis Nr. . . . .)	D 1605 f 168
27350a	ushec	**Zugstange** (vorn) zur Brennstoffhahnbetätigung für Pacura bis Schlepper Nr.	D 1605 f 180
27351	ushif	**Winkelhebel** zwischen 27350 und 27360 für elektr. Anlaßzündung und zwischen 27350a und 27360 für Vorwärmer 26950 bis Schlepper Nr.	D 682 f 38
27352	ushhu	Paßschraube (5/8" 61 lang 20 ⌀) zur Befestigung von 27351 ab Schlepper Nr. 79392 bis 79490 .	D 93 f 128
27352a	ushol	Paßschraube (R 3/8" 61 lang 20 ⌀) zur Befestigung von 27351 ab Schlepper Nr. 79491 bis Nr. . . .	D 93 f 130
27353	ushri	Sechskantmutter zu 27352	B 5/8" DIN 555
27353a	ushuo	Sechskantmutter zu 27352a	R 3/8" DIN 934
27354	ushyp	Zapfenflansch zur Befestigung von 27351 für nachträglichen Anbau bis Schlepper Nr. 79391	D 1603 f 33
27355	usiag	Kronenmutter zu 27354	5/8" DIN 534
27356	usiel	Scheibe unter 27355	16,5 DIN 125
27357	usige	Splint zu 27355	4×35 DIN 94
27358	usild	Sechskantschraube mit Mutter zur Befestigung von 27354	B 1/2"×40 DIN 418
27359	usimt	Federring zu 27358	13,5 DIN 127
27360	usink	**Zugstange** (hinten) zur Hahnbetätigung ab Schlepper Nr. 79392 bis Nr. . . . . (eingebaut ab Schlepper Nr. 79542 bis . . . .) . . .	D 1605 f 169
27360a	usiov	**Zugstange** ab Schlepper Nr.	D 1605 f 267
27361	usipu	Scheibe zu 27350, 27350a und 27360 . . .	10,3 DIN 125
27362	usirs	Splint zu 27350, 27350a und 27360 . . .	3×20 DIN 94
27370	usiti	**Handhebel** mit angenieteter Nase 27371 zur Hahnbetätigung ab Schlepper Nr. 79392 bis . . . . (eingebaut ab Schlepper Nr. 79542 bis . . . .) .	D 603 f 137 (D 603 d 138)
27371	usiyz	Nase zu 27370	D 5121 9
27372	usiza	Büchse in 27370	D 350 f 148
27375	usjab	**Segment** zur elektr. Anlaßzündung bis Schlepper Nr.	D 649 f 66
27375a	usjeg	**Segment** zur elektr. Anlaßzündung ab Ackerschlepper Nr. . . . . bis	D 649 f 78
27375b	usjop	**Segment** zur elektr. Anlaßzündung ab Verkehrsschlepper Nr. . . . . bis	D 649 f 79
27376	uskam	Sechskantschraube mit Mutter zur Befestigung von 27375 an 21835a bzw. 21835b .	B 3/8"×25 DIN 418
27377	uskbu	Federring zu 27376	10,5 DIN 127

Historisch Archief Silvolde - Lanz

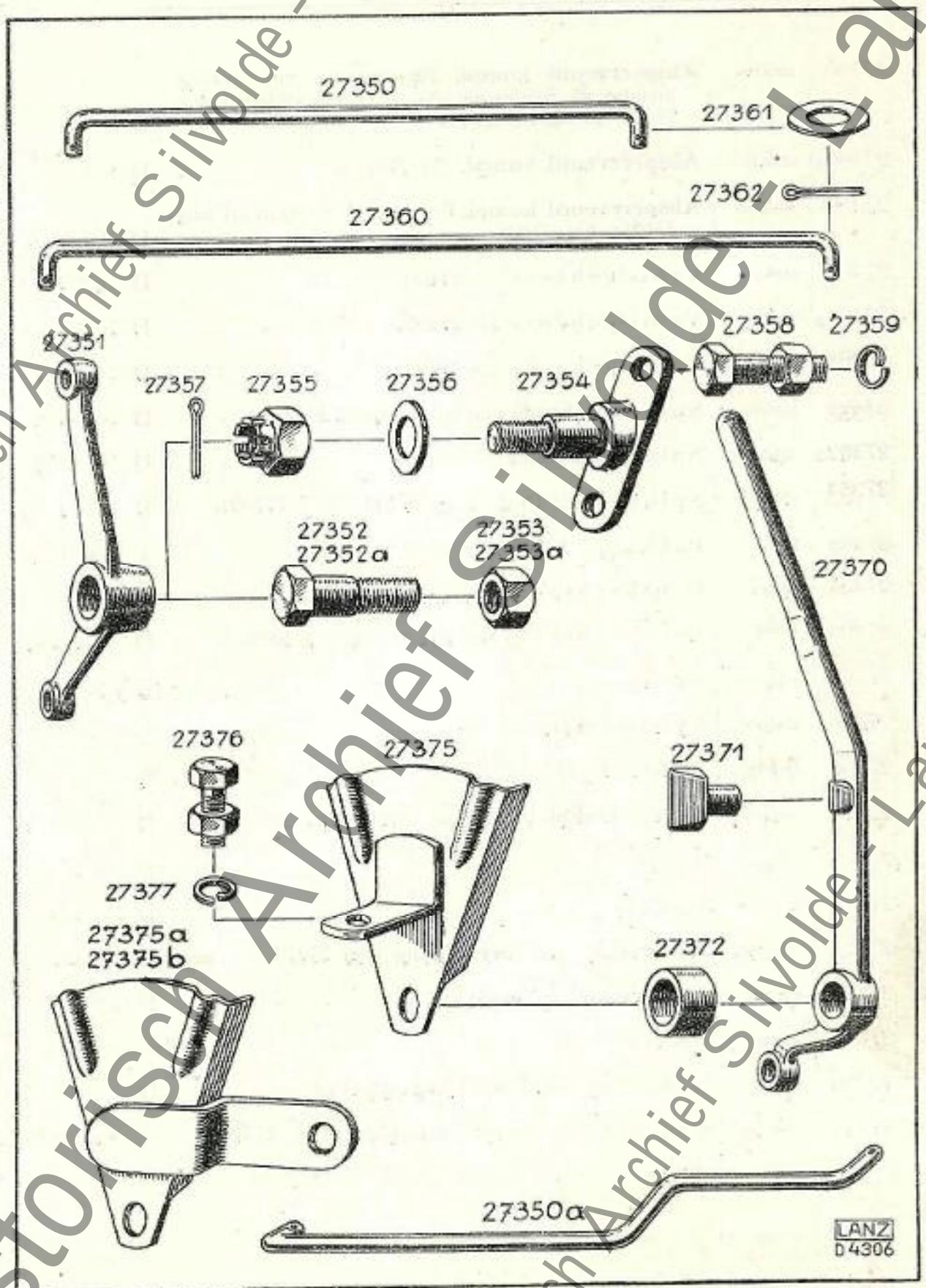

Historisch Archief Silvolde - Lanz
Historisch Archief Silvolde - Lanz
Historisch Archief Silvolde - Lanz
TH. TANC . OER
LOONDORSERN
Handel in Landbouw-Machines
SILVOLDE

Best.-Nr.	Drahtwort	Bezeichnung	Stück-Nr.
27400	uskes	**Absperrventil kompl.** für Benzin zur Stufenpumpe ab Schlepper Nr. . . . . bestehend aus: 27401, 27402 bis 27408	D 794 d 60
27400a	uskiv	**Absperrventil kompl.** für Benzin	D 794 d 61
27400b	uskob	**Absperrventil kompl.** für Teeröl, bestehend aus: 27401a bis 27408	D 794 d 62
27401	uskpa	Ventilgehäuse zu 27400	D 1650 f 12
27401a	uskry	Ventilgehäuse zu 27400a	D 1650 f 13
27401b	usksi	Ventilgehäuse zu 27400a	D 1650 f 14
27402	uskto	Spindel (Stahl) ersetzt durch 27402a . .	D 1610 f 47
27402a	uskue	Spindel (Bronce)	D 1610 f 51
27402b	uskyf	Spindel mit Büchse zu 27400a und 27400b .	D 1610 f 48
27403	uslad	Packung (Asbest)	4 ⌀ 150 lang
27404	uslei	Druckschraube zu 27400	D 409 f 74
27404a	uslil	Druckschraube zu 27400a und 27400b . .	D 409 f 75
27405	uslos	Büchse	D 356 f 111
27406	usluv	Zylinderstift	3×24 DIN 7
27408	usmac	Rohrschelle zu 27402	D 639 f 274
27411	usmeh	**Stange kompl.** bestehend aus: 27412 bis 27414 .	D 1605 s 295
27412	usmik	Stange	D 1605 f 294
27413	usmor	Handrad	D 776 f 6
27414	usmyv	Kegelstift zur Befestigung von 27413 . .	3×22 DIN 1
27415	usnas	Dichtung zu 27400	D 482 f 52
27416	usnex	Splint	5×25 DIN 94
27420	usnia	Halter zu 27411 am Luftklappensitz . . .	D 1718 d 432
27421	usnog	Kopfschraube zur Befestigung von 27420	3/8"×35 DIN 601

Historisch Archief Silvolde - Lanz

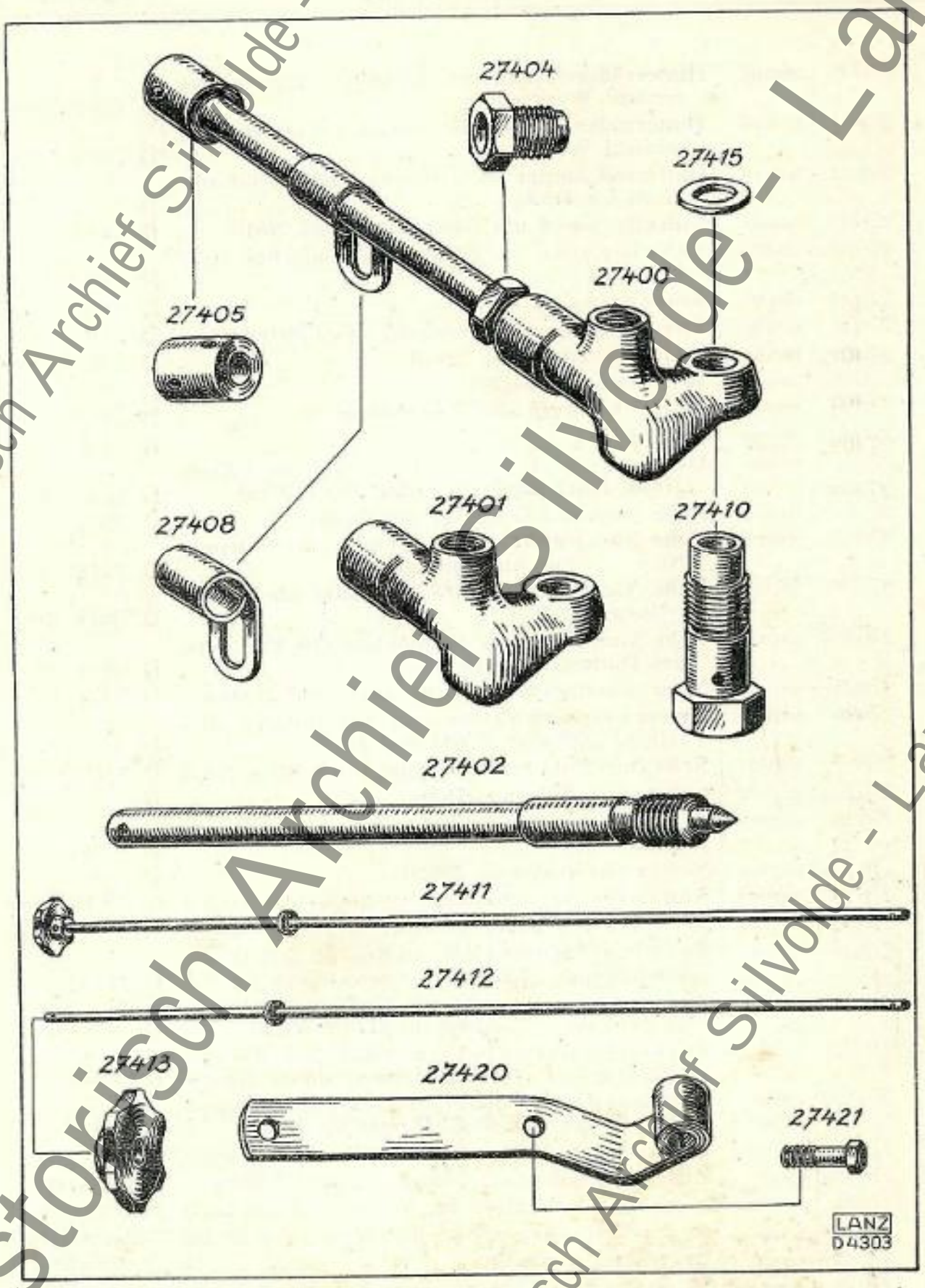

Historisch Archief Silvolde - Lanz

Best.-Nr.	Drahtwort	Bezeichnung	Stück-Nr.
27600	usnuj	**Hinterräder-Anbau** mit doppelter Luftbereifung (einschl. Werkzeug)	D 785 bs 201
27601	usnyk	**Hinterräder-Anbau** mit einfacher Luftbereifung (einschl. Werkzeug)	D 785 bs 202
27602	usoay	**Hinterrad kompl.** mit Luftreifen, bestehend aus: 27603 bis 27620	D 785 t 208
27603	usodi	Scheibenrad mit 27604, 27605 und 27619	D 2340/1
27603a	usoed	Scheibenrad zu 27625c bei einfacher Luftbereifung	D 2340/9
27604	usofo	Seitenring zu 27603	D 2340/2
27605	usoig	Sprengring zur Befestigung des Luftreifens	D 2340/3
27606	usoke	Luftschlauch mit Ventil	D 2341/1
27618	usonc	Wulstband zu 27606	D 2342/2
27619	usoom	Abdeckplatte zum Ventilschlitz	D 2340/4
27620	usosu	Decke	D 2342/1
27621	usota	Decke kompl., 40×8″, bestehend aus: 27606, 27618, 27619, 27620 zu 27600, 27601, 27602	D 2345 s 2
27625	usoup	**Nabe** (Gewicht 32 kg, 122 mm hoch)	D 786 c 109
27625a	usoyr	**Nabe** (Gewicht 34 kg, 148 mm hoch) ab Schlepper Nr. ..... mit Autokotflügeln	D 786 c 124
27625b	uspaf	**Nabe** (Gewicht 37 kg, 168 mm hoch) für Luftbereifung 42×9″	D 786 c 135
27625c	uspci	**Nabe** (Gewicht 240 kg, 168 mm hoch) für Erhöhung des Hinterachsdruckes	D 786 c 140
27625d	uspek	**Nabe** (Zusatzgewichte siehe 27633 und 27633a)	D 786 c 157
27626	uspin	Zwischenringhälfte (nur bei einfacher Bereifung) zwischen 27603 und 27625	D 2340/5
27627	uspja	Schraube links zur Befestigung von 27602 an 27625	D 199/62
27627a	uspou	Schraube links zu 27625c	D 199 f 78
27628	uspux	Schraube rechts zur Befestigung von 27602 an 27625	D 199/63
27628a	uspvo	Schraube rechts zu 27625c	D 199 f 79
27629	uspwe	Senkniet zur Sicherung von 27627 und 27628	6×12 DIN 664
27630	usran	Sechskantmutter zu 27627 und 27628	M 20 DIN 554
27631	usret	Senkbundmutter links zu 27627 (27 Schl. Weite) bis Schlepper Nr. 81682 (ersetzt durch 27631a)	D 249/41
27631a	usrho	Senkbundmutter links zu 27627 (32 Schl. Weite) ab Schlepper Nr. 81683 (Ersatz für 27631)	D 249 f 57
27632	usroc	Senkbundmutter rechts zu 27628 (27 Schl. Weite) bis Schlepper Nr. 81682 (ersetzt durch 27632a)	D 249/42
27632a	usruf	Senkbundmutter rechts zu 27628 (32 Schl. Weite) ab Schlepper Nr. 81683 (Ersatz für 27632)	D 249 f 58
27633	usryg	Zusatzgewicht zu 27625d (Gewicht 120 kg)	D 684 c 18
27633a	ussaz	Zusatzgewicht zu 27625d (Gewicht 190 kg)	D 684 c 16
27634	ussha	Sechskantschraube zur Befestigung von 27633	5/8″×90 DIN 932
27634a	ussih	Sechskantschraube zur Befestigung von 27633a	5/8″×190 DIN 932
27635	ussju	**Schutzblech** zu 27601	D 2855 d 282
27636	usson	Sechskantschraube zur Befestigung von 27635	3/8″ × 20 DIN 558
27637	ussur	Federring zu 27636	10,5 DIN 127

Historisch Archief Silvolde - Lanz

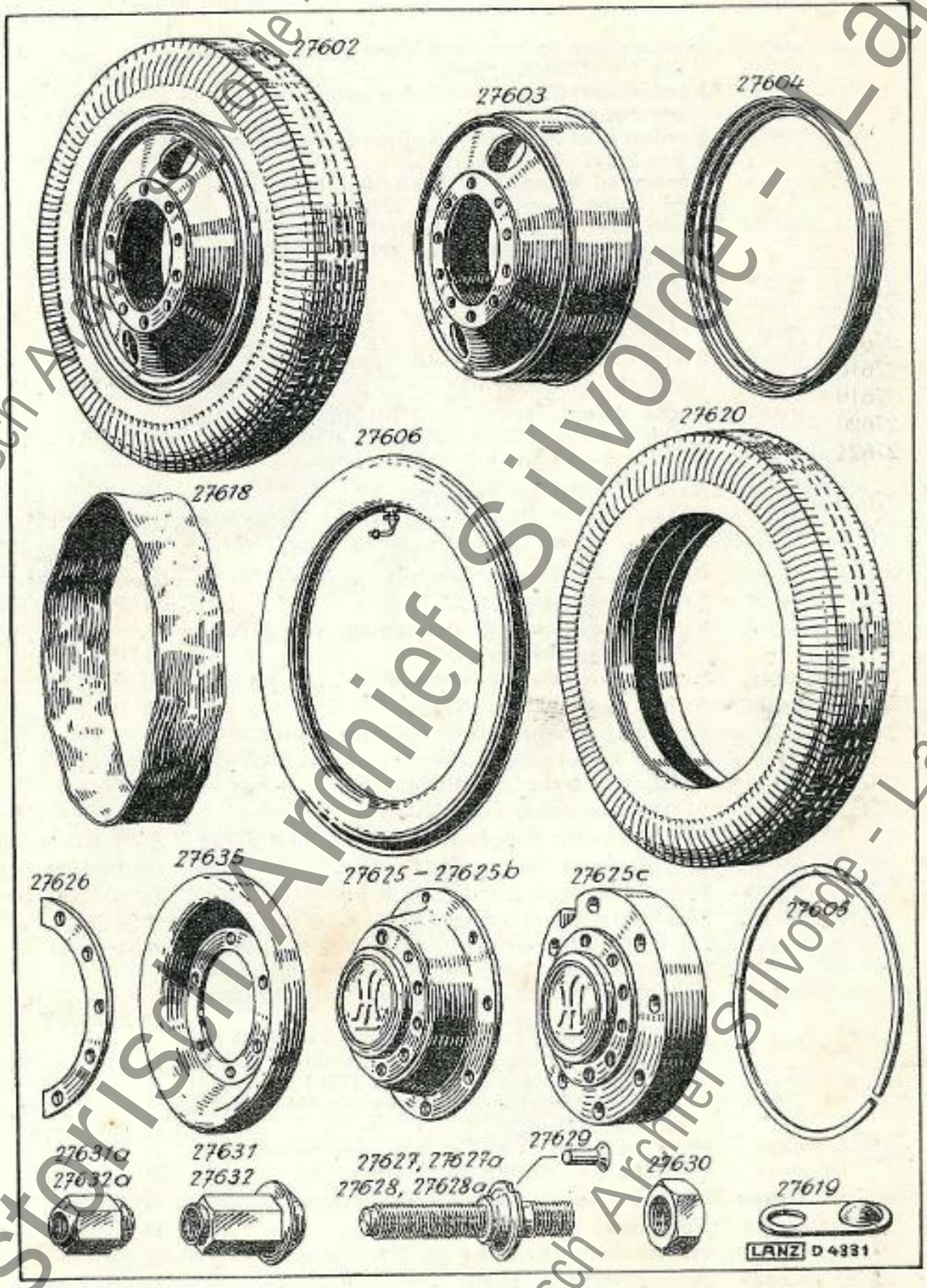

Historisch Archief Silvolde - Lanz

Best.-Nr.	Drahtwort	Bezeichnung	Stück-Nr.
27700	ussvi	**Vorderräder-Anbau** mit Luftbereifung ab Schlepper Nr. 75181 bis 80480	D 785 cs 213
27700a	usswy	**Vorderräder-Anbau** mit Luftbereifung ab Schlepper Nr. 80481	D 785 c 242
27700b	ussxo	**Vorderräder-Anbau** mit Luftbereifung ab Schlepper Nr. 83429 bei Verkehr	D 785 f 408
27701	ussys	**Vorderrad kompl.** mit Luftreifen bis Schlepper Nr. 80480 bestehend aus: 27702 und 27705	D 785 t 220
27701a	ustaw	**Vorderrad kompl.** mit Luftreifen ab Schlepper Nr. 80481 bestehend aus: 27702a und 27705	D 785 t 323
27702	usteb	Felge zu 27701	D 2340 d 7
27702a	ustgu	Felge zu 27701a	D 2340 f 8
27702b	ustic	Felge zu 27700b	D 2340 f 10
27703	ustmi	Luftschlauch mit Ventil	D 2341/3
27704	ustna	Wulstband zu 27703	D 2342/5
27705	ustok	**Decke kompl.**, 30×5″, zu 27701 und 27701a, bestehend aus: 27703, 27704 und 27706	D 2345 s 1
27706	ustty	Decke (Profil 30×5″)	D 2342/4
27710	ustun	**Nabe** zu 27701 bis Schlepper Nr.	D 786 d 113
27710a	ustyo	**Nabe** zu 27701 ab Schlepper Nr. bis 80480	D 786 d 141
27710b	usuav	**Nabe** zu 27701a ab Schlepper Nr. 80481	D 786 d 121
27710c	usucy	**Nabe** zu 27700b ab Schlepper Nr. 83429	D 786 c 153
27711	usugt	Schmiernippel an 27710	N 791 n 10
27712	usuid	Schraube links zur Befestigung von 27701 an 27710 bis Schlepper Nr.	D 199 f 64
27712a	usuls	Schraube links ab Schlepper Nr. bis	D 199 f 69
27712b	usunz	Schraube links zu 27710a	D 199 f 80
27713	usupi	Schraube rechts zur Befestigung von 27701 an 27710 bis Schlepper Nr.	D 199 f 65
27713a	usurg	Schraube rechts ab Schlepper Nr. bis	D 199 f 70
27713b	usuve	Schraube rechts zu 27710a	D 199 f 81
27714	usuwu	Senkniet zur Sicherung von 27712 und 27713	5×9 DIN 664
27714a	usuyn	Senkniet zur Sicherung von 27712a und 27713a	6×13 DIN 661
27715	usuzo	Sechskantmutter zu 27712 und 27713	D 204 f 34
27716	usvar	Senkbundmutter links zu 27712 (19 Schl. Weite) bis Schlepper Nr. 81682 (ersetzt durch 27716a)	D 249/43
27716a	usviz	Senkbundmutter links zu 27712 bis 27712b (27 Schl. Weite) ab Schlepper Nr. 81683 (Ersatz für 27716)	D 249 f 59
27717	usvof	Senkbundmutter rechts zu 27713 (19 Schl. Weite) bis Schlepper Nr. 81682 (ersetzt durch 27717a)	D 249/44
27717a	usvui	Senkbundmutter rechts zu 27713 bis 27713b (27 Schl. Weite) ab Schlepper Nr. 81683 (Ersatz für 27717)	D 249 f 60
27718	uswao	Sechskantschraube zur Verbindung von 27701a und 27710b ab Schlepper Nr.	D 40 f 27
27719	usweu	Sicherungsdraht zu 27718, 3 mm ∅	W 28506
27720	uswix	**Radkapsel**	D 783 f 39
27721	uswod	Halbrundschraube zur Befestigung von 27720	M 6×8 DIN 86
27725	uswra	**Schutzkappe** zu 27701a	D 788 f 44
27726	uswug	Schraube zur Befestigung von 27725	1/2″×95 DIN 601
27727	usxak	Hülse zu 27726	D 360 f 44
27728	usxep	Federring zu 27726	13,5 DIN 127

Historisch Archief Sivolde - Lanz

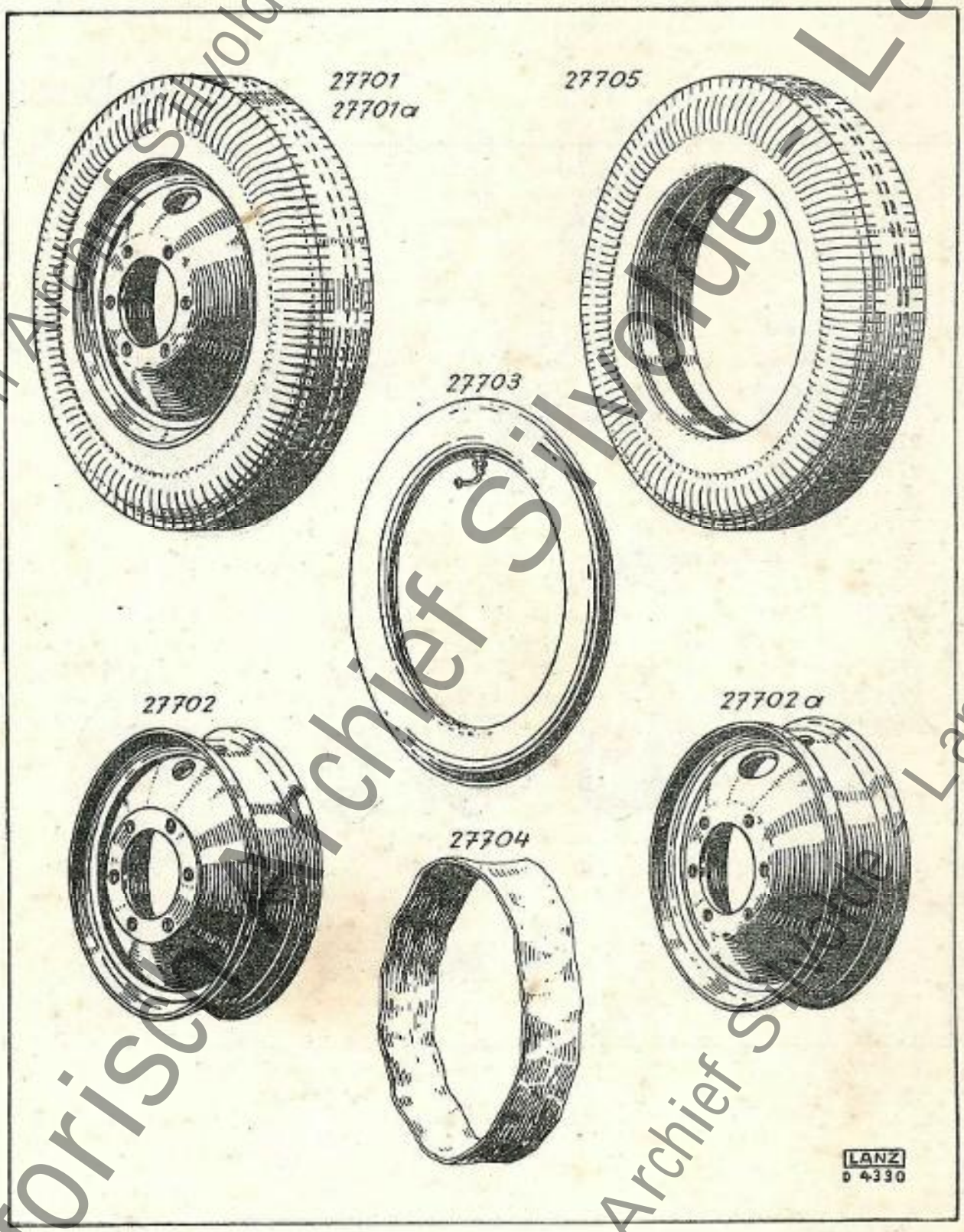

Historisch Archief Sylvolde - Lanz
Historisch Archief Sylvolde - Lanz
Historisch Archief Sylvolde - Lanz

TAB. D 163

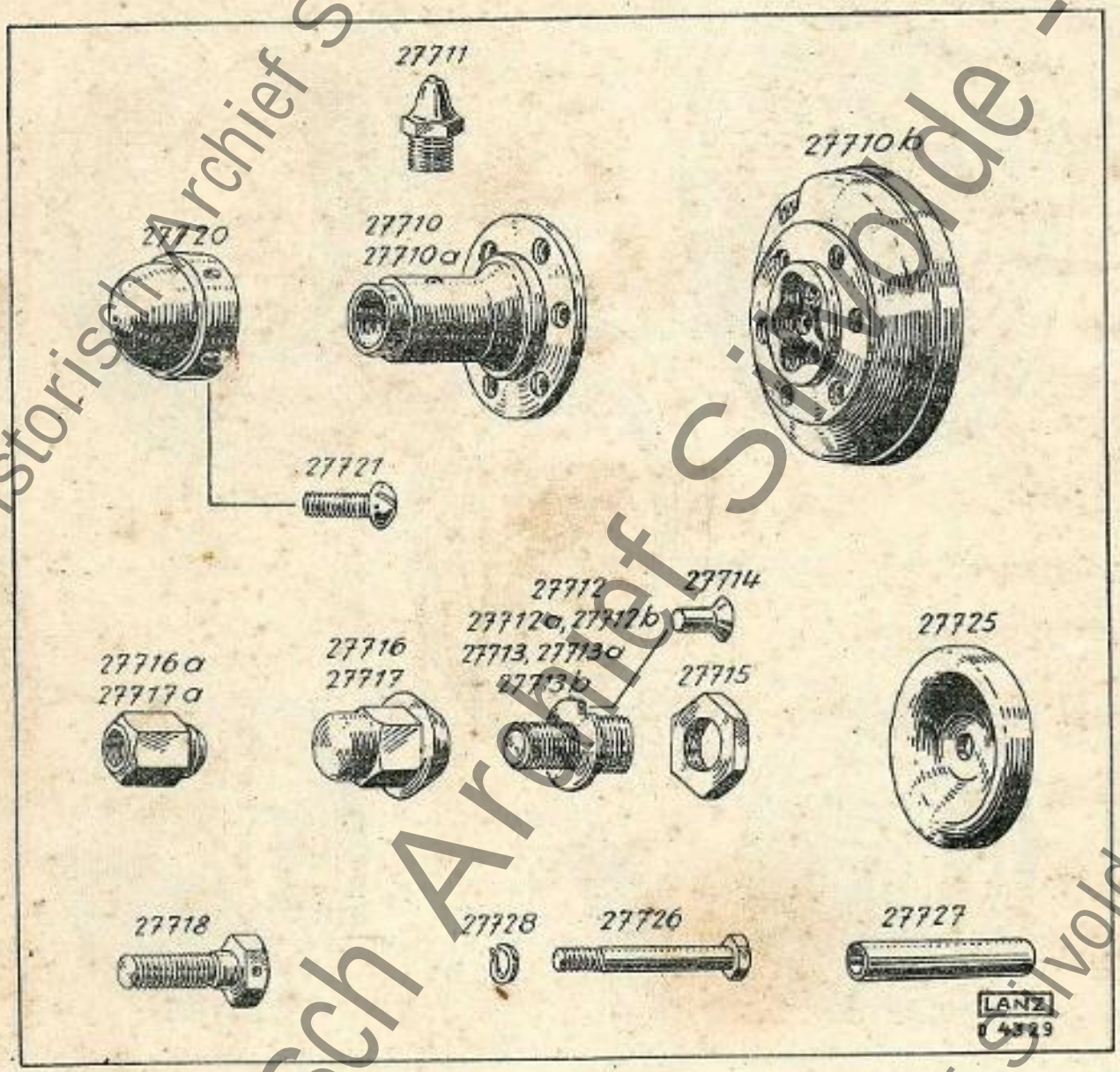

Historisch Archief Silvolde - Lanz

„LANZ LANDBOUWWERKTUIGEN"

BANKRELATIES:
ROTTERDAMSCHE BANKVEREENIGING
's-GRAVENHAGE

POSTREKENING: HAAG 100198

's-GRAVENHAGE, 9 Juni 1936.
BACHMANSTRAAT 56
TELEFOON 110066

REKENING

VOOR den Heer Th. Tangelder, Op de Bult 540, Silvolde. Gld.

Com.-No. D 4253 Res.			Fl.	Ct.	Fl.	Ct.
	Wij zonden U volgens Uw schriftelijke bestelling van 5 dezer, vanaf onze opslagplaats te Den Haag, voor HR 2 No.46985 :					
	20831 a	1 koppelingshaak			fl.	13.70
	21287	2 snoeren	fl.	1.15		2.30
	20126	10 gummiringen		0.10		1.--
		incl. invoerrechten			fl.	17.00
		porto				0.40
					fl.	17.40
						S.E.&.O.

Reclamaties worden slechts in behandeling genomen wanneer deze ons bereiken binnen 8 dagen na levering.

Betaling te Den Haag, uiterlijk 30 dagen dato factura.

Historisch Archief Silvolde - Lanz

Historisch Archief Sittvolde - Lanz